АЛЮТЕХ
ВОРОТНЫЕ СИСТЕМЫ

СЕКЦИОННЫЕ ВОРОТА

КАТАЛОГ КОМПЛЕКТУЮЩИХ

СОДЕРЖАНИЕ

1. Алютех Воротные Системы – предприятие Группы компаний Алютех ..... 1.1 – 1.4

2. Сертификаты 2.1

3. Секционные ворота с торсионным валом ..... 3.0 – 3.5
   - Конструкция секционных ворот с торсионным валом ..... 3.0.1 – 3.0.4
   - Полотно ворот ..... 3.1.1 – 3.1.38
   - Встроенная калитка ..... 3.2.1 – 3.2.28
   - Системы направляющих и подвеса ..... 3.3.1 – 3.3.30
   - Торсионный вал ..... 3.4.1 – 3.4.27
   - Дополнительная комплектация ..... 3.5.1 – 3.5.5

4. Секционные гаражные ворота серии Standard с пружинами растяжения ..... 4.0 – 4.3
   - Конструкция секционных гаражных ворот серии Standard с пружинами растяжения ..... 4.0.1 – 4.0.2
   - Полотно ворот ..... 4.1.1 – 4.1.6
   - Системы направляющих и подвеса ..... 4.2.1 – 4.2.7
   - Система балансировки ..... 4.3.1 – 4.3.5

5. Метизы ..... 5.1 – 5.4

03.2010 © ALUTECH
Содержание данного документа не может являться основой для юридических претензий

БЫСТРЫЙ ПОИСК

Артикул	№ страницы
6,3x16S	5.3
6,3x25S-SS	5.3
8x25S	5.3
AC-1	3.4.3
AC-5/4	3.4.3
B0300	3.3.24
B0403L	3.4.25
B0403R	3.4.25
B133	3.3.19
B134	3.3.18
B-152	3.4.12
B-152A	3.4.12
B180SL	4.2.6
B180SR	4.2.6
B-86	3.4.11
B802	3.3.25
BB0401	3.4.22
BR0400	3.4.22
BSB0302	3.3.30
C0502	3.5.4
C2x0.5	3.2.25
C-36/41	3.2.28
C-9/57	3.1.34
CB132-450	3.3.17
CB132-500	3.3.17
CD010N	3.4.13
CD011V	3.4.16
CD012N	3.4.13
CD018N	3.4.13
CD018V	3.4.16
CD018V-5/4	3.4.16
CD032N	3.4.14
CD032N-5/4	3.4.14
CD054H	3.4.14
CD120H	3.4.15
CD164H	3.4.15
CD164-5/4	3.4.15
CH0501	3.5.4
CP0506	3.5.2
CP113-100	3.3.21
CP113-120	3.3.21
CP113-130	3.3.21
CP113-150	3.3.21
CP113-180	3.3.21
CP113-80	3.3.21
CP132	3.3.22
CP813-100	3.3.21
CP813-120	3.3.21
CP813-150	3.3.21
CP813-180	3.3.21
CP861	3.3.22
CP861S	4.2.5
CP864	3.3.22
CR-3-250	3.4.17
CR-3-250-SS	3.4.17
CR-4-250	3.4.17
CR-4-250-SS	3.4.17
CR-5-250	3.4.17
CR-5-250-SS	3.4.17
CR-6-250	3.4.17
CR-6-250-SS	3.4.17
CRP-100	3.4.19
CRP-68	3.4.19
CRS1-3	3.4.18
CRS1-4	3.4.18
CRS1-5	3.4.18
CRS1-6	3.4.18
CRS2-3	3.4.18
CRS2-4	3.4.18
CRS2-5	3.4.18
CRS2-6	3.4.18
CRT-3	3.4.18
CRT-5	3.4.18
CRT-6	3.4.18
CT0.05-425-10595	3.1.12

Артикул	№ страницы
CT0.05-425-4025	3.1.12
CT0.05-425-4526	3.1.12
CT0.05-425-5040	3.1.12
CT0.05-425-7895	3.1.12
CT0.05-425-9095	3.1.12
CT0.05-450-10595	3.1.12
CT0.05-450-4025	3.1.12
CT0.05-450-4526	3.1.12
CT0.05-450-5040	3.1.12
CT0.05-450-7895	3.1.12
CT0.05-450-9095	3.1.12
CT0.05-475-10595	3.1.13
CT0.05-475-4025	3.1.13
CT0.05-475-4526	3.1.13
CT0.05-475-5040	3.1.13
CT0.05-475-7895	3.1.13
CT0.05-475-9095	3.1.13
CT0.05-500-10595	3.1.13
CT0.05-500-4025	3.1.13
CT0.05-500-4526	3.1.13
CT0.05-500-5040	3.1.13
CT0.05-500-7895	3.1.13
CT0.05-500-9095	3.1.13
CT0.05-525-10595	3.1.14
CT0.05-525-4025	3.1.14
CT0.05-525-4526	3.1.14
CT0.05-525-5040	3.1.14
CT0.05-525-7895	3.1.14
CT0.05-525-9095	3.1.14
CT0.06-425-10595	3.1.12
CT0.06-425-4025	3.1.12
CT0.06-425-4526	3.1.12
CT0.06-425-5040	3.1.12
CT0.06-425-7895	3.1.12
CT0.06-425-9095	3.1.12
CT0.06-450-10595	3.1.12
CT0.06-450-4025	3.1.12
CT0.06-450-4526	3.1.12
CT0.06-450-5040	3.1.12
CT0.06-450-7895	3.1.12
CT0.06-450-9095	3.1.12
CT0.06-475-10595	3.1.13
CT0.06-475-4025	3.1.13
CT0.06-475-4526	3.1.13
CT0.06-475-5040	3.1.13
CT0.06-475-7895	3.1.13
CT0.06-475-9095	3.1.13
CT0.06-500-10595	3.1.13
CT0.06-500-4025	3.1.13
CT0.06-500-4526	3.1.13
CT0.06-500-5040	3.1.13
CT0.06-500-7895	3.1.13
CT0.06-500-9095	3.1.13
CT0.06-525-10595	3.1.14
CT0.06-525-4025	3.1.14
CT0.06-525-4526	3.1.14
CT0.06-525-5040	3.1.14
CT0.06-525-7895	3.1.14
CT0.06-525-9095	3.1.14
CT1.01-425-10595	3.1.9
CT1.01-425-4025	3.1.9
CT1.01-425-4526	3.1.9
CT1.01-425-5040	3.1.9
CT1.01-425-7895	3.1.9
CT1.01-425-9095	3.1.9
CT1.01-450-10595	3.1.9
CT1.01-450-4025	3.1.9
CT1.01-450-4526	3.1.9
CT1.01-450-5040	3.1.9
CT1.01-450-7895	3.1.9
CT1.01-450-9095	3.1.9
CT1.01-475-10595	3.1.10
CT1.01-475-4025	3.1.10
CT1.01-475-4526	3.1.10
CT1.01-475-5040	3.1.10

Артикул	№ страницы
CT1.01-475-7895	3.1.10
CT1.01-475-9095	3.1.10
CT1.01-500-10595	3.1.10
CT1.01-500-4025	3.1.10
CT1.01-500-4526	3.1.10
CT1.01-500-5040	3.1.10
CT1.01-500-7895	3.1.10
CT1.01-500-9095	3.1.10
CT1.01-525-10595	3.1.11
CT1.01-525-4025	3.1.11
CT1.01-525-4526	3.1.11
CT1.01-525-5040	3.1.11
CT1.01-525-7895	3.1.11
CT1.01-525-9095	3.1.11
CT1.02-425-10595	3.1.9
CT1.02-425-4025	3.1.9
CT1.02-425-4526	3.1.9
CT1.02-425-5040	3.1.9
CT1.02-425-7895	3.1.9
CT1.02-425-9095	3.1.9
CT1.02-450-10595	3.1.9
CT1.02-450-4025	3.1.9
CT1.02-450-4526	3.1.9
CT1.02-450-5040	3.1.9
CT1.02-450-7895	3.1.9
CT1.02-450-9095	3.1.9
CT1.02-475-10595	3.1.10
CT1.02-475-4025	3.1.10
CT1.02-475-4526	3.1.10
CT1.02-475-5040	3.1.10
CT1.02-475-7895	3.1.10
CT1.02-475-9095	3.1.10
CT1.02-500-10595	3.1.10
CT1.02-500-4025	3.1.10
CT1.02-500-4526	3.1.10
CT1.02-500-5040	3.1.10
CT1.02-500-7895	3.1.10
CT1.02-500-9095	3.1.10
CT1.02-525-10595	3.1.11
CT1.02-525-4025	3.1.11
CT1.02-525-4526	3.1.11
CT1.02-525-5040	3.1.11
CT1.02-525-7895	3.1.11
CT1.02-525-9095	3.1.11
D0205	3.2.20
DIC0108BR	3.1.36
DIC0108BR	3.1.36
DIS0107BR	3.1.36
DIS0107WH	3.1.36
DP0207	3.2.24
DP0208	3.2.24
DR-11-05	3.5.1
DR-11-07	3.5.1
DR-11-10	3.5.1
DR-12-05	3.5.1
DR-12-07	3.5.1
DR-12-10	3.5.1
EC-425L	3.1.15
EC-425R	3.1.15
EC-450L	3.1.15
EC-450R	3.1.15
EC-475L	3.1.15
EC-475R	3.1.15
EC-500L	3.1.15
EC-500R	3.1.15
EC-525L	3.1.15
EC-525R	3.1.15
EC-625L	3.1.15
EC-625R	3.1.15
ECS-500L	4.1.2
ECS-500R	4.1.2
ECS-625L	4.1.2
ECS-625R	4.1.2
HG003	3.1.32
HI002	3.1.32

БЫСТРЫЙ ПОИСК

Артикул	№ страницы
HKU001	3.5.5
I0500	3.5.2
IB-111	3.4.21
IB-127	3.4.21
IB-152	3.4.21
IB-152-5/4	3.4.21
IB-67L	3.4.21
IB-67R	3.4.21
IB-86	3.4.21
IH110	3.1.26
IH110S	4.1.4
IP-152-3000	3.4.9
IP-95-3000	3.4.9
IS33	3.1.20
IS04	3.1.31
IS05	3.1.31
IS06	3.2.15
IS16	3.1.20
IS23S	4.1.6
IS85-3060	3.3.7
IS85-4560	3.3.7
IS85-6000	3.3.7
LS0102	3.1.38
M10N	5.3
M10x130B	5.2
M10x25B	5.1
M10x70B	5.2
M3N	5.2
M3X25S	5.4
M5x12S	3.2.20
M6I	5.4
M6N	5.2
M6N-SS	5.2
M6X12BP	5.2
M6x16B	5.1
M6x16BP	5.1
M6x16B-SS	5.1
M6x16S	5.4
M6x20S	5.4
M8N	5.3
M8X12B	5.1
M8x25B	5.1
MS-550	3.3.23
MW1.01-500	3.1.5
MW1.01-625	3.1.5
MW1.02-500	3.1.5
MW1.02-625	3.1.5
MW1.03-500	3.1.5
MW1.03-625	3.1.5
MW1.04-500	3.1.5
MW1.04-625	3.1.5
PB-100L	3.4.20
PB-100R	3.4.20
PB-68L	3.4.20
PB-68R	3.4.20
PR0503	3.5.4
PRD001	3.2.12
PRD002	3.2.21
PRD01-5290	3.1.28
PRD01-6290	3.1.28
PRD01-7000	3.1.28
PRD02-5290	3.1.29
PRD02-6290	3.1.29
PRD02-7000	3.1.29
PRD103-01L	3.2.17
PRD103-01R	3.2.17
PRD103L	3.2.17
PRD103R	3.2.17
PRD112-01L	3.2.11
PRD112-01R	3.2.11
PRD112L	3.2.11
PRD112LL	3.2.12
PRD112R	3.2.11
PRD112LR	3.2.12
PRD122-01L	3.2.6

Артикул	№ страницы
PRD122-01R	3.2.6
PRD122L	3.2.6
PRD122R	3.2.6
PRD123-01L	3.2.6
PRD123-01R	3.2.6
PRD123L	3.2.6
PRD123R	3.2.6
PRD124L	3.2.6
PRD124R	3.2.6
PRD12-5290	3.1.28
PRD12-6290	3.1.28
PRD12-7000	3.1.28
PRD132-01L	3.2.11
PRD132-01R	3.2.11
PRD132L	3.2.11
PRD132LL	3.2.11
PRD132LR	3.2.11
PRD132R	3.2.11
PRD13-4960	3.2.23
PRD13-5690	3.2.23
PRD13-6600	3.2.23
PRD141L	3.2.12
PRD141R	3.2.12
PRD14-6000	3.1.29
PRD18	3.2.13
PRD19S-6000	4.1.5
PRD201	3.2.17
PRD201-01	3.2.17
PRD20-7000	3.1.19
PRD212-01L	3.2.10
PRD212-01R	3.2.10
PRD212L	3.2.10
PRD212R	3.2.10
PRD21-7000	3.1.19
PRD222-01L	3.2.5
PRD222-01R	3.2.5
PRD222L	3.2.5
PRD222R	3.2.5
PRD223-01L	3.2.5
PRD223-01R	3.2.5
PRD223L	3.2.5
PRD223LL	3.2.5
PRD223LR	3.2.5
PRD223R	3.2.5
PRD22-7000	3.1.18
PRD23-7000	3.1.18
PRD24-7000	3.1.18
PRD25-7000	3.1.19
PRD26-5000	3.2.22
PRD26-7000	3.2.22
PRD27-4500	3.2.23
PRD27-6500	3.2.23
PRD30-6000	3.1.20
PRD311-01L	3.2.10
PRD311-01R	3.2.10
PRD311L	3.2.10
PRD311LL	3.2.10
PRD311LR	3.2.10
PRD311R	3.2.10
PRD401-01L	3.2.16
PRD401-01R	3.2.16
PRD401L	3.2.16
PRD401R	3.2.16
PRD421-01L	3.2.9
PRD421-01R	3.2.9
PRD421L	3.2.9
PRD421R	3.2.9
PRD422	3.2.14
PRD432-01L	3.2.4
PRD432-01R	3.2.4
PRD432L	3.2.4
PRD432R	3.2.4
PRD433-01L	3.2.4
PRD433-01R	3.2.4
PRD433L	3.2.4

Артикул	№ страницы
PRD433R	3.2.4
PRD434L	3.2.4
PRD434R	3.2.4
PRD511-01L	3.2.9
PRD511-01R	3.2.9
PRD511L	3.2.9
PRD511R	3.2.9
PRG01-3355	3.3.5
PRG01-4155	3.3.5
PRG01-4555	3.3.5
PRG01-6000	3.3.5
PRG01LFL-3355	3.3.5
PRG01 LFL -4155	3.3.5
PRG01 LFL -4555	3.3.5
PRG01 LFL -6000	3.3.5
PRG01LFR-3355	3.3.5
PRG01 LFR -4155	3.3.5
PRG01 LFR -4555	3.3.5
PRG01 LFR -6000	3.3.5
PRG01LL-3355	3.3.5
PRG01 LL -4155	3.3.5
PRG01 LL -4555	3.3.5
PRG01 LL -6000	3.3.5
PRG01LR-3355	3.3.5
PRG01 LR -4155	3.3.5
PRG01 LR -4555	3.3.5
PRG01 LR -6000	3.3.5
PRG02H-3290	3.3.4
PRG02H-3790	3.3.4
PRG02H-4375	3.3.4
PRG02LL-2295	3.3.4
PRG02LL-2420	3.3.4
PRG02LL-2545	3.3.4
PRG02LL-2670	3.3.4
PRG02LL-2810	3.3.4
PRG02LL-3295	3.3.4
PRG02LR-2295	3.3.4
PRG02LR-2420	3.3.4
PRG02LR-2545	3.3.4
PRG02LR-2670	3.3.4
PRG02LR-2810	3.3.4
PRG02LR-3295	3.3.4
PRG02NL-2295	3.3.3
PRG02NL-2420	3.3.3
PRG02NL-2545	3.3.3
PRG02NL-2670	3.3.3
PRG02NL-2810	3.3.3
PRG02NL-3295	3.3.3
PRG02NR-2295	3.3.3
PRG02NR-2420	3.3.3
PRG02NR-2545	3.3.3
PRG02NR-2670	3.3.3
PRG02NR-2810	3.3.3
PRG02NR-3295	3.3.3
PRG02SL-2725	4.2.4
PRG02SR-2725	4.2.4
PRG03-2300	3.3.9
PRG03-2800	3.3.9
PRG03-3500	3.3.9
PRG03-4000	3.3.9
PRG03-4500	3.3.9
PRG03-6000	3.3.9
PRG04-1795	3.3.8
PRG04-1920	3.3.8
PRG04-2045	3.3.8
PRG04-2170	3.3.8
PRG04-2295	3.3.8
PRG04-2435	3.3.8
PRG04-2727	3.3.8
PRG04-2970	3.3.8
PRG04S-2170	4.2.3
PRG04S-2295	4.2.3
PRG04S-2730	4.2.3
PRG04S-2970	4.2.3
PRG05-2548	3.3.6

БЫСТРЫЙ ПОИСК

Артикул	№ страницы
PRG05-2848	3.3.6
PRG05-3048	3.3.6
PRG05-3548	3.3.6
PRG05-6000	3.3.6
PRG05S-2548	4.2.2
PRG05S-2848	4.2.2
PRG05S-3048	4.2.2
PRG05S-3275	4.2.2
PRG06-2150	3.3.28
PRG07-3300	3.3.15
PRG07-6000	3.3.15
PRG07N-3053	3.3.14
PRG07N-3553	3.3.14
PRG07N-4053	3.3.14
PRG07N-4553	3.3.14
PRG07N-5106	3.3.14
PRG07N-6000	3.3.14
PRG07NS-3053	4.2.3
PRG09-1160	3.3.28
PRG09-1480	3.3.28
PRG09-1800	3.3.28
PRG09-3000	3.3.28
PRG11S-5700	4.1.5
PRG65-4020	3.1.30
PRG65-5020	3.1.30
PRG65-6020	3.1.30
PRG65-6520	3.1.30
PRG65-6920	3.1.30
R-130-11-G	3.1.27
R-130-11-SS	3.1.27
R-130-12-G	3.1.27
R-130-12-SS	3.1.27
R-205-12-G	3.1.27
R-205-12-SS	3.1.27
RBG700L	3.1.21
RBG700L-SS	3.1.21
RBG700R	3.1.21
RBG700R-SS	3.1.27
RBG800L	3.1.23
RBG800L-SS	3.1.23
RBG800R	3.1.23
RBG800R-SS	3.1.23
RBG900L	3.1.21
RBG900L-SS	3.1.21
RBG900R	3.1.21
RBG900R-SS	3.1.27
RBI123	3.1.22
RBI446L	3.1.23
RBI446ML	3.124
RBI446MR	3.1.24
RBI446R	3.1.23
RBS700L	4.1.3
RBS700R	4.1.3
RBS800L	4.1.4
RBS800R	4.1.4
RBS900L	4.1.3
RBS900R	4.1.3
RC05005	3.5.5
RE101FL-5	3.3.11
RE101FR-5	3.3.11
RE101L	3.3.11
RE101R	3.3.11
RE101FL-10	3.3.11
RE101FR-10	3.3.11
RE101FL-15	3.3.11
RE101FR-15	3.3.11
RE101FL-20	3.3.11
RE101FR-20	3.3.11
RE101FL-25	3.3.11
RE101FR-25	3.3.11
RE101FL-30	3.3.11
RE101FR-30	3.3.11
RE701HL	3.3.10
RE701HR	3.3.10
RE801L	3.3.10

Артикул	№ страницы
RE801R	3.3.10
RE801SL	4.2.4
RE801SR	4.2.4
RLG0105L	3.1.33
RLG0105R	3.1.33
RLG0106L	3.1.33
RLG0106R	3.1.33
RLI0103	3.1.34
RM0104-4500	3.1.33
RM0104-6000	3.1.33
RP112	3.1.25
RP113	3.1.25
RP121	3.1.26
RP122	3.1.26
RS0.05-500	3.1.7
RS0.05-625	3.1.7
RS0.06-500	3.1.7
RS0.06-625	3.1.7
RS0.07-500	3.1.7
RS0.07-625	3.1.7
RS0301	3.3.30
RS1.01-500	3.1.6
RS1.01-625	3.1.6
RS1.02-500	3.1.6
RS1.02-625	3.1.6
RS1.03-500	3.1.6
RS1.03-625	3.1.6
RS1.04-500	3.1.6
RS1.04-625	3.1.6
S0504	3.5.5
S130L-760	3.3.16
S130L-960	3.3.16
S130R-760	3.3.16
S130R-960	3.3.16
S140LFL-10	3.3.13
S140LFL-15	3.3.13
S140LFL-20	3.3.13
S140LFL-25	3.3.13
S140LFL-30	3.3.13
S140LFL-5	3.3.13
S140LFR-10	3.3.13
S140LFR-15	3.3.13
S140LFR-20	3.3.13
S140LFR-25	3.3.13
S140LFR-30	3.3.13
S140LFR-5	3.3.13
S140LL	3.3.13
S140LR	3.3.13
S840NL	3.3.12
S840NR	3.3.12
S940LL	3.3.12
S940LR	3.3.12
S940SL	4.2.4
S940SR	4.2.4
SA-5/4	3.4.3
SB0100	3.1.32
SB0101S	4.1.6
SB212S	4.3.3
SB-235	3.3.29
SB-485	3.3.29
SBD-1L	3.4.10
SBD-1R	3.4.10
SBD-5/4L	3.4.10
SBD-5/4R	3.4.10
SBD-51L	3.4.10
SBD-51R	3.4.10
SBD-67L	3.4.10
SBD-67R	3.4.10
SCG-1	3.4.27
SCI-1	3.4.27
SCI-5/4	3.4.27
SF-152	3.4.9
SF-152-5/4	3.4.9
SF-51	3.4.8
SF-67	3.4.8

Артикул	№ страницы
SF-95	3.4.8
SH220S	4.3.3
SKH-38	3.4.26
SKH-75	3.4.26
SKS-38	3.4.26
SKS-75	3.4.26
SP202S	4.3.2
SS0206	3.2.25
SS0402	3.5.3
SS446L	3.5.3
SS446R	3.5.3
T-100-6000	3.3.20
TB006	3.3.27
TB007	3.3.28
TB0061	3.3.27
TB191S-1000	4.2.7
TB191S-300	4.2.7
TB191S-500	4.2.7
TB191S-800	4.2.7
TB192S	4.2.7
TB603	3.3.26
TB604	3.3.27
TB607-1000	3.3.26
TB607-1500	3.3.26
TB607-300	3.3.26
TB607-500	3.3.26
TB607-800	3.3.26
TBG815	3.4.24
TBI510L	3.4.23
TBI510R	3.4.23
TBI520L	3.4.23
TBI520R	3.4.23
TBI530L	3.4.23
TBI530R	3.4.23
TBI540L	3.4.23
TBI540R	3.4.23
TBI550L	3.4.23
TBI550R	3.4.23
TBI560L	3.4.23
TBI560R	3.4.23
TBI570L	3.4.23
TBI570R	3.4.23
TBI580	3.4.24
TN30X25WHX1500L	4.3.5
TN32X25YLX1500L	4.3.5
TN34X25RDX1500L	4.3.5
TN34X33BLX1500R	4.3.5
TN36x33ORx1500R	4.3.5
TN38x33PNx1500R	4.3.5
TN40X33GNX1500R	4.3.5
TN42X33BKX1500R	4.3.5
TP-550	3.3.23
TS100X152X1400L	3.4.7
TS100X152X1400R	3.4.7
TS100X152X1700L	3.4.7
TS100X152X1700R	3.4.7
TS100X152X2000L	3.4.7
TS100X152X2000R	3.4.7
TS105X152X1700L	3.4.7
TS105X152X1700R	3.4.7
TS105X152X2000L	3.4.7
TS105X152X2000R	3.4.7
TS110X152X1250L	3.4.7
TS110X152X1250R	3.4.7
TS110X152X2200L	3.4.7
TS110X152X2200R	3.4.7
TS115X152X1700L	3.4.7
TS115X152X1700R	3.4.7
TS115X152X2150L	3.4.7
TS115X152X2150R	3.4.7
TS50X51X1600L	3.4.5
TS50X51X1600R	3.4.5
TS55X51X1100L	3.4.5
TS55X51X1100R	3.4.5
TS55X51X1600L	3.4.5

БЫСТРЫЙ ПОИСК

Артикул	№ страницы
TS55X51X1600R	3.4.5
TS60X51X1000L	3.4.5
TS60X51X1000R	3.4.5
TS60X51X1350L	3.4.5
TS60X51X1350R	3.4.5
TS60X67X1600L	3.4.5
TS60X67X1600R	3.4.5
TS65X67X1050L	3.4.5
TS65X67X1050R	3.4.5
TS65X67X1750L	3.4.5
TS65X67X1750R	3.4.5
TS65X95X1700L	3.4.6
TS65X95X1700R	3.4.6
TS65X95X2200L	3.4.6
TS65X95X2200R	3.4.6
TS70X67X1200L	3.4.5
TS70X67X1200R	3.4.5
TS70X67X1350L	3.4.5
TS70X67X1350R	3.4.5
TS70X95X1500L	3.4.6
TS70X95X1500R	3.4.6
TS70X95X2100L	3.4.6
TS70X95X2100R	3.4.6
TS75X152X1700L	3.4.7
TS75X152X1700R	3.4.7
TS75X152X2000L	3.4.7
TS75X152X2000R	3.4.7
TS75X95X1450L	3.4.6
TS75X95X1450R	3.4.6
TS75X95X2300L	3.4.6
TS75X95X2300R	3.4.6
TS80X152X1700L	3.4.7
TS80X152X1700R	3.4.7
TS80X152X2100L	3.4.7

Артикул	№ страницы
TS80X152X2100R	3.4.7
TS80X67X1600L	3.4.5
TS80X67X1600R	3.4.5
TS80X67X1750L	3.4.5
TS80X67X1750R	3.4.5
TS80X95X1450L	3.4.6
TS80X95X1450R	3.4.6
TS80X95X1700L	3.4.6
TS80X95X1700R	3.4.6
TS80X95X2200L	3.4.6
TS80X95X2200R	3.4.6
TS85X152X1150L	3.4.7
TS85X152X1150R	3.4.7
TS85X152X1700L	3.4.7
TS85X152X1700R	3.4.7
TS85X152X2100L	3.4.7
TS85X152X2100R	3.4.7
TS85X95X1350L	3.4.6
TS85X95X1350R	3.4.6
TS85X95X1700L	3.4.6
TS85X95X1700R	3.4.6
TS85X95X1950L	3.4.6
TS85X95X1950R	3.4.6
TS90X152X1200L	3.4.7
TS90X152X1200R	3.4.7
TS90X152X1500L	3.4.7
TS90X152X1500R	3.4.7
TS90X152X2200L	3.4.7
TS90X152X2200R	3.4.7
TS90X95X1700L	3.4.6
TS90X95X1700R	3.4.6
TS90X95X2150L	3.4.6
TS90X95X2150R	3.4.6
TS95X152X1300L	3.4.7

Артикул	№ страницы
TS95X152X1300R	3.4.7
TS95X152X1550L	3.4.7
TS95X152X1550R	3.4.7
TS95X152X1850L	3.4.7
TS95X152X1850R	3.4.7
TS95X95X1700L	3.4.6
TS95X95X1700R	3.4.6
TS95X95X2200L	3.4.6
TS95X95X2200R	3.4.6
TSH-3000	3.4.2
TSH-4500	3.4.2
TSH-5500	3.4.2
TSS-5/4-4500	3.4.2
TSS-5000	3.4.2
TSS-5500	3.4.2
TB193S-360	4.2.7
US230S	4.3.2
VG-368BK	3.1.37
VG-368RBK	3.1.37
VG-368RWH	3.1.37
VG-368WH	3.1.37
W040BR	3.1.36
W040WH	3.1.36
W046	3.1.35
W085	3.1.35
W095	3.1.35
WH010	3.2.18
WH011	3.2.19
WH012	3.2.19
WL0200	3.2.27
WL0201	3.2.26
WL0202	3.2.27
WL0203	3.2.27
WL0204	3.2.26

АЛЮТЕХ ВОРОТНЫЕ СИСТЕМЫ – ПРЕДПРИЯТИЕ ГРУППЫ КОМПАНИЙ АЛЮТЕХ

ГРУППА КОМПАНИЙ АЛЮТЕХ

Группа компаний Алютех объединяет 5 производственных предприятия и 22 сбытовых подразделения, расположенных на территории России, Украины и Беларуси.

ВЫПУСКАЕМАЯ ПРОДУКЦИЯ

- Сэндвич-панели для секционных ворот.
- Алюминиевые экструдированные профили для секционных ворот и роллетных систем.
- Стальные направляющие профили, кронштейны, соединительные пластины и другие комплектующие для секционных ворот.
- Алюминиевые профильные системы для строительства.
- Алюминиевые и стальные профили роликовой прокатки, комплектующие и аксессуары для ролетных систем.
- Алюминиевые оконные отливы и сопутствующие элементы.
- Гаражные и промышленные секционные ворота.

АЛЮТЕХ ВОРОТНЫЕ СИСТЕМЫ

Современное высокоэффективное промышленное предприятие, входящее в ГРУППУ КОМПАНИЙ АЛЮТЕХ. Площадь производственных помещений – более 10 000 м^2.

АЛЮТЕХ ВОРОТНЫЕ СИСТЕМЫ занимается производством:

- сэндвич-панелей для секционных ворот;
- стальных направляющих профилей, радиусных элементов, кронштейнов, соединительных пластин и других комплектующих для секционных ворот;
- Гаражных, промышленных и панорамных секционных ворот.

Производство алюминиевых экструдированных профилей для секционных ворот осуществляется на предприятии ГК АЛЮТЕХ АЛЮМИНТЕХНО.

АЛЮТЕХ ВОРОТНЫЕ СИСТЕМЫ ориентировано на производство секционных гаражных и промышленных ворот для рынков России, Украины, Беларуси, Восточной и Западной Европы.

Собственное производство секционных ворот дает возможность адекватно оценивать качество производимой воротной комплектации и быстро реагировать на запросы рынка.

АЛЮТЕХ ВОРОТНЫЕ СИСТЕМЫ – ПРЕДПРИЯТИЕ ГРУППЫ КОМПАНИЙ АЛЮТЕХ

На предприятии осуществляется мониторинг процессов на всех стадиях жизненного цикла продукции – начиная от проектирования до поставки готовой продукции клиентам – проводится контроль качества закупаемых для производства сырья и комплектующих, операционный контроль в процессе изготовления, контроль качества готовой продукции, условий ее хранения. Для изготовления секционных ворот используется сырье лучших европейских поставщиков, применяются самые современные технологии и новейшее оборудование.

АЛЮТЕХ ВОРОТНЫЕ СИСТЕМЫ прошло сертификационный аудит по новому стандарту ISO 9001: 2008 года, что подтверждено сертификатом TUV Rheinland InterCert № 75 10070322.

ЛИНИЯ ПО ПРОИЗВОДСТВУ СЭНДВИЧ-ПАНЕЛЕЙ

Предприятие оснащено современной, высокопроизводительной линией одного из ведущих производителей оборудования для изготовления полиуретановых сэндвич-панелей компании Siempelkamp (Германия).

В составе линии – пеногенератор фирмы Krauss Maffei (Германия), которая является одним из мировых лидеров по производству полиуретановых машин.

При производстве сэндвич-панели «Алютех» используется качественное сырье от ведущих производителей.

Все вещества, применяемые для изготовления пенополиуретанового утеплителя, являются экологически-чистыми и соответствуют соглашениям, принятым Монреальским протоколом 1987 года по веществам, разрушающим озоновый слой, со всеми последующими корректировками.

ЛИНИЯ ПО ПРОИЗВОДСТВУ СТАЛЬНЫХ ПРОФИЛЕЙ

Производство стальных профилей осуществляется на высокотехнологичной европейской автоматизированной линии, позволяющей выпускать стальные профили без повреждений цинкового покрытия с высокой точностью выполняемых размеров. На данный момент на линии производится 14 видов профилей (направляющие профили, С-профили, профили для системы телескопического подвеса).

На предприятии внедрена система контроля геометрии и качества профиля в процессе производства.

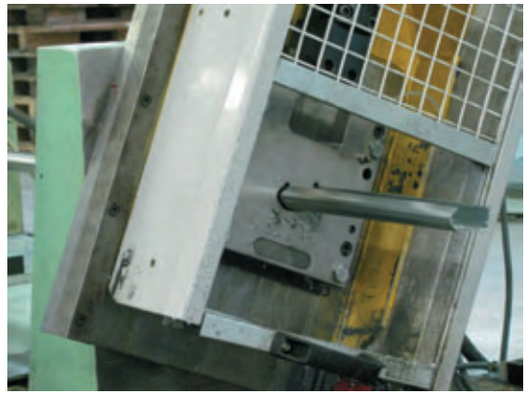

ПРОИЗВОДСТВО ЭКСТРУДИРОВАННЫХ АЛЮМИНИЕВЫХ ПРОФИЛЕЙ ДЛЯ СЕКЦИОННЫХ ВОРОТ

Производство экструдированных алюминиевых профилей для секционных ворот, их последующая окраска и анодирование осуществляются на АЛЮМИНТЕХНО. Предприятие оснащено оборудованием ведущих производителей США, Германии, Италии, Великобритании, Канады и др. На заводе реализован полный цикл производства: от плавки первичного алюминия до выпуска прессованных профилей и их окраски. Главные составляющие производства – современный литейный комплекс, высокотехнологичная прессовая линия и передовое покрасочное производства.

Производство по окраске и анодированию профилей соответствует требованиям международного стандарта Qualicoat и Qualanod, что подтверждено соответствующими сертификатами.

Алюминиевые профили, производимые на АЛЮМИНТЕХНО используются для:

- производства панорамных панелей;
- обрамления полотна секционных ворот и калитки.

ПРОИЗВОДСТВО СТАЛЬНЫХ КОМПЛЕКТУЮЩИХ

Применение специальной оснастки и постоянный контроль на всех стадиях производства деталей позволяет производить комплектующие для секционных ворот постоянно высокого качества. Сочетание универсального оборудования для обработки давлением с применением специальной оснастки обеспечивает высокую гибкость производства, что позволяет в максимально коротки сроки осуществлять внедрение новейших разработок. Для изготовления особоточных деталей применяются высокоточные станки с числовым программным управлением.

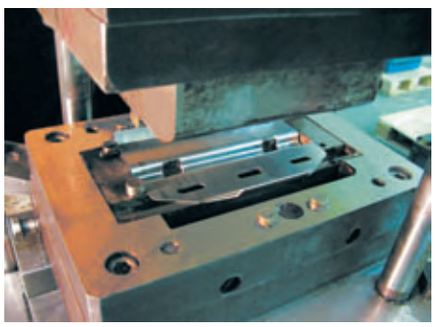

ЛИНИЯ ПО СБОРКЕ ВОРОТ

На АЛЮТЕХ ВОРОТНЫЕ СИСТЕМЫ используется высокотехнологическое оборудование, специально изготовленное для производства секционных ворот.

Производство ворот охвачено компьютерной сетью, позволяющей отслеживать и контролировать каждое изделие и сводить срок изготовления ворот к минимуму. Каждые ворота проходят через руки специалистов высокого уровня.

Передовые технологии и квалифицированный персонал обеспечивают производство высококонкурентной продукции.

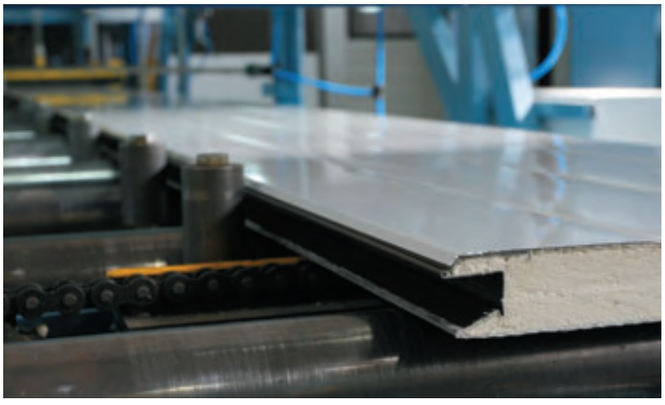

АЛЮТЕХ ВОРОТНЫЕ СИСТЕМЫ производит следующие виды секционных ворот:

- гаражные секционные ворота с торсионным валом и пружинами растяжения;
- промышленные секционные ворота (10 видов);
- алюминиевые панорамные секционные ворота;
- калитку в фасаде с секционными воротами.

Качество и безопасность секционных ворот соответствуют требованиям европейских стандартов EN и подтверждены сертификатом CE.

В целях рекламной поддержки предприятие предоставляет рекламно-информационные (буклеты, проспекты и т.п.) и информационно-технические материалы (каталоги продукции, техническую документацию, инструкции по монтажу и т.п.)

СЕРТИФИКАТЫ

СЕРТИФИКАТ ПОЖАРНОЙ БЕЗОПАСНОСТИ

ГОССТАНДАРТ

СЕРТИФИКАТ СООТВЕТСТВИЯ

СИСТЕМА СЕРТИФИКАЦИИ ГОСТ Р
ГОССТАНДАРТ РОССИИ

СЕРТИФИКАТ СООТВЕТСТВИЯ

СЕРТИФИКАТ ВІДПОВІДНОСТІ

Certificate

Standard ISO 9001:2008

Certificate Registr. No. 75 100 70322

TÜV Rheinland InterCert Kft. certifies:

Certificate Holder: Alutech Doors Systems LLC.
Selitskogo str., 10-508
FEZ «Minsk», Minsk region, 220075
Republic of Belarus

Scope: design, development, manufacture of protective and walling structures and their parts and components

An audit was performed. Proof has been furnished that the requirements according to ISO 9001:2008 are fulfilled.

Validity: The certificate is valid from 26.06.2009 until 25.06.2012

TÜVRheinland®
Precisely Right.

Сертификат

Стандарт ISO 9001:2008

Рег. номер 75 100 70322

Настоящим TÜV Rheinland InterCert подтверждает, что:

Держатель сертификата: ООО "Алютех Воротные Системы".
220075, Минский район,
СЭЗ «Минск», ул.Селицкого, 10-508
Республика Беларусь

В области: проектирование, разработка, производство защитных и ограждающих конструкций и комплектующих к ним.

Применяет систему, соответствующую требованиям стандарта ISO 9001:2008, что подтверждено на основании проверочного аудита.

Срок действия: Настоящий сертификат действителен с 26.06.2009 по 25.06.2012

TÜVRheinland®
Precisely Right.

Authorization to use
the quality sign

This is to certify that

AluminTechno LLC
Selitskogo Str. 12 BY-220075 Minsk Area / FEZ Minsk

Licence number: 3900

is authorized to use the quality sign which is shown above according to the REGULATIONS FOR THE USE OF THE QUALICOAT QUALITY SIGN FOR PAINT, LACQUER AND POWDER COATINGS ON ALUMINIUM FOR ARCHITECTURAL APPLICATIONS.

Date of issue of the licence: 25.06.2009

Period of validity of the licence: until 31.12.2009

Zurich, 31 October 2008

QUALICOAT — CERTIFICATION BODY

Frank Vieder, President — Josef Schnapp, AC-Fiduciaire Ltd

Qualanod

AluminTechno LLC
Mr. Leonid Simonov
Selitskogo Str. 12 - 211
BY-220075 Minsk Area – FEZ 'Minsk'
BELARUS

Zurich, 19 October 2008
AC2/BP/SB

Inspections QUALANOD carried out by COT bv, NL - Haarlem

Dear Mr. Simonov:

We are pleased to confirm the positive result of the following inspections for granting the QUALANOD licence:

Company	Licence	Report	Inspection	
AluminTechno LLC	4900	LA009-0800-FEZ	1. QA	11.03.2009
	3900	LA009-0801-FEZ	2. QA	20.08.2009

Remarks:
a) first visit for granting the QUALANOD licence
b) second visit for granting the QUALANOD licence

You will find enclosed a copy of both inspection reports as well as the certificate for the new licence no. 3900 (valid until 31.12.2010).

Yours sincerely,

QUALANOD

Pascale Bellot

Email

cc: Mr. A. De Blas, COT bv

СЕКЦИОННЫЕ ВОРОТА С ТОРСИОННЫМ ВАЛОМ

КОНСТРУКЦИЯ ГАРАЖНЫХ СЕКЦИОННЫХ ВОРОТ СТАНДАРТНОГО ТИПА МОНТАЖА

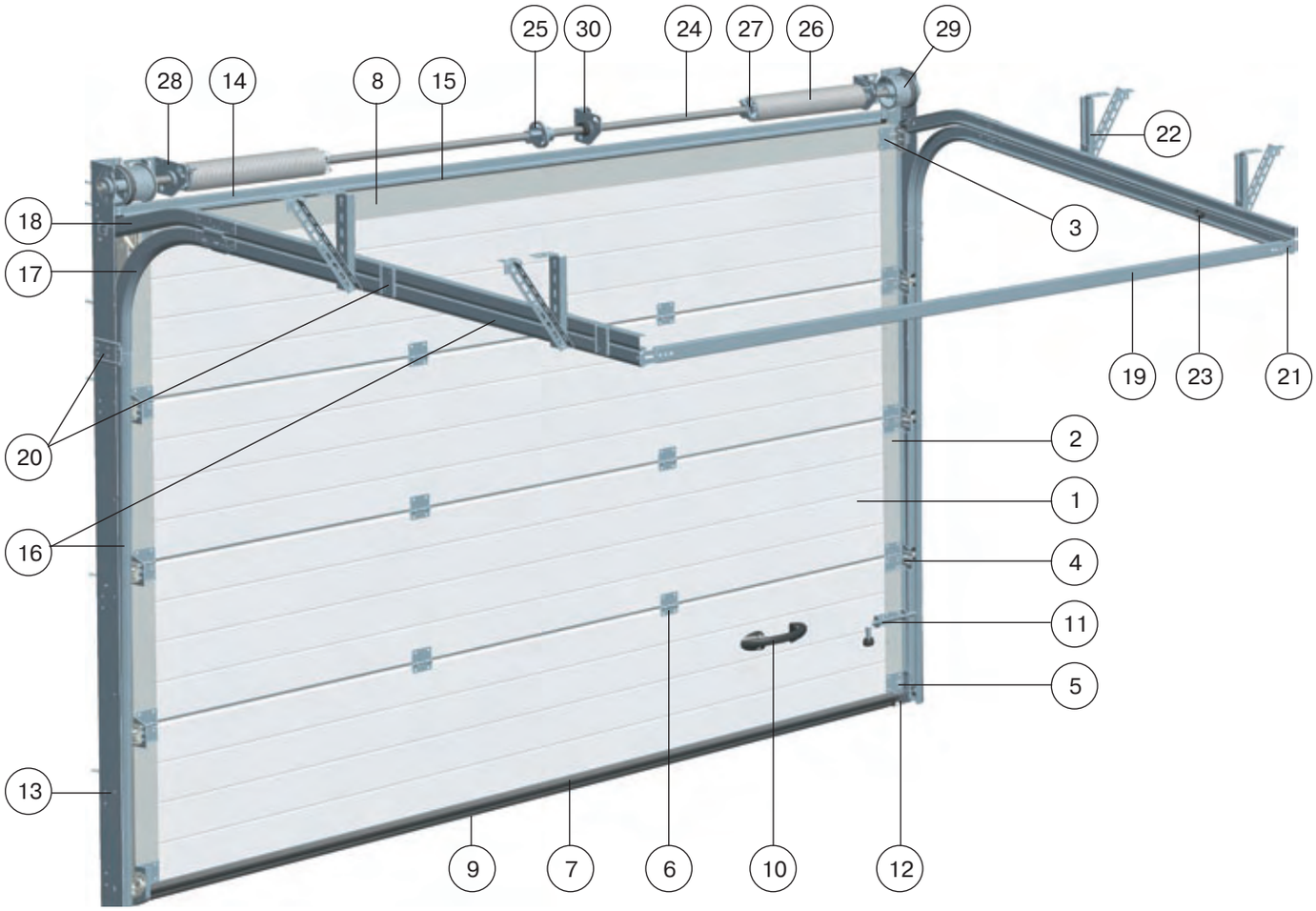

Секционные ворота АЛЮТЕХ соответствуют требованиям Европейских стандартов безопасности EN 12604 и EN 12453.

№	Наименование
	Полотно ворот
1	Сэндвич-панель
2	Накладка боковая
3	Кронштейн верхний
4	Кронштейн боковой
5	Кронштейн нижний
6	Петля промежуточная
7	Профиль воротный (нижний)
8	Профиль воротный (верхний)
9	Вставка уплотнительная (нижняя)
10	Ручка
11	Засов
12	Упор нижний
	Системы направляющих и подвеса
13	Профиль угловой
14	Профиль передний (нащельник)
15	Вставка уплотнительная

№	Наименование
16	Профиль направляющий
17	Элемент радиусный
18	Узел направляющий передний
19	С-профиль
20	Пластины соединительные
21	Кронштейн мерной планки
22	Телескопический подвес
23	Ограничитель
	Торсионный вал
24	Вал
25	Муфта соединительная
26	Пружина
27	Наконечник пружинный
28	Муфта предохранительная храповая
29	Барабан
30	Кронштейн промежуточный

КОНСТРУКЦИЯ СЕКЦИОННЫХ ВОРОТ С ТОРСИОННЫМ ВАЛОМ

КОНСТРУКЦИЯ ПРОМЫШЛЕННЫХ ВОРОТ СТАНДАРТНОГО ТИПА МОНТАЖА

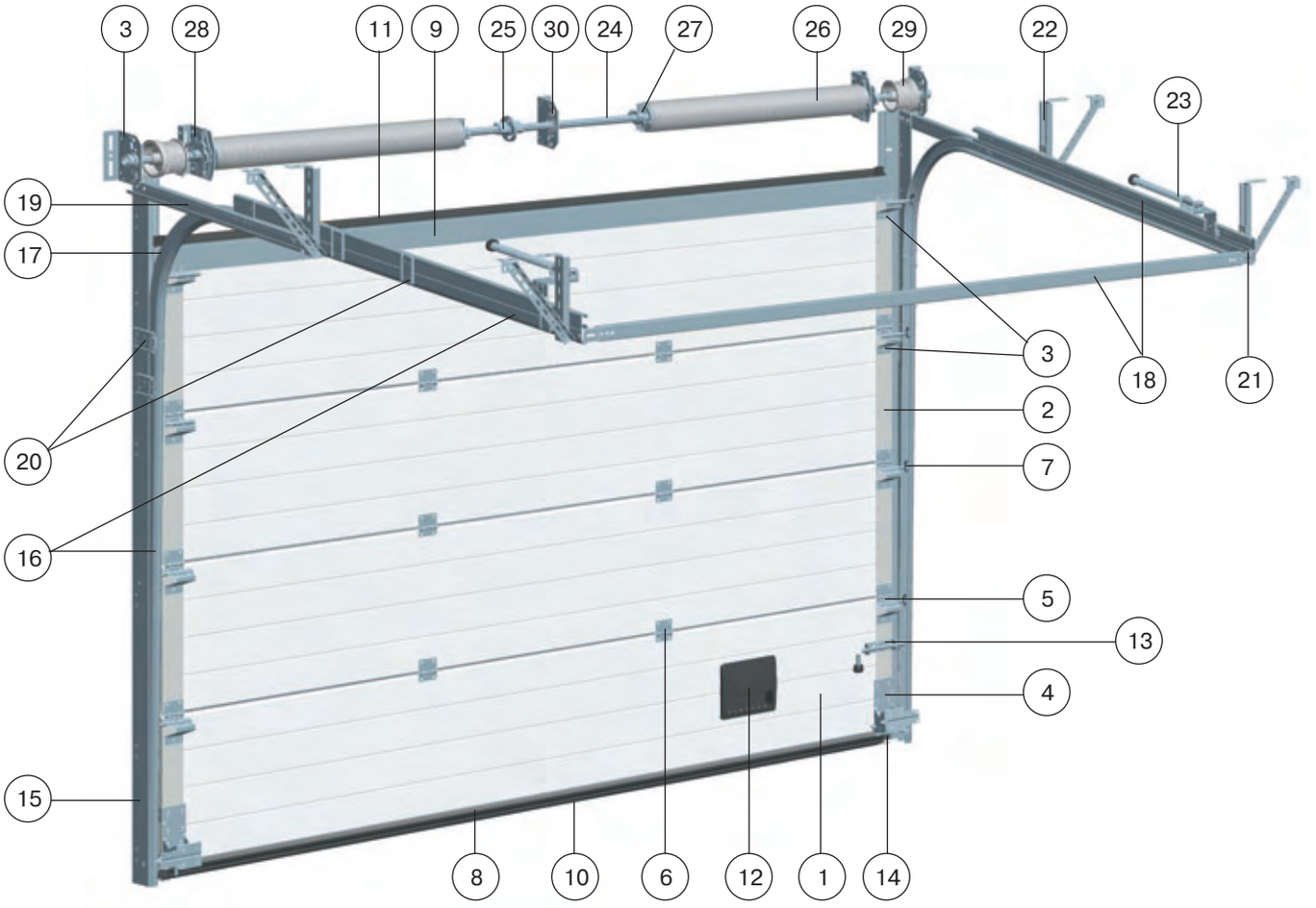

Секционные ворота АЛЮТЕХ соответствуют требованиям Европейских стандартов безопасности EN 12604 и EN 12453.

№	Наименование
	Полотно ворот
1	Сэндвич-панель
2	Накладка боковая
3	Кронштейн боковой
4	Кронштейн нижний
5	Накладка роликовая
6	Петля промежуточная
7	Ролик ходовой
8	Профиль воротный (нижний)
9	Профиль воротный (верхний)
10	Вставка уплотнительная (нижняя)
11	Вставка уплотнительная (верхняя)
12	Ручка
13	Засов
14	Упор нижний
	Системы направляющих и подвеса
15	Профиль угловой

№	Наименование
16	Профиль направляющий
17	Элемент радиусный
18	С-профиль
19	Узел передний
20	Пластины соединительные
21	Кронштейн мерной планки
22	Телескопический подвес
23	Демпфер
	Торсионный вал
24	Вал
25	Муфта соединительная
26	Пружина
27	Наконечник пружинный
28	Муфта предохранительная храповая
29	Барабан
30	Кронштейн промежуточный
31	Кронштейн боковой

ТИПЫ МОНТАЖА ГАРАЖНЫХ СЕКЦИОННЫХ ВОРОТ С ТОРСИОННЫМ ВАЛОМ

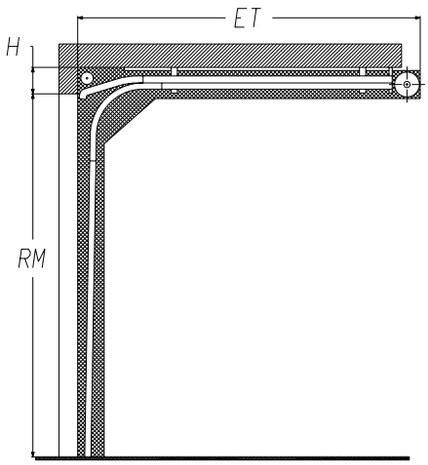

Низкий тип монтажа

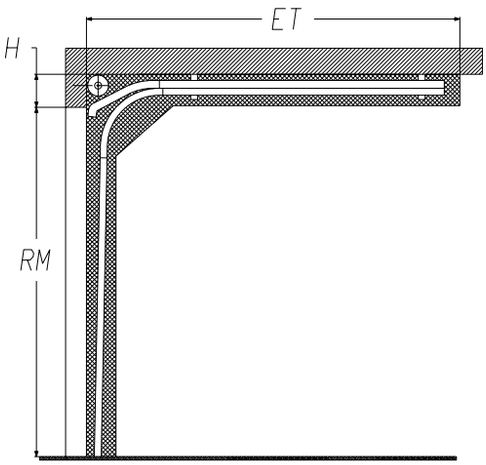

Стандартный тип монтажа

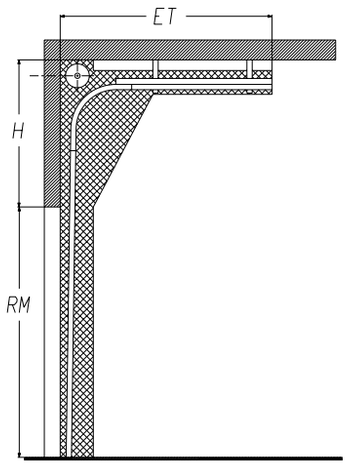

Высокий тип монтажа

H – высота перемычки, мм
RM – высота проема, мм
ET – глубина вхождения ворот внутрь помещения

Тип монтажа	Высота перемычки (H), мм
Низкий монтаж	Min 100
Стандартный монтаж	Min 210
Высокий монтаж с верхним расположением вала	Min 900

ТИПЫ МОНТАЖА ПРОМЫШЛЕННЫХ СЕКЦИОННЫХ ВОРОТ С ТОРСИОННЫМ ВАЛОМ

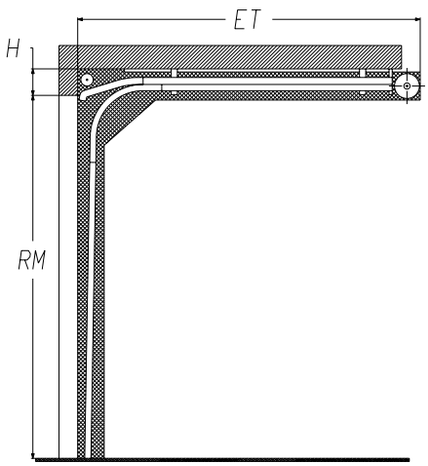

Низкий тип монтажа

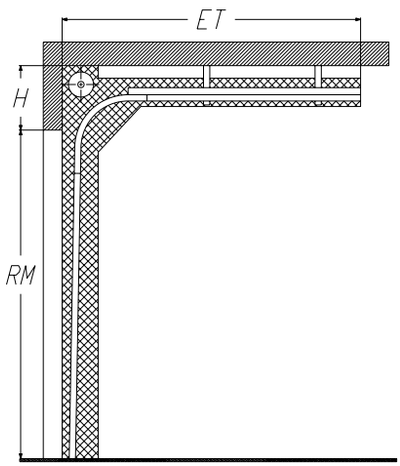

Стандартный тип монтажа

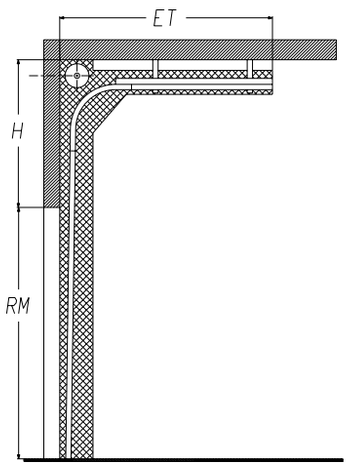

Высокий тип монтажа с верхним расположением вала

КОНСТРУКЦИЯ СЕКЦИОННЫХ ВОРОТ С ТОРСИОННЫМ ВАЛОМ

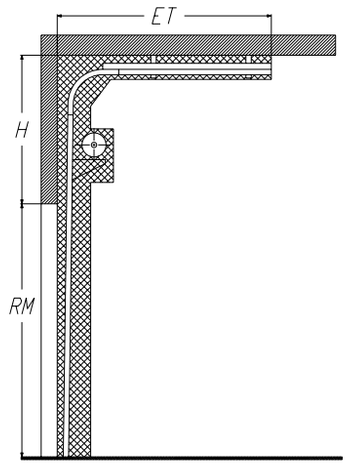

Высокий тип монтажа с нижним расположением вала

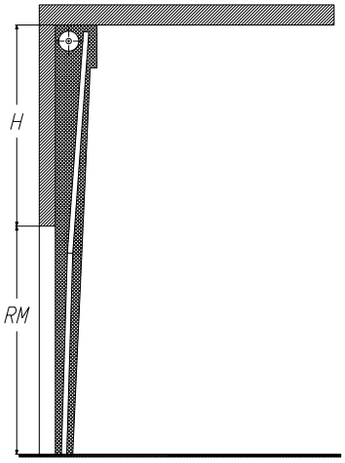

Вертикальный тип монтажа с верхним расположением вала

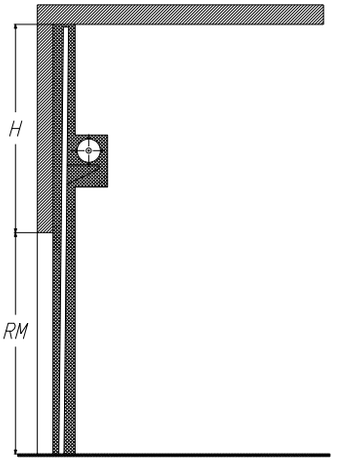

Вертикальный тип монтажа с нижним расположением вала

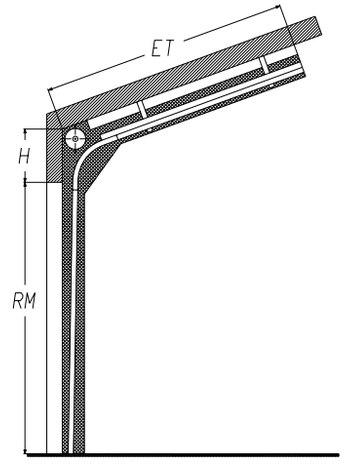

Наклонный тип монтажа

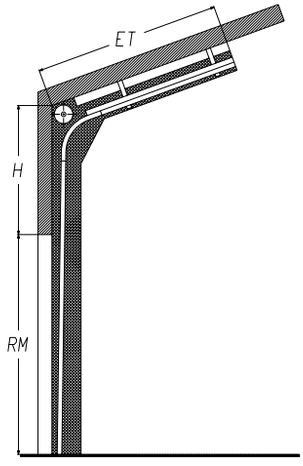

Наклонный высокий тип монтажа с верхним расположением вала

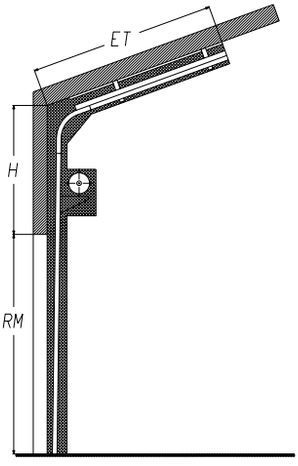

Наклонный высокий тип монтажа с нижним расположением вала

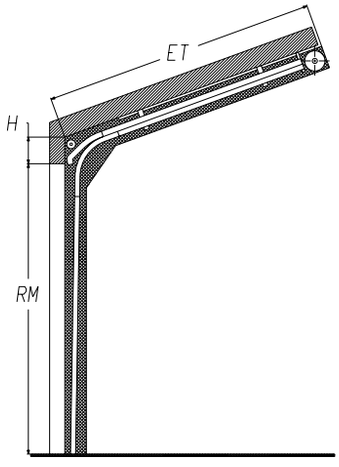

Наклонный низкий тип монтажа

H – высота перемычки, мм
RM – высота проема, мм
ET – глубина вхождения ворот внутрь помещения

Тип монтажа	Высота перемычки (H), мм
Низкий монтаж	Min 275
Стандартный монтаж	Min 410
Высокий монтаж с верхним расположением вала	Min 900
Высокий монтаж с нижним расположением вала	Min 1795
Вертикальный монтаж с верхним расположением вала	Min RM+340
Вертикальный монтаж с нижним расположением вала	Min RM+340
Наклонный монтаж	Min 490
Наклонный высокий монтаж с верхним расположением вала	Min 900
Наклонный высокий монтаж с нижним расположением вала	Min 1795
Наклонный низкий монтаж	Min 275

ПОЛОТНО ВОРОТ

ТИПОВАЯ КОНСТРУКЦИЯ ПОЛОТНА ГАРАЖНЫХ ВОРОТ

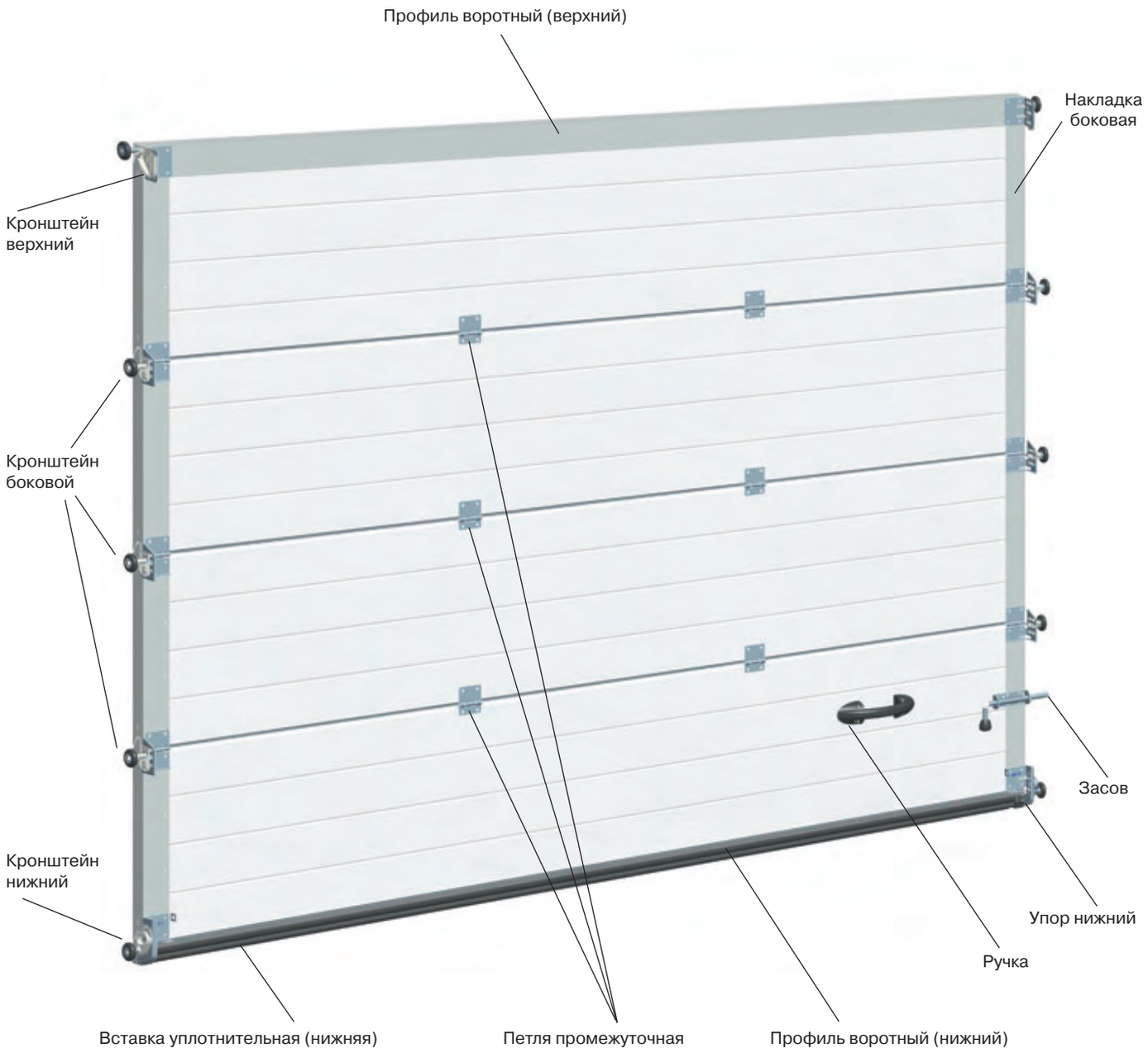

ПОЛОТНО ВОРОТ

3.1

ТИПОВАЯ КОНСТРУКЦИЯ ПОЛОТНА ПРОМЫШЛЕННЫХ ВОРОТ

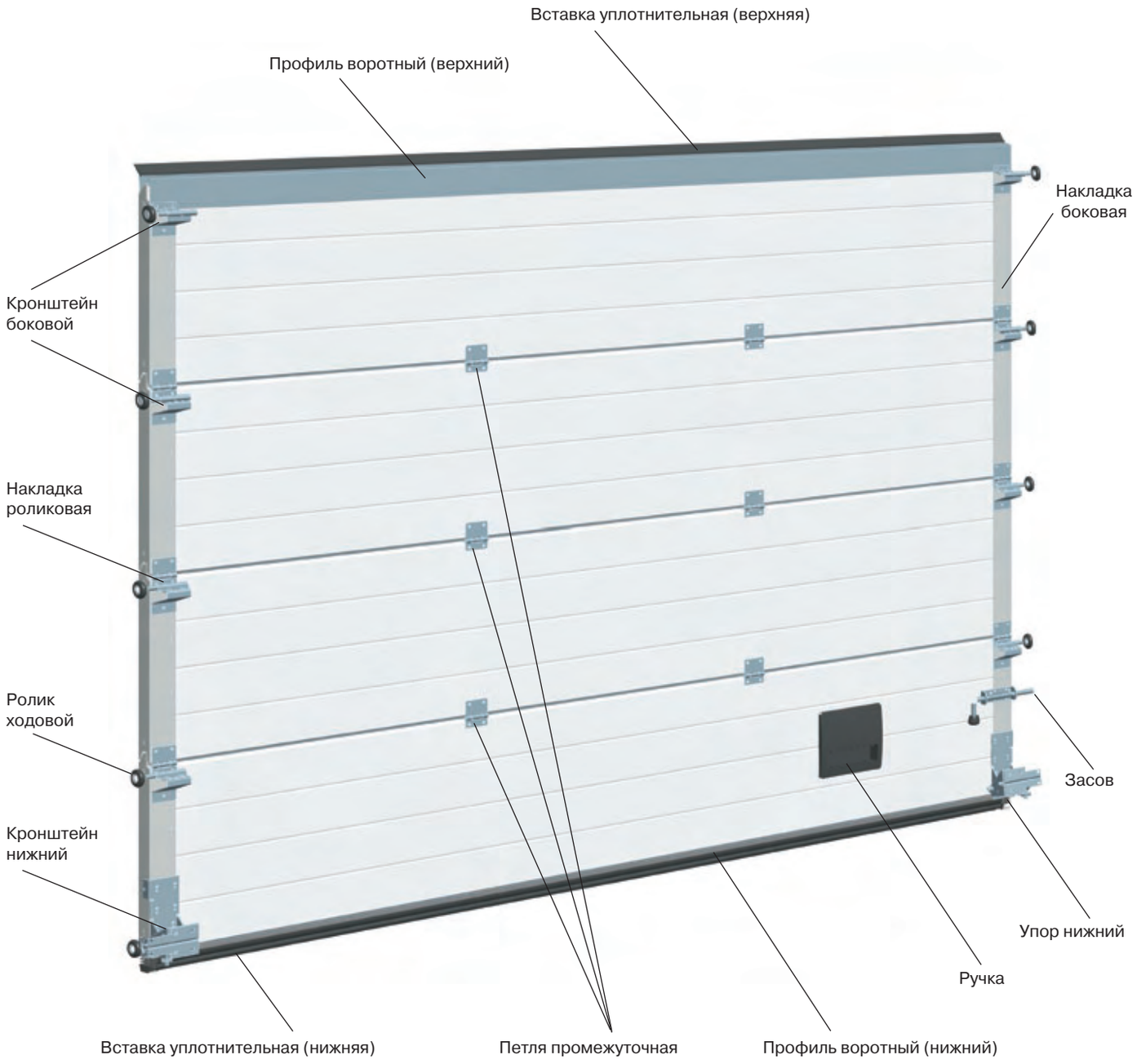

ТИПОВАЯ КОНСТРУКЦИЯ СЭНДВИЧ-ПАНЕЛИ С ЗАЩИТОЙ ОТ ЗАЩЕМЛЕНИЯ ПАЛЬЦЕВ

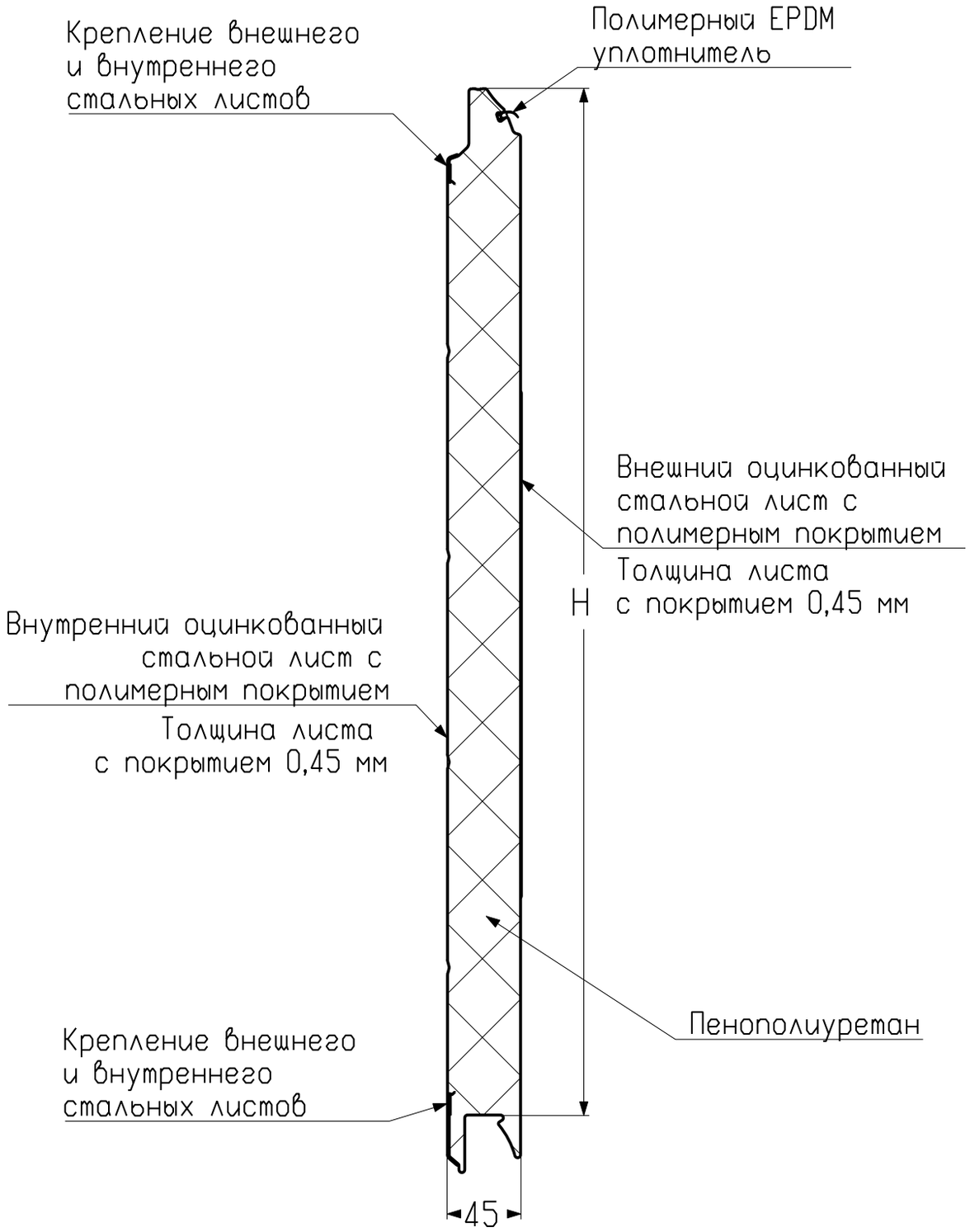

СЭНДВИЧ-ПАНЕЛИ ДЛЯ ПОЛОТНА ВОРОТ

СХЕМАТИЧЕСКОЕ ИЗОБРАЖЕНИЕ СЭНДВИЧ-ПАНЕЛЕЙ В ПОЛОТНЕ ВОРОТ

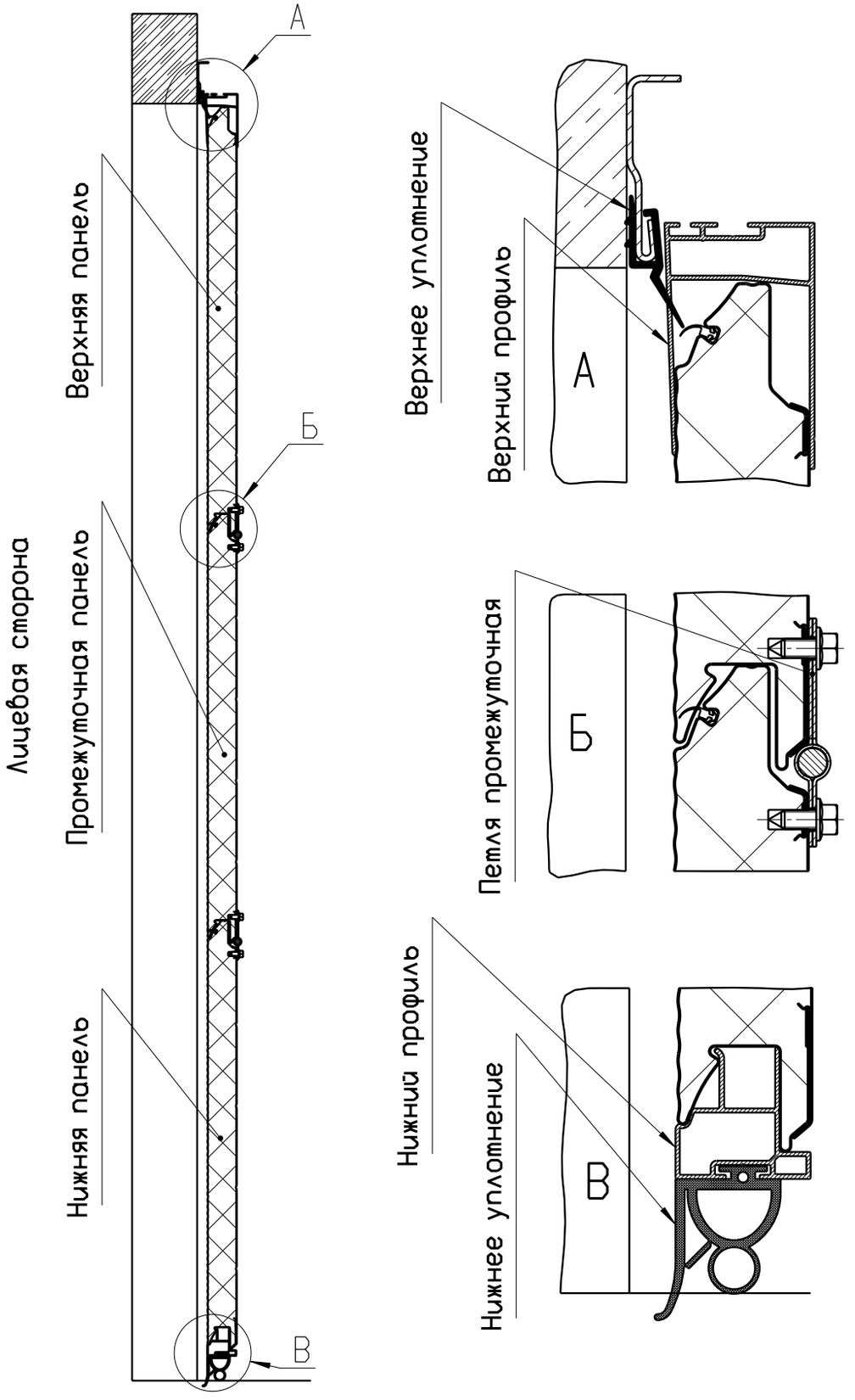

СЭНДВИЧ-ПАНЕЛИ С РИСУНКОМ «МИКРОВОЛНА»
СТРУКТУРА ПОВЕРХНОСТИ «ПОД ДЕРЕВО»

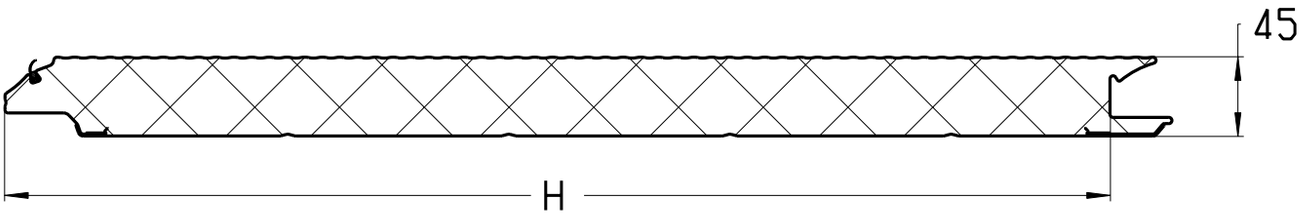

Панель воротная

Наружная сторона: структура поверхности «под дерево»
с рисунком «микроволна».
Внутренняя сторона: структура поверхности «гладкая»
с горизонтальными полосами, цвет RAL 9002.

Высота панели, мм 500
Толщина панели, мм 45
Вес, кг/м 5,31
Единица измерения ..... м

Арт.	Код	Цвет	Длина, м	Норма поставки, м
MW1.01-500	401040012	RAL 9016	12,2	268,4
MW1.02-500	401040017	RAL 8014	12,2	268,4
MW1.03-500	401040011	RAL 9006	12,2	268,4
MW1.04-500	401040014	RAL 5010	12,2	268,4

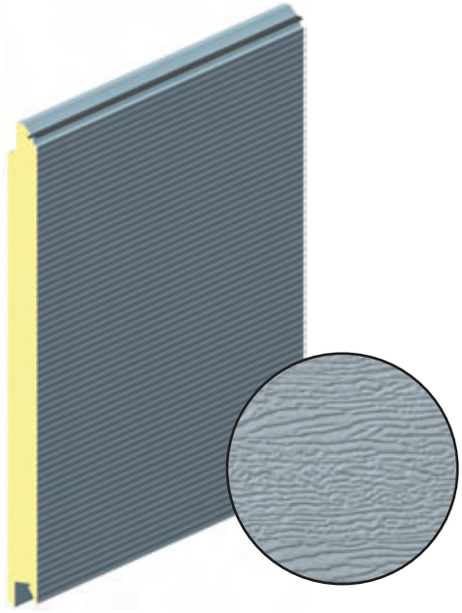

Панель воротная

Наружная сторона: структура поверхности «под дерево»
с рисунком «микроволна».
Внутренняя сторона: структура поверхности «гладкая»
с горизонтальными полосами, цвет RAL 9002.

Высота панели, мм 625
Толщина панели, мм 45
Вес, кг/м 6,38
Единица измерения ..... м

Арт.	Код	Цвет	Длина, м	Норма поставки, м
MW1.01-625	401090012	RAL 9016	12,2	268,4
MW1.02-625	401090017	RAL 8014	12,2	268,4
MW1.03-625	401090011	RAL 9006	12,2	268,4
MW1.04-625	401090014	RAL 5010	12,2	268,4

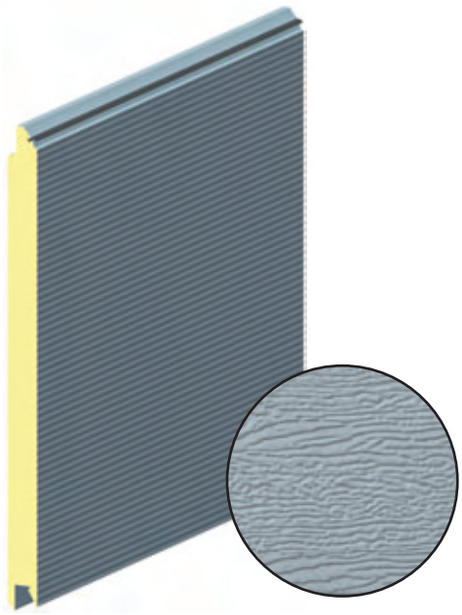

СЭНДВИЧ-ПАНЕЛИ ДЛЯ ПОЛОТНА ВОРОТ

СЭНДВИЧ-ПАНЕЛИ С ГОРИЗОНТАЛЬНЫМ ГОФРОМ
СТРУКТУРА ПОВЕРХНОСТИ «ПОД ДЕРЕВО»

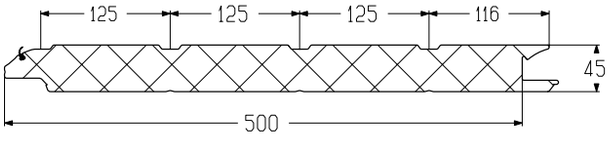

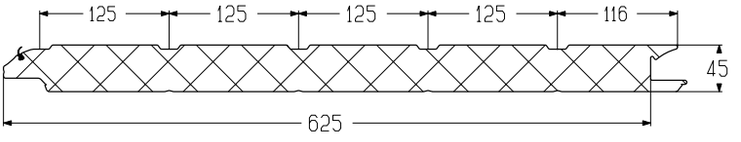

Панель воротная

Наружная сторона: структура поверхности «под дерево» с горизонтальным гофром.
Внутренняя сторона: структура поверхности «гладкая» с горизонтальными полосами, цвет RAL 9002.

Высота панели, мм 500
Толщина панели, мм 45
Вес, кг/м 5,37
Единица измерения ..... м

Арт.	Код	Цвет	Длина, м	Норма поставки, м
RS1.01-500	401040112	RAL 9016	12,2	268,4
RS1.02-500	401040117	RAL 8014	12,2	268,4
RS1.03-500	401040111	RAL 9006	12,2	268,4
RS1.04-500	401040114	RAL 5010	12,2	268,4

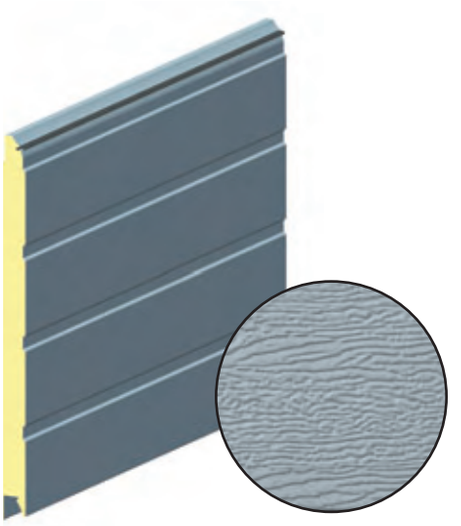

Панель воротная

Наружная сторона: структура поверхности «под дерево» с горизонтальным гофром.
Внутренняя сторона: структура поверхности «гладкая» с горизонтальными полосами, цвет RAL 9002.

Высота панели, мм 625
Толщина панели, мм 45
Вес, кг/м 6,43
Единица измерения ..... м

Арт.	Код	Цвет	Длина, м	Норма поставки, м
RS1.01-625	401090112	RAL 9016	12,2	268,4
RS1.02-625	401090117	RAL 8014	12,2	268,4
RS1.03-625	401090111	RAL 9006	12,2	268,4
RS1.04-625	401090114	RAL 5010	12,2	268,4

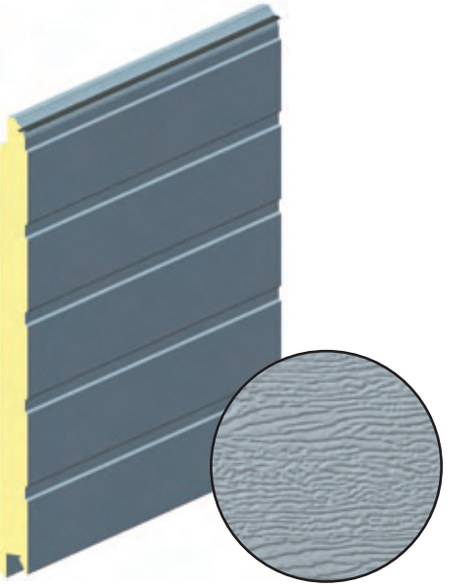

СЭНДВИЧ-ПАНЕЛИ С ГОРИЗОНТАЛЬНЫМ ГОФРОМ
СТРУКТУРА ПОВЕРХНОСТИ «ГЛАДКАЯ»

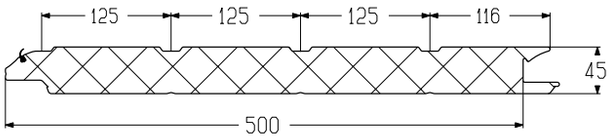

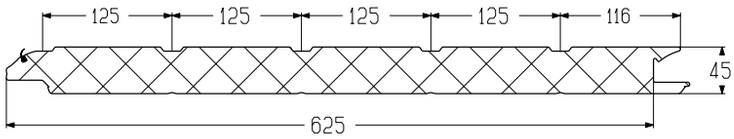

Панель воротная

Наружная сторона: структура поверхности гладкая
с горизонтальным гофром.
Внутренняя сторона: структура поверхности гладкая
с горизонтальными полосами, цвет RAL 9002.

Высота панели, мм 500
Толщина панели, мм 45
Вес, кг/м 5,5
Единица измерения ..... м

Арт.	Код	Цвет	Длина, м	Норма поставки, м
RS0.05-500	401040205	Золотой дуб	12,2	268,4
RS0.06-500	401040206	Темный дуб	12,2	268,4
RS0.07-500	401040207	Вишня	12,2	268,4

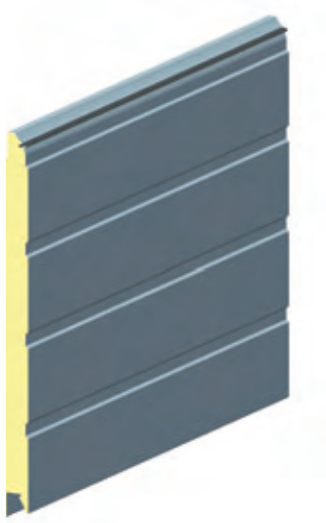

Панель воротная

Наружная сторона: структура поверхности «гладкая»
с горизонтальным гофром.
Внутренняя сторона: структура поверхности «гладкая»
с горизонтальными полосами, цвет RAL 9002.

Высота панели, мм 625
Толщина панели, мм 45
Вес, кг/м 6,57
Единица измерения ..... м

Арт.	Код	Цвет	Длина, м	Норма поставки, м
RS0.05-625	401090105	Золотой дуб	12,2	268,4
RS0.06-625	401090106	Темный дуб	12,2	268,4
RS0.07-625	401090107	Вишня	12,2	268,4

Золотой дуб

Темный дуб

Вишня

СЭНДВИЧ-ПАНЕЛИ ДЛЯ ПОЛОТНА ВОРОТ

СХЕМАТИЧЕСКОЕ ИЗОБРАЖЕНИЕ СЭНДВИЧ-ПАНЕЛИ С РИСУНКОМ «ФИЛЕНКА»

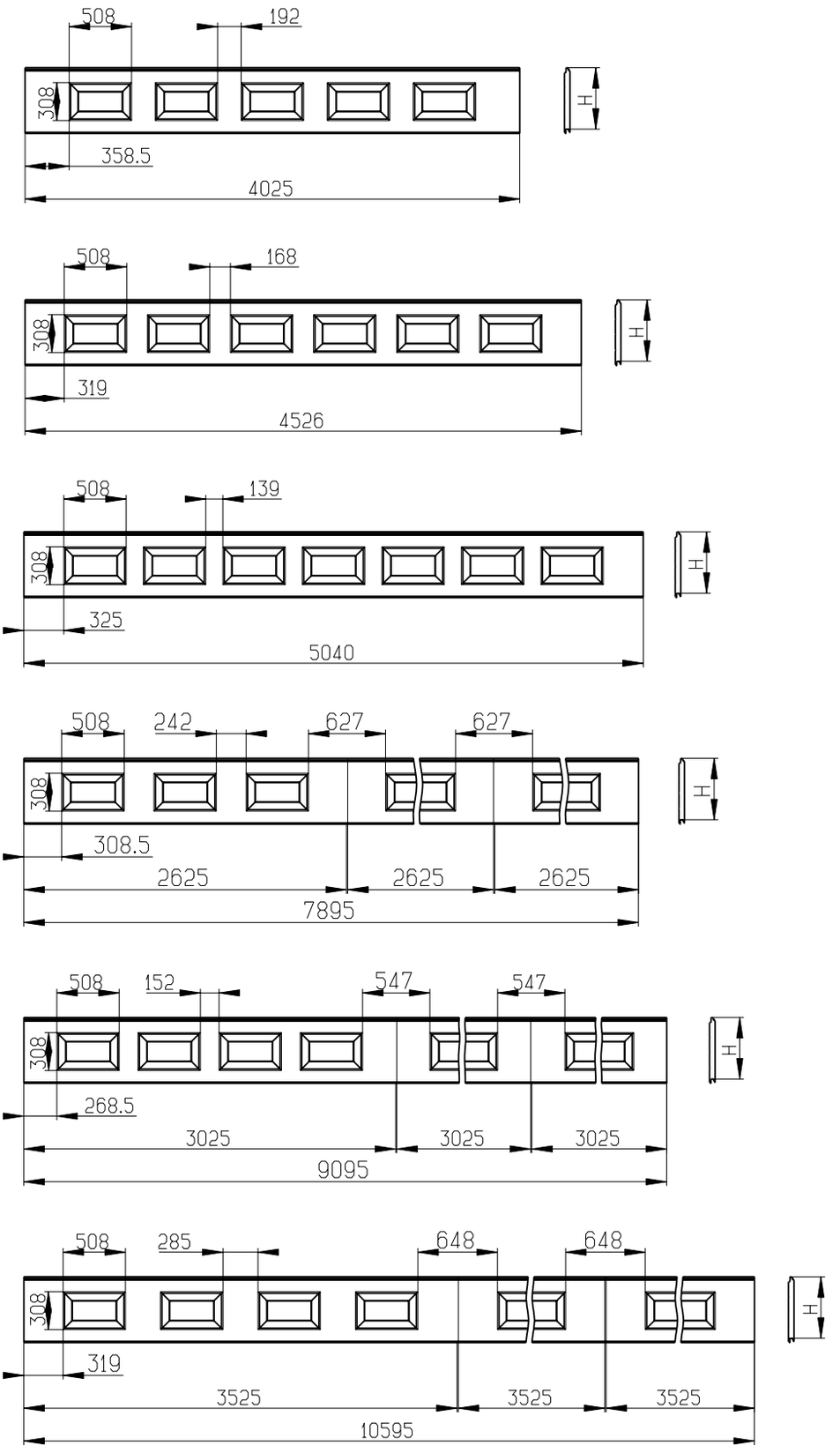

СЭНДВИЧ-ПАНЕЛИ С РИСУНКОМ «ФИЛЕНКА»
СТРУКТУРА ПОВЕРХНОСТИ «ПОД ДЕРЕВО»

Панель воротная

Наружная сторона: структура поверхности «под дерево»
с рисунком «филенка».
Внутренняя сторона: структура поверхности «гладкая»
с горизонтальными полосами, цвет RAL 9002.

Высота панели, мм 425
Толщина панели, мм 45
Вес, кг/м 4,68
Единица измерения ..... м

Арт.	Код	Цвет	Длина, м	Норма поставки, м
СТ1.01-425-4025	401010012	RAL 9016	4,025	88,55
СТ1.01-425-4526	401010112	RAL 9016	4,526	99,572
СТ1.01-425-5040	401010212	RAL 9016	5,040	110,88
СТ1.01-425-7895	401010312	RAL 9016	7,895	173,69
СТ1.01-425-9095	401010412	RAL 9016	9,095	200,09
СТ1.01-425-10595	401010512	RAL 9016	10,595	233,09
СТ1.02-425-4025	401010617	RAL 8014	4,025	88,55
СТ1.02-425-4526	401010717	RAL 8014	4,526	99,572
СТ1.02-425-5040	401010817	RAL 8014	5,040	110,88
СТ1.02-425-7895	401010917	RAL 8014	7,895	173,69
СТ1.02-425-9095	401011017	RAL 8014	9,095	200,09
СТ1.02-425-10595	401011117	RAL 8014	10,595	233,09

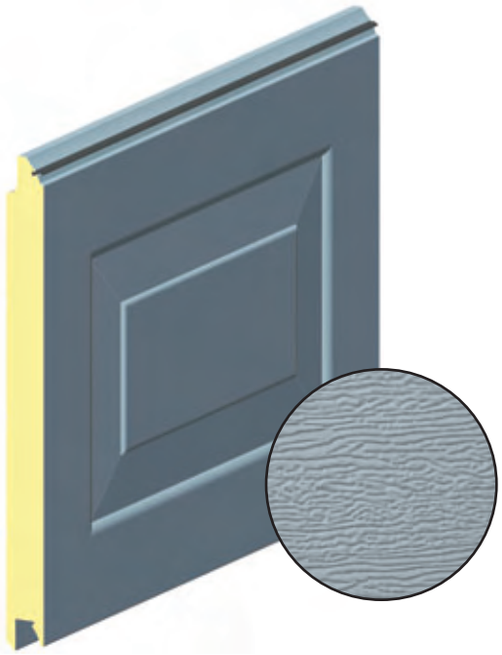

Панель воротная

Наружная сторона: структура поверхности «под дерево»
с рисунком «филенка».
Внутренняя сторона: структура поверхности «гладкая»
с горизонтальными полосами, цвет RAL 9002.

Высота панели, мм 450
Толщина панели, мм 45
Вес, кг/м 4,89
Единица измерения ..... м

Арт.	Код	Цвет	Длина, м	Норма поставки, м
СТ1.01-450-4025	401020012	RAL 9016	4,025	88,55
СТ1.01-450-4526	401020112	RAL 9016	4,526	99,572
СТ1.01-450-5040	401020212	RAL 9016	5,040	110,88
СТ1.01-450-7895	401020312	RAL 9016	7,895	173,69
СТ1.01-450-9095	401020412	RAL 9016	9,095	200,09
СТ1.01-450-10595	401020512	RAL 9016	10,595	233,09
СТ1.02-450-4025	401020617	RAL 8014	4,025	88,55
СТ1.02-450-4526	401020717	RAL 8014	4,526	99,572
СТ1.02-450-5040	401020817	RAL 8014	5,040	110,88
СТ1.02-450-7895	401020917	RAL 8014	7,895	173,69
СТ1.02-450-9095	401021017	RAL 8014	9,095	200,09
СТ1.02-450-10595	401021117	RAL 8014	10,595	233,09

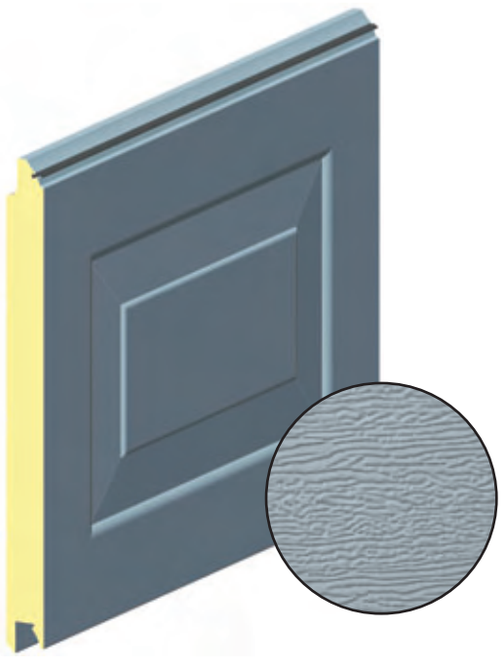

СЭНДВИЧ-ПАНЕЛИ ДЛЯ ПОЛОТНА ВОРОТ

СЭНДВИЧ-ПАНЕЛИ С РИСУНКОМ «ФИЛЕНКА»
СТРУКТУРА ПОВЕРХНОСТИ «ПОД ДЕРЕВО»

3.1

Панель воротная

Наружная сторона: структура поверхности «под дерево»
с рисунком «филенка».
Внутренняя сторона: структура поверхности «гладкая»
с горизонтальными полосами, цвет RAL 9002.

Высота панели, мм 475
Толщина панели, мм 45
Вес, кг/м 5,1
Единица измерения ..... м

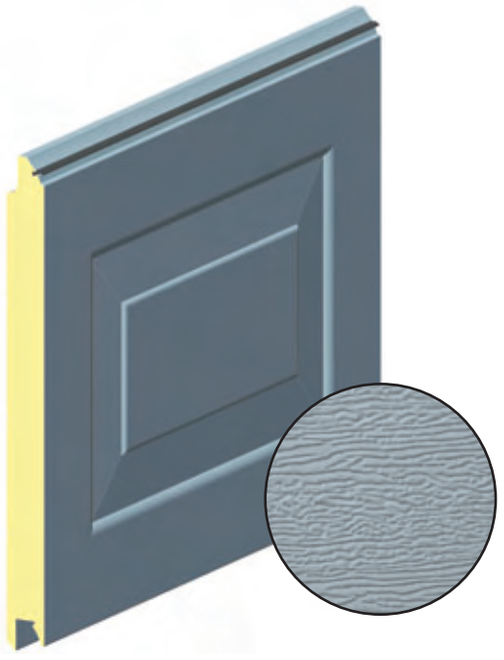

Арт.	Код	Цвет	Длина, м	Норма поставки, м
СТ1.01-475-4025	401030012	RAL 9016	4,025	88,55
СТ1.01-475-4526	401030112	RAL 9016	4,526	99,572
СТ1.01-475-5040	401030212	RAL 9016	5,040	110,88
СТ1.01-475-7895	401030312	RAL 9016	7,895	173,69
СТ1.01-475-9095	401030412	RAL 9016	9,095	200,09
СТ1.01-475-10595	401030512	RAL 9016	10,595	233,09
СТ1.02-475-4025	401030617	RAL 8014	4,025	88,55
СТ1.02-475-4526	401030717	RAL 8014	4,526	99,572
СТ1.02-475-5040	401030817	RAL 8014	5,040	110,88
СТ1.02-475-7895	401030917	RAL 8014	7,895	173,69
СТ1.02-475-9095	401031017	RAL 8014	9,095	200,09
СТ1.02-475-10595	401031117	RAL 8014	10,595	233,09

Панель воротная

Наружная сторона: структура поверхности «под дерево»
с рисунком «филенка».
Внутренняя сторона: структура поверхности «гладкая»
с горизонтальными полосами, цвет RAL 9002.

Высота панели, мм 500
Толщина панели, мм 45
Вес, кг/м 5,31
Единица измерения ..... м

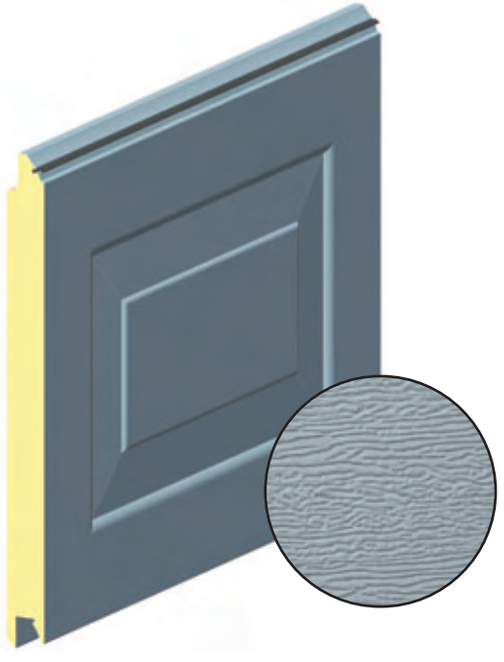

Арт.	Код	Цвет	Длина, м	Норма поставки, м
СТ1.01-500-4025	401040312	RAL 9016	4,025	88,55
СТ1.01-500-4526	401040412	RAL 9016	4,526	99,572
СТ1.01-500-5040	401040512	RAL 9016	5,040	110,88
СТ1.01-500-7895	401040612	RAL 9016	7,895	173,69
СТ1.01-500-9095	401040712	RAL 9016	9,095	200,09
СТ1.01-500-10595	401040812	RAL 9016	10,595	233,09
СТ1.02-500-4025	401040917	RAL 8014	4,025	88,55
СТ1.02-500-4526	401041017	RAL 8014	4,526	99,572
СТ1.02-500-5040	401041117	RAL 8014	5,040	110,88
СТ1.02-500-7895	401041217	RAL 8014	7,895	173,69
СТ1.02-500-9095	401041317	RAL 8014	9,095	200,09
СТ1.02-500-10595	401041417	RAL 8014	10,595	233,09

СЭНДВИЧ-ПАНЕЛИ С РИСУНКОМ «ФИЛЕНКА»
СТРУКТУРА ПОВЕРХНОСТИ «ПОД ДЕРЕВО»

Панель воротная

Наружная сторона: структура поверхности «под дерево»
с рисунком «филенка».
Внутренняя сторона: структура поверхности «гладкая»
с горизонтальными полосами, цвет RAL 9002.

Высота панели, мм.....525
Толщина панели, мм.....45
Вес, кг/м 5,53
Единица измерения..... м

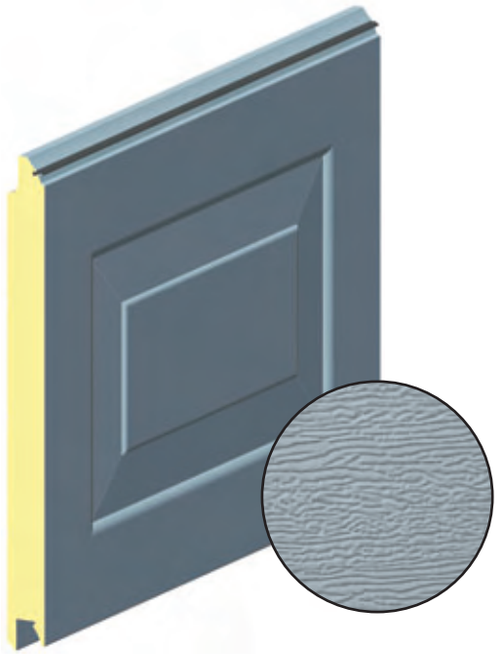

Арт.	Код	Цвет	Длина, м	Норма поставки, м
CT1.01-525-4025	401050012	RAL 9016	4,025	88,55
CT1.01-525-4526	401050112	RAL 9016	4,526	99,572
CT1.01-525-5040	401050212	RAL 9016	5,040	110,88
CT1.01-525-7895	401050312	RAL 9016	7,895	173,69
CT1.01-525-9095	401050412	RAL 9016	9,095	200,09
CT1.01-525-10595	401050512	RAL 9016	10,595	233,09
CT1.02-525-4025	401050617	RAL 8014	4,025	88,55
CT1.02-525-4526	401050717	RAL 8014	4,526	99,572
CT1.02-525-5040	401050817	RAL 8014	5,040	110,88
CT1.02-525-7895	401050917	RAL 8014	7,895	173,69
CT1.02-525-9095	401051017	RAL 8014	9,095	200,09
CT1.02-525-10595	401051117	RAL 8014	10,595	233,09

СЭНДВИЧ-ПАНЕЛИ ДЛЯ ПОЛОТНА ВОРОТ

СЭНДВИЧ-ПАНЕЛИ С РИСУНКОМ «ФИЛЕНКА»
СТРУКТУРА ПОВЕРХНОСТИ «ГЛАДКАЯ»

Панель воротная

Наружная сторона: структура поверхности «гладкая»
с рисунком «филенка».
Внутренняя сторона: структура поверхности «гладкая»
с горизонтальными полосами, цвет RAL 9002.

Высота панели, мм 425
Толщина панели, мм 45
Вес, кг/м 4,79
Единица измерения ..... м

Арт.	Код	Цвет	Длина, м	Норма поставки, м
СТ0.05-425-4025	401011205	Золотой дуб	4,025	88,55
СТ0.05-425-4526	401011305	Золотой дуб	4,526	99,572
СТ0.05-425-5040	401011405	Золотой дуб	5,040	110,88
СТ0.05-425-7895	401011505	Золотой дуб	7,895	173,69
СТ0.05-425-9095	401011605	Золотой дуб	9,095	200,09
СТ0.05-425-10595	401011705	Золотой дуб	10,595	233,09
СТ0.06-425-4025	401011806	Темный дуб	4,025	88,55
СТ0.06-425-4526	401011906	Темный дуб	4,526	99,572
СТ0.06-425-5040	401012006	Темный дуб	5,040	110,88
СТ0.06-425-7895	401012106	Темный дуб	7,895	173,69
СТ0.06-425-9095	401012206	Темный дуб	9,095	200,09
СТ0.06-425-10595	401012306	Темный дуб	10,595	233,09

Панель воротная

Наружная сторона: структура поверхности «гладкая»
с рисунком «филенка».
Внутренняя сторона: структура поверхности «гладкая»
с горизонтальными полосами, цвет RAL 9002.

Высота панели, мм 450
Толщина панели, мм 45
Вес, кг/м 5,01
Единица измерения ..... м

Арт.	Код	Цвет	Длина, м	Норма поставки, м
СТ0.05-450-4025	401021205	Золотой дуб	4,025	88,55
СТ0.05-450-4526	401021305	Золотой дуб	4,526	99,572
СТ0.05-450-5040	401021405	Золотой дуб	5,040	110,88
СТ0.05-450-7895	401021505	Золотой дуб	7,895	173,69
СТ0.05-450-9095	401021605	Золотой дуб	9,095	200,09
СТ0.05-450-10595	401021705	Золотой дуб	10,595	233,09
СТ0.06-450-4025	401021806	Темный дуб	4,025	88,55
СТ0.06-450-4526	401021906	Темный дуб	4,526	99,572
СТ0.06-450-5040	401022006	Темный дуб	5,040	110,88
СТ0.06-450-7895	401022106	Темный дуб	7,895	173,69
СТ0.06-450-9095	401022206	Темный дуб	9,095	200,09
СТ0.06-450-10595	401022306	Темный дуб	10,595	233,09

Золотой дуб

Темный дуб

СЭНДВИЧ-ПАНЕЛИ С РИСУНКОМ «ФИЛЕНКА»
СТРУКТУРА ПОВЕРХНОСТИ «ГЛАДКАЯ»

Панель воротная

Наружная сторона: структура поверхности «гладкая» с рисунком «филенка».
Внутренняя сторона: структура поверхности «гладкая» с горизонтальными полосами, цвет RAL 9002.

Высота панели, мм 475
Толщина панели, мм 45
Вес, кг/м 5,22
Единица измерения ..... м

Арт.	Код	Цвет	Длина, м	Норма поставки, м
СТ0.05-475-4025	401031205	Золотой дуб	4,025	88,55
СТ0.05-475-4526	401031305	Золотой дуб	4,526	99,572
СТ0.05-475-5040	401031405	Золотой дуб	5,040	110,88
СТ0.05-475-7895	401031505	Золотой дуб	7,895	173,69
СТ0.05-475-9095	401031605	Золотой дуб	9,095	200,09
СТ0.05-475-10595	401031705	Золотой дуб	10,595	233,09
СТ0.06-475-4025	401031806	Темный дуб	4,025	88,55
СТ0.06-475-4526	401031906	Темный дуб	4,526	99,572
СТ0.06-475-5040	401032006	Темный дуб	5,040	110,88
СТ0.06-475-7895	401032106	Темный дуб	7,895	173,69
СТ0.06-475-9095	401032206	Темный дуб	9,095	200,09
СТ0.06-475-10595	401032306	Темный дуб	10,595	233,09

Панель воротная

Наружная сторона: структура поверхности «гладкая» с рисунком «филенка».
Внутренняя сторона: структура поверхности «гладкая» с горизонтальными полосами, цвет RAL 9002.

Высота панели, мм 500
Толщина панели, мм 45
Вес, кг/м 5,43
Единица измерения ..... м

Арт.	Код	Цвет	Длина, м	Норма поставки, м
СТ0.05-500-4025	401041505	Золотой дуб	4,025	88,55
СТ0.05-500-4526	401041605	Золотой дуб	4,526	99,572
СТ0.05-500-5040	401041705	Золотой дуб	5,040	110,88
СТ0.05-500-7895	401041805	Золотой дуб	7,895	173,69
СТ0.05-500-9095	401041905	Золотой дуб	9,095	200,09
СТ0.05-500-10595	401042005	Золотой дуб	10,595	233,09
СТ0.06-500-4025	401042106	Темный дуб	4,025	88,55
СТ0.06-500-4526	401042206	Темный дуб	4,526	99,572
СТ0.06-500-5040	401042306	Темный дуб	5,040	110,88
СТ0.06-500-7895	401042406	Темный дуб	7,895	173,69
СТ0.06-500-9095	401042506	Темный дуб	9,095	200,09
СТ0.06-500-10595	401042606	Темный дуб	10,595	233,09

Золотой дуб

Темный дуб

СЭНДВИЧ-ПАНЕЛИ ДЛЯ ПОЛОТНА ВОРОТ

СЭНДВИЧ-ПАНЕЛИ С РИСУНКОМ «ФИЛЕНКА»
СТРУКТУРА ПОВЕРХНОСТИ «ГЛАДКАЯ»

3.1

Панель воротная

Наружная сторона: структура поверхности «гладкая» с рисунком «филенка».
Внутренняя сторона: структура поверхности «гладкая» с горизонтальными полосами, цвет RAL 9002.

Высота панели, мм 525
Толщина панели, мм 45
Вес, кг/м 5,65
Единица измерения ..... м

Арт.	Код	Цвет	Длина, м	Норма поставки, м
CT0.05-525-4025	401051205	Золотой дуб	4,025	88,55
CT0.05-525-4526	401051305	Золотой дуб	4,526	99,572
CT0.05-525-5040	401051405	Золотой дуб	5,040	110,88
CT0.05-525-7895	401051505	Золотой дуб	7,895	173,69
CT0.05-525-9095	401051605	Золотой дуб	9,095	200,09
CT0.05-525-10595	401051705	Золотой дуб	10,595	233,09
CT0.06-525-4025	401051806	Темный дуб	4,025	88,55
CT0.06-525-4526	401051906	Темный дуб	4,526	99,572
CT0.06-525-5040	401052006	Темный дуб	5,040	110,88
CT0.06-525-7895	401052106	Темный дуб	7,895	173,69
CT0.06-525-9095	401052206	Темный дуб	9,095	200,09
CT0.06-525-10595	401052306	Темный дуб	10,595	233,09

Золотой дуб

Темный дуб

УСТАНОВКА НАКЛАДОК БОКОВЫХ

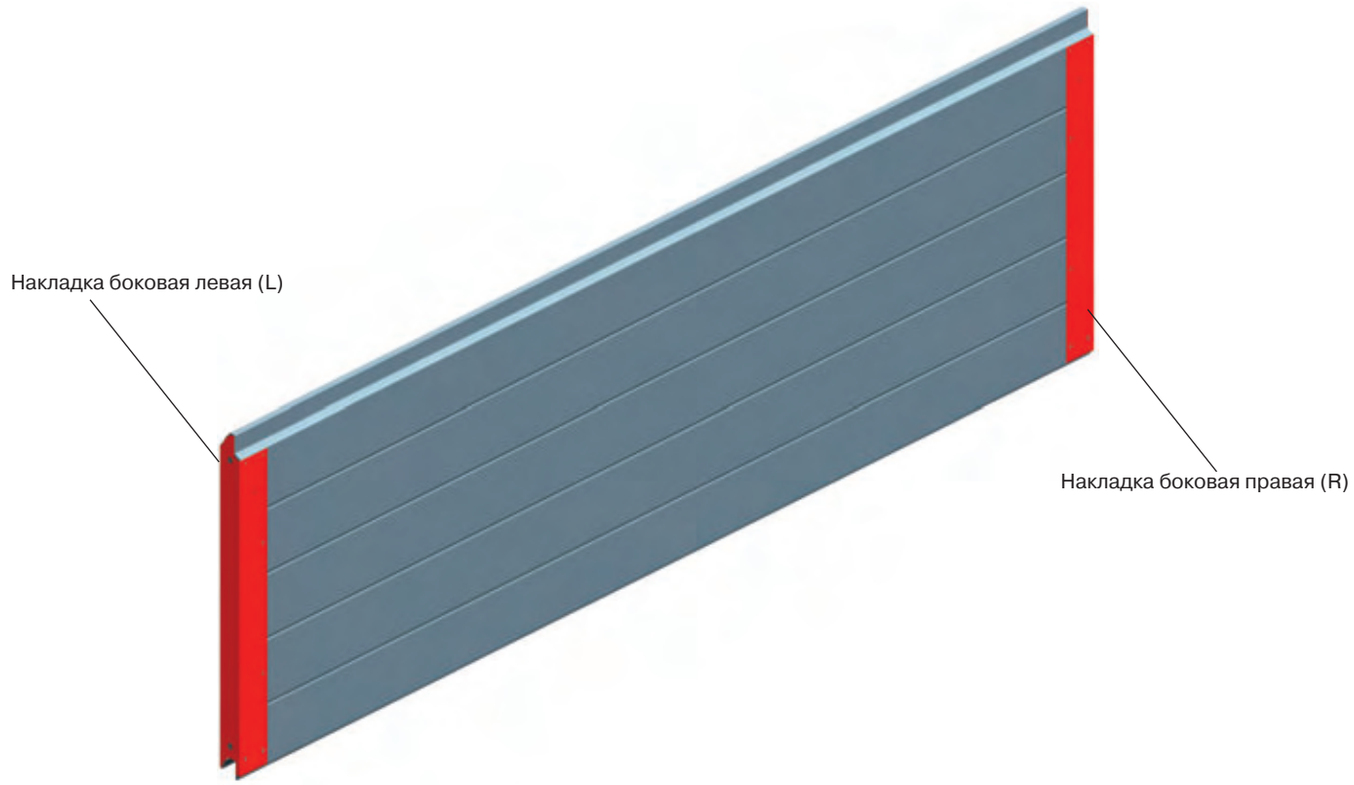

Накладка боковая

Предназначена для установки на торцы сэндвич-панели.

Материал .....оцинкованная сталь
Покрытие ..... полимерное
Цвет ..... RAL 9002
Единица измерения.....шт.

Арт.	Код	Длина (L), мм	Вес, кг/шт.	Норма поставки, шт.
EC-425L	401310110	425	0,37	64
EC-425R	401310210	425	0,37	64
EC-450L	401320110	450	0,38	64
EC-450R	401320210	450	0,38	64
EC-475L	401330110	475	0,43	64
EC-475R	401330210	475	0,43	64
EC-500L	401340110	500	0,43	64
EC-500R	401340210	500	0,43	64
EC-525L	401350110	525	0,46	64
EC-525R	401350210	525	0,46	64
EC-625L	401390110	625	0,55	52
EC-625R	401390210	625	0,55	52

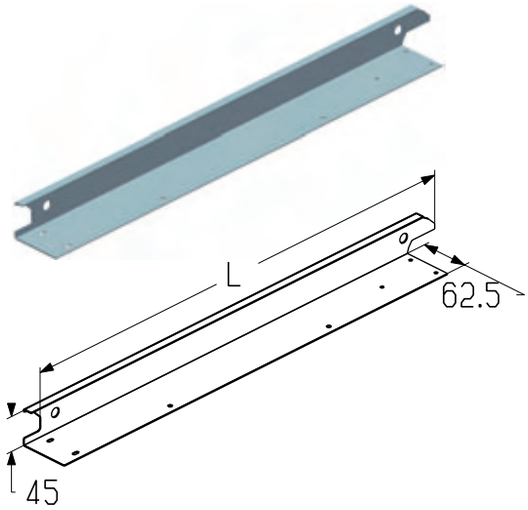

АЛЮМИНИЕВЫЕ ПРОФИЛИ ДЛЯ ПАНОРАМНЫХ ПАНЕЛЕЙ

ТИПОВАЯ КОНСТРУКЦИЯ ПАНОРАМНОЙ ПАНЕЛИ

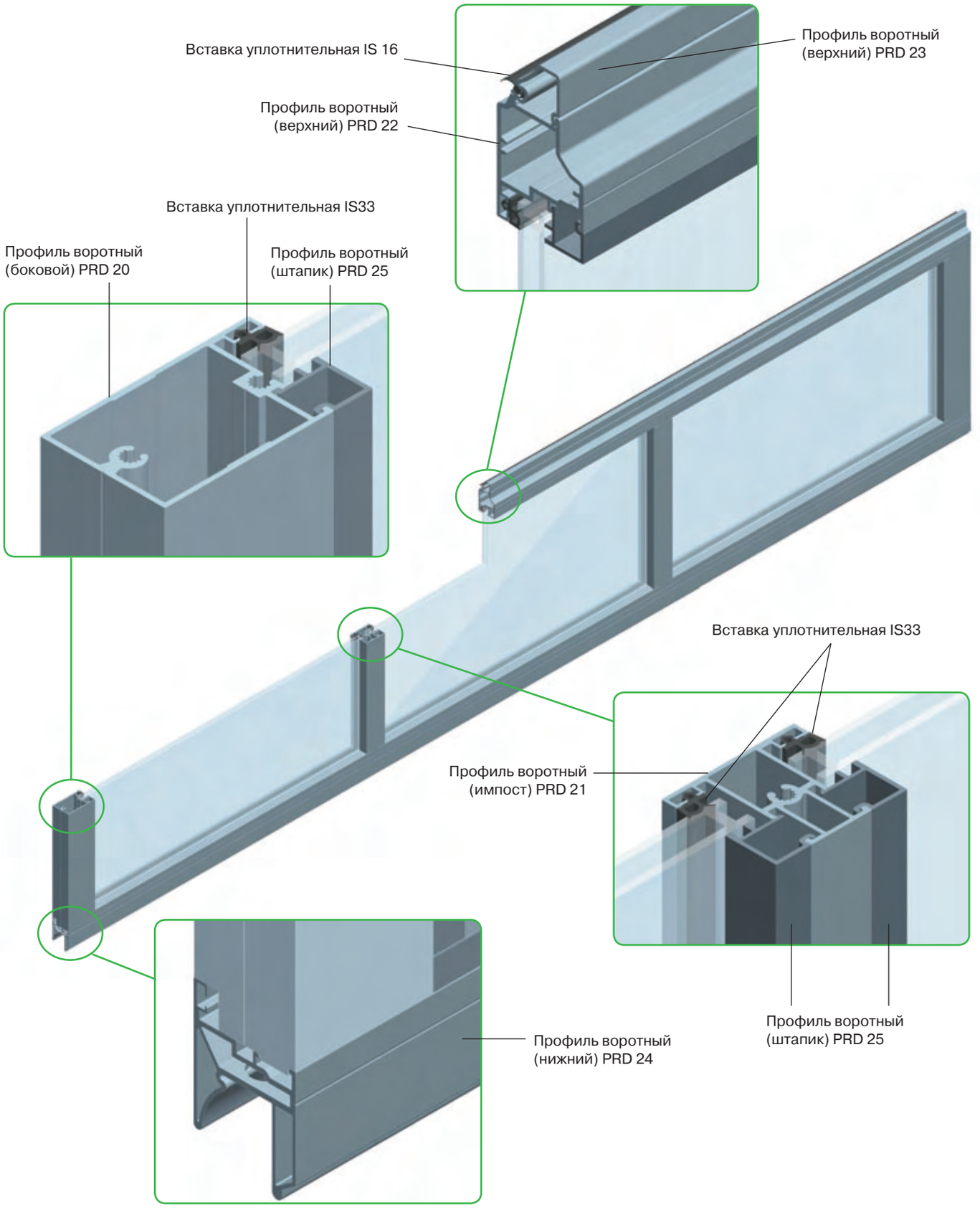

ВАРИАНТЫ ЗАПОЛНЕНИЯ ПАНОРАМНОЙ ПАНЕЛИ

Панорамная панель
со светопрозрачной акриловой вставкой 14 мм

Панорамная панель
с композитной вставкой 14 мм

Панорамная панель
со светопрозрачной акриловой вставкой 3 мм

Панорамная панель
с композитной вставкой 3 мм

АЛЮМИНИЕВЫЕ ПРОФИЛИ ДЛЯ ПАНОРАМНЫХ ПАНЕЛЕЙ

Профиль воротный (верхний)

Используется для изготовления панорамных панелей совместно с профилем воротным верхним (PRD22).

Материал ..... алюминий
Длина, мм 7000
Вес, кг/м 0,326
Единица измерения ..... м
Норма поставки, м 126

Арт.	Код	Цвет
PRD23-7000	401130011	RAL 9006
	401130012	RAL 9016
	401130013	RAL 3004
	401130014	RAL 5010
	401130015	RAL 6020
	401130016	RAL 7040
	401130017	RAL 8014
	401130018	RAL 8015
	401130019	RAL 8017
	401130020	RAL 1015

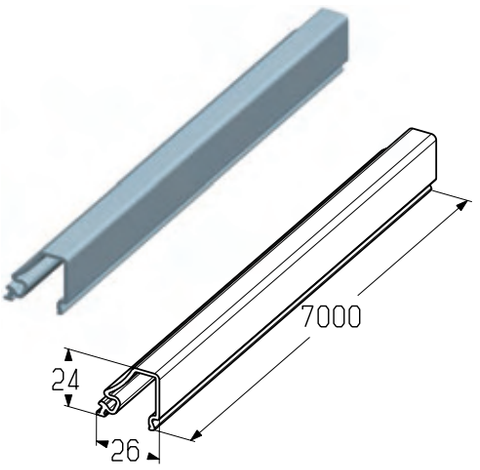

Профиль воротный (верхний)

Используется для изготовления панорамных панелей совместно с профилем воротным верхним (PRD23).

Материал ..... алюминий
Длина, мм 7000
Вес, кг/м 1,146
Единица измерения ..... м
Норма поставки, м 28

Арт.	Код	Цвет
PRD22-7000	401130111	RAL 9006
	401130112	RAL 9016
	401130113	RAL 3004
	401130114	RAL 5010
	401130115	RAL 6020
	401130116	RAL 7040
	401130117	RAL 8014
	401130118	RAL 8015
	401130119	RAL 8017
	401130120	RAL 1015

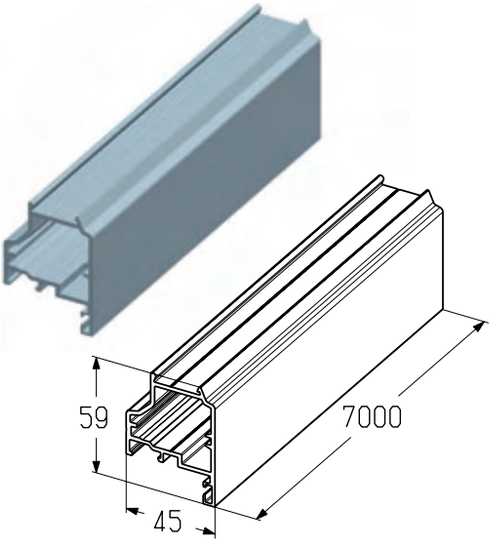

Профиль воротный (нижний)

Применяется для изготовления панорамных панелей.

Материал ..... алюминий
Длина, мм 7000
Вес, кг/м 1,415
Единица измерения ..... м
Норма поставки, м 28

Арт.	Код	Цвет
PRD24-7000	401110011	RAL 9006
	401110012	RAL 9016
	401110013	RAL 3004
	401110014	RAL 5010
	401110015	RAL 6020
	401110016	RAL 7040
	401110017	RAL 8014
	401110018	RAL 8015
	401110019	RAL 8017
	401110020	RAL 1015

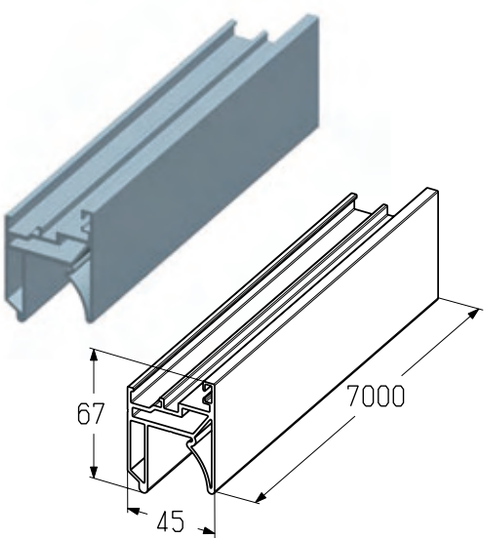

АЛЮМИНИЕВЫЕ ПРОФИЛИ ДЛЯ ПАНОРАМНЫХ ПАНЕЛЕЙ

Профиль воротный (боковой)

Используется для изготовления панорамных панелей.

Материал ..... алюминий
Длина, мм 7000
Вес, кг/м 1,449
Единица измерения ..... м
Норма поставки, м 28

Арт.	Код	Цвет
PRD20-7000	401120011	RAL 9006
	401120012	RAL 9016
	401120013	RAL 3004
	401120014	RAL 5010
	401120015	RAL 6020
	401120016	RAL 7040
	401120017	RAL 8014
	401120018	RAL 8015
	401120019	RAL 8017
	401120020	RAL 1015

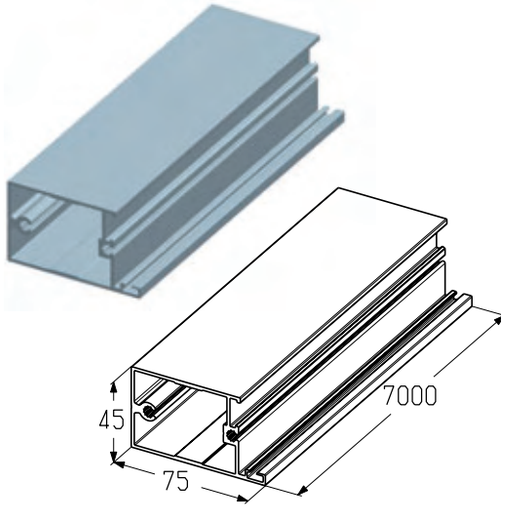

Профиль воротный (импост)

Используется для изготовления панорамных панелей.

Материал ..... алюминий
Длина, мм 7000
Вес, кг/м 1,032
Единица измерения ..... м
Норма поставки, м 42

Арт.	Код	Цвет
PRD21-7000	401140011	RAL 9006
	401140012	RAL 9016
	401140013	RAL 3004
	401140014	RAL 5010
	401140015	RAL 6020
	401140016	RAL 7040
	401140017	RAL 8014
	401140018	RAL 8015
	401140019	RAL 8017
	401140020	RAL 1015

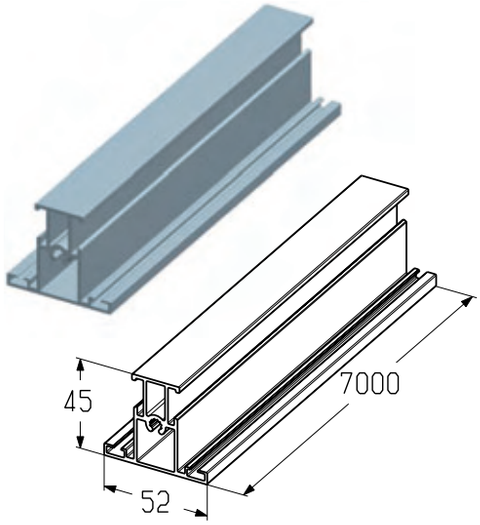

Профиль воротный (штапик)

Используется для изготовления панорамных панелей совместно с акриловыми или композитными вставками толщиной 14 мм.

Материал ..... алюминий
Длина, мм 7000
Вес, кг/м 0,25
Единица измерения ..... м
Норма поставки, м 84

Арт.	Код	Цвет
PRD25-7000	401150011	RAL 9006
	401150012	RAL 9016
	401150013	RAL 3004
	401150014	RAL 5010
	401150015	RAL 6020
	401150016	RAL 7040
	401150017	RAL 8014
	401150018	RAL 8015
	401150019	RAL 8017
	401150020	RAL 1015

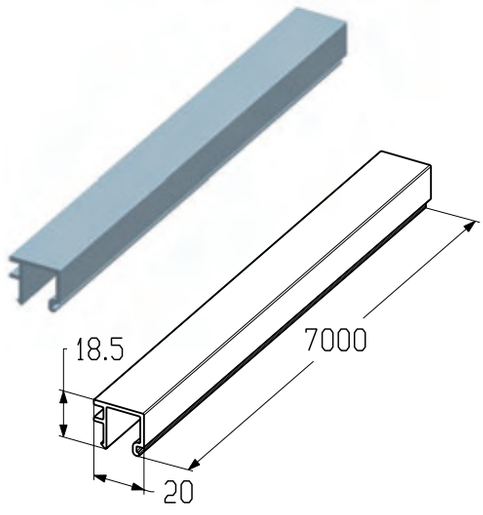

АЛЮМИНИЕВЫЕ ПРОФИЛИ ДЛЯ ПАНОРАМНЫХ ПАНЕЛЕЙ

Профиль воротный (штапик)

Используется для изготовления панорамных панелей совместно с акриловыми или композитными вставками толщиной 3 мм.

Материал ..... алюминий
Длина, мм 6000
Вес, кг/м 0,3
Единица измерения ..... м
Норма поставки, м 108

Арт.	Код	Цвет
PRD30-6000	401150111	RAL 9006
	401150112	RAL 9016
	401150113	RAL 3004
	401150114	RAL 5010
	401150115	RAL 6020
	401150116	RAL 7040
	401150117	RAL 8014
	401150118	RAL 8015
	401150119	RAL 8017
	401150120	RAL 1015

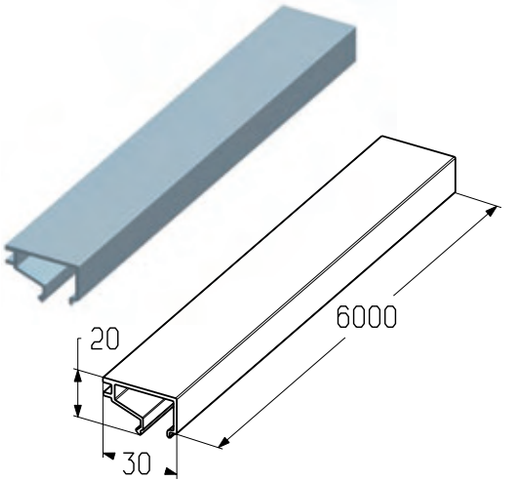

Вставка уплотнительная

Предназначена для установки в профиль воротный боковой (PRD20), профиль воротный – импост (PRD21), профиль воротный верхний (PRD22), профиль воротный нижний (PRD24).

Материал ..... TPE
Вес, кг/м 0,056
Единица измерения ..... м
Норма поставки, м 300

Арт.	Код
IS33	401530000

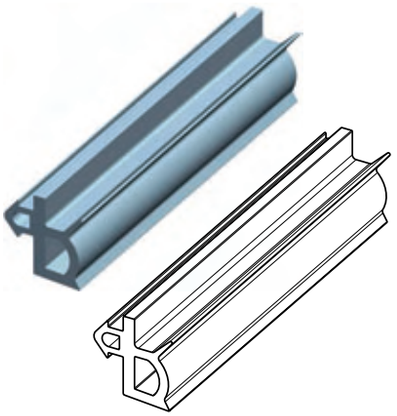

Вставка уплотнительная

Предназначена для установки в профиль воротный верхний (PRD23).

Материал ..... EPDM
Вес, кг/м 0,024
Единица измерения ..... м
Норма поставки, м 2000

Арт.	Код
IS16	401530100

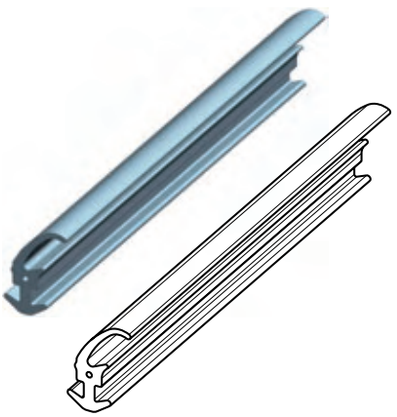

УСТАНОВКА КРОНШТЕЙНА ВЕРХНЕГО И КРОНШТЕЙНА БОКОВОГО

Кронштейн верхний

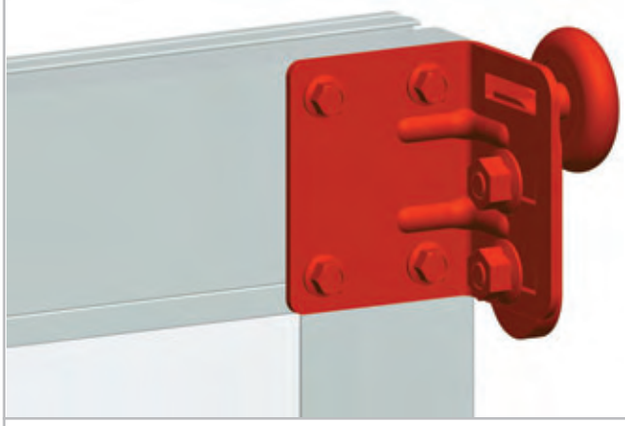

Кронштейн боковой

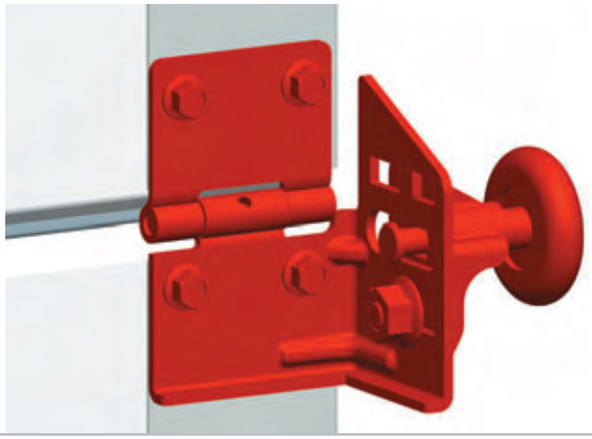

Кронштейн верхний

Предназначен для установки на верхнюю панель полотна ворот.
Используется:
- в гаражных воротах стандартного и низкого типов монтажа;
- в промышленных воротах низкого и наклонного низкого типов монтажа.

Материал ..... нержавеющая сталь /алюминий
Вес , кг/шт. 0,359
Единица измерения..... шт.
Норма поставки, шт. 30

Арт.	Код	Примечание	Ось ролика
RBG900L	401210000	Левый	Из оцинкованной стали
RBG900R	401210100	Правый	
RBG900L-SS	401210200	Левый	Из нержавеющей стали
RBG900R-SS	401210300	Правый	

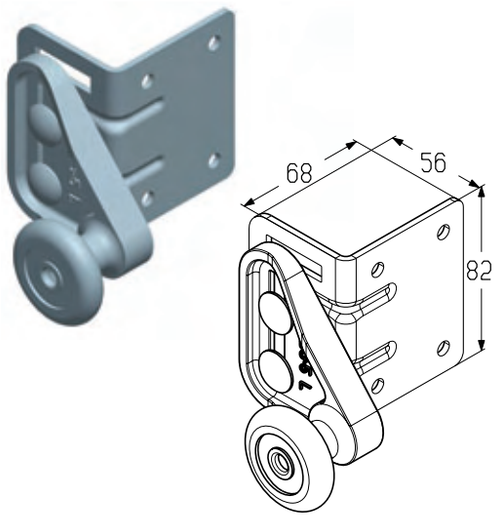

Кронштейн боковой

Предназначен для установки на промежуточные панели полотна ворот.
Используется в гаражных воротах стандартного и низкого типов монтажа.

Материал ..... нержавеющая сталь /алюминий
Вес, кг/шт. 0,346
Единица измерения..... шт.
Норма поставки, шт. 30

Арт.	Код	Примечание	Ось ролика
RBG700L	401220000	Левый	Из оцинкованной стали
RBG700R	401220100	Правый	
RBG700L-SS	401220200	Левый	Из нержавеющей стали
RBG700R-SS	401220300	Правый	

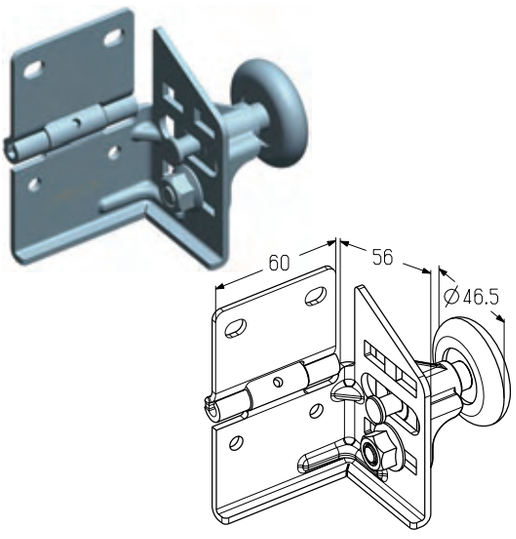

КРОНШТЕЙНЫ И ПЕТЛИ ДЛЯ СБОРКИ ПОЛОТНА ВОРОТ

УСТАНОВКА КРОНШТЕЙНА БОКОВОГО

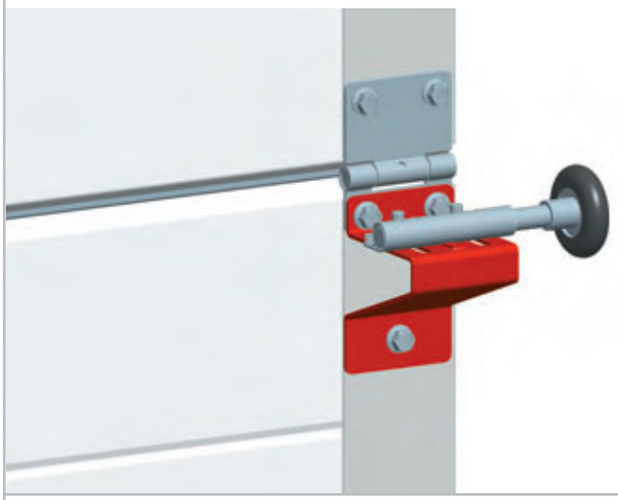

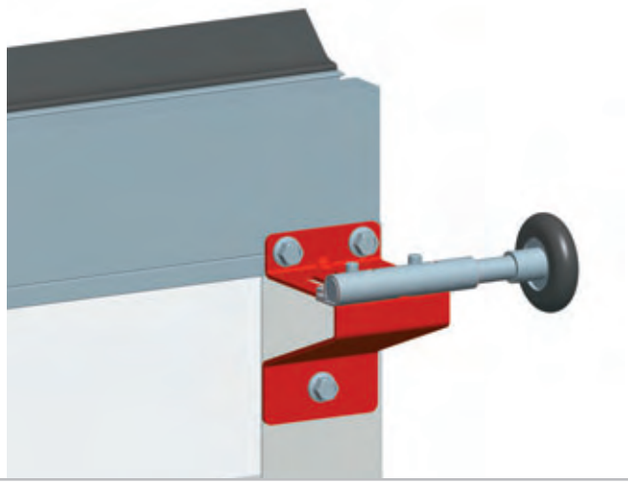

Кронштейн боковой

Предназначен для установки на верхнюю и промежуточные панели полотна ворот.
Используется:
- в гаражных воротах высокого типа монтажа;
- в промышленных воротах всех типов монтажа.

Материал ..... нержавеющая сталь
Вес, кг/шт. 0,154
Единица измерения..... шт.
Норма поставки, шт. 145

Арт.	Код
RBI123	401220400

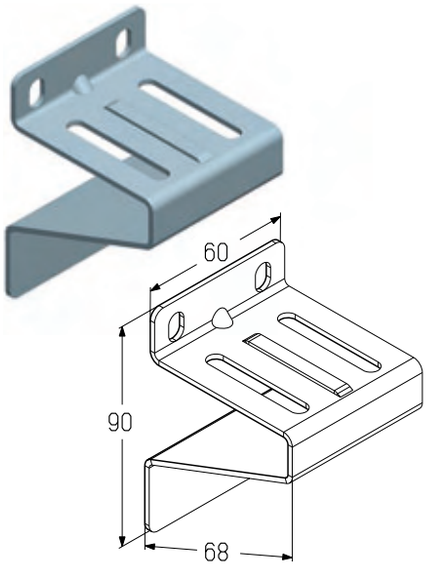

УСТАНОВКА КРОНШТЕЙНА НИЖНЕГО

Кронштейн нижний для гаражных ворот

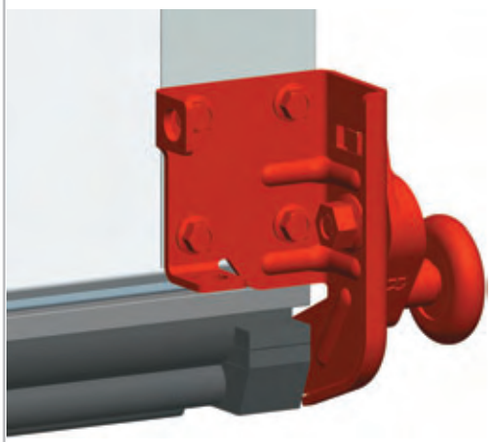

Кронштейн нижний для промышленных ворот

Кронштейн нижний

Предназначен для установки на нижнюю панель полотна ворот.
Используется в гаражных воротах всех типов монтажа.

Материал ..... нержавеющая сталь /алюминий
Вес, кг/шт. 0,419
Единица измерения..... шт.
Норма поставки, шт. 30

Арт.	Код	Примечание	Ось ролика
RBG800L	401230000	Левый	Из оцинкованной стали
RBG800R	401230100	Правый	
RBG800L-SS	401230200	Левый	Из нержавеющей стали
RBG800R-SS	401230300	Правый	

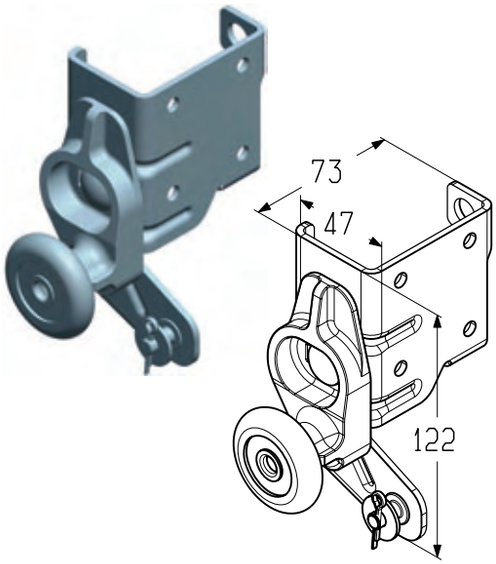

Кронштейн нижний

Предназначен для защиты от падения полотна промышленных ворот при обрыве троса. Устанавливается на нижнюю панель полотна ворот.
Используется в промышленных воротах всех типов монтажа.

Материал ..... оцинкованная сталь
Вес, кг/шт. 1,76
Единица измерения..... шт.
Норма поставки, шт. 8

Арт.	Код	Примечание
RBI446L	401230400	Левый
RBI446R	401230500	Правый

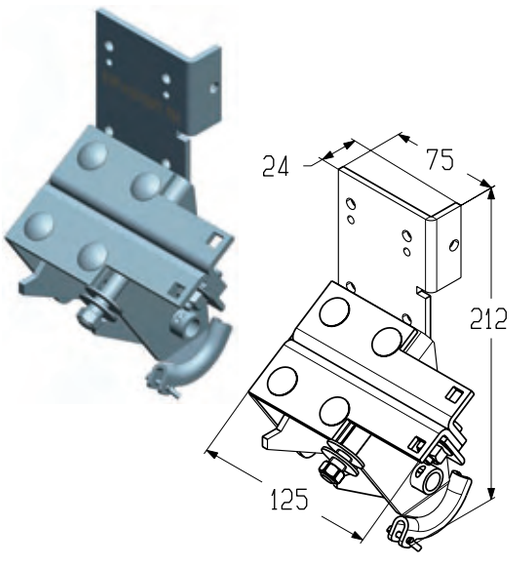

КРОНШТЕЙНЫ И ПЕТЛИ ДЛЯ СБОРКИ ПОЛОТНА ВОРОТ

УСТАНОВКА КРОНШТЕЙНА НИЖНЕГО С СИСТЕМОЙ ЗАЩИТЫ ОТ ПОДДОМКРАЧИВАНИЯ

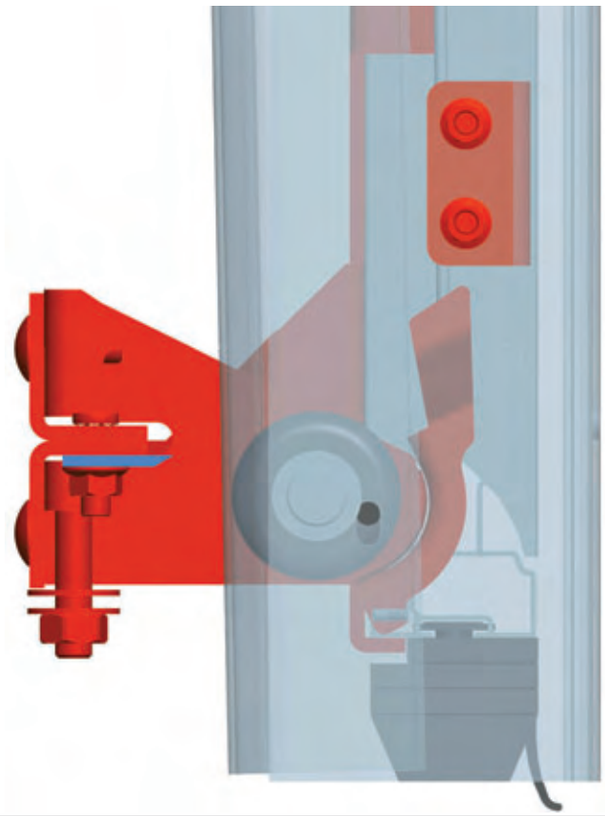

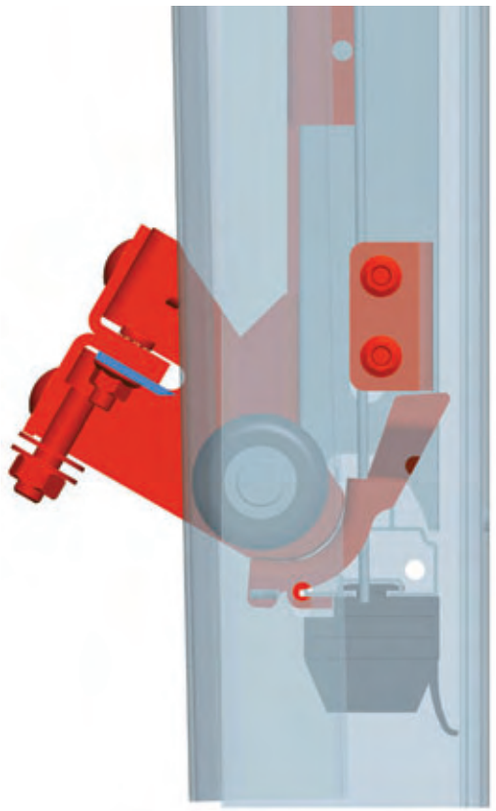

Кронштейн нижний

Предназначен:
- для защиты от падения полотна промышленных ворот при обрыве троса;
- для защиты промышленных ворот с навальным электроприводом от поддомкрачивания.

Устанавливается на нижнюю панель полотна ворот.
Используется в промышленных автоматизированных воротах всех типов монтажа.

Материал .....оцинкованная сталь
Вес, кг/шт. 1,76
Единица измерения.....шт.
Норма поставки, шт. 8

Арт.	Код	Примечание
RBI446ML	401230600	Левый
RBI446MR	401230700	Правый

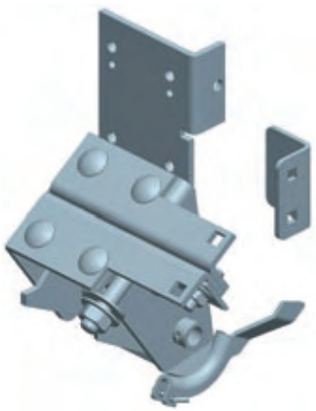

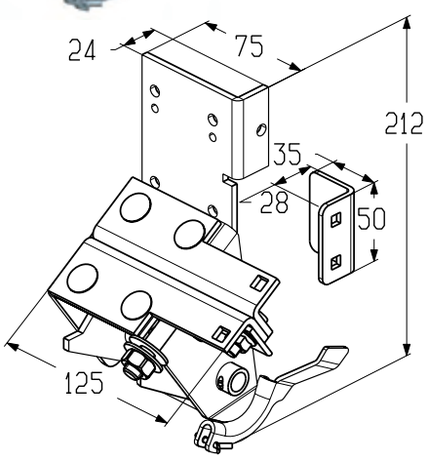

УСТАНОВКА НАКЛАДКИ РОЛИКОВОЙ

Накладка роликовая

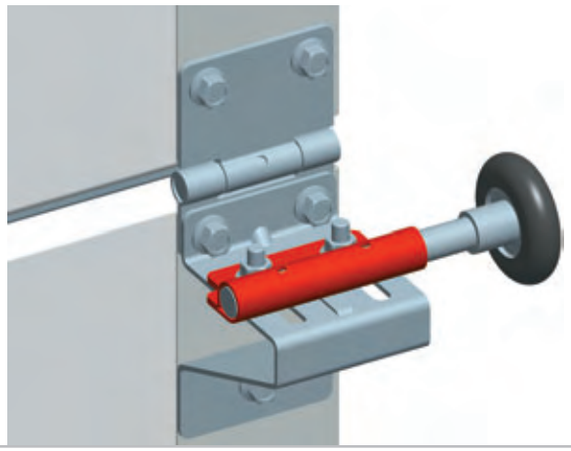

Накладка роликовая дуплексная

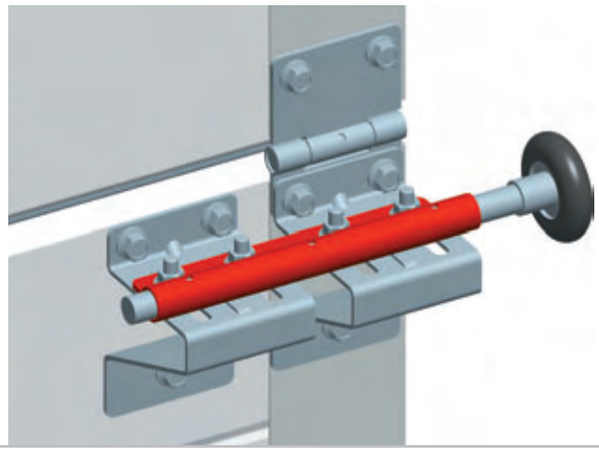

Накладка роликовая

Предназначена для установки ролика ходового (R-130-12-G, R-130-12-SS) на кронштейн боковой (RBI123) на промежуточные панели полотна ворот.
Используется:
- в гаражных воротах высокого типа монтажа;
- в промышленных воротах всех типов монтажа.

Материал ..... нержавеющая сталь
Вес, кг/шт. 0,048
Единица измерения ..... шт.
Норма поставки, шт. 400

Арт.	Код
RP112	401240000

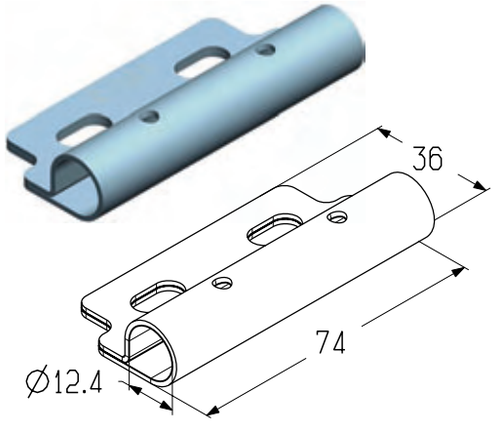

Накладка роликовая

Предназначена для установки ролика ходового (R-130-12-G, R-130-12-SS) на кронштейн боковой (RBI123) на верхнюю панель полотна ворот.
Используется:
- в гаражных воротах высокого типа монтажа;
- в промышленных воротах всех типов монтажа.

Материал ..... нержавеющая сталь
Вес, кг/шт. 0,06
Единица измерения ..... шт.
Норма поставки, шт. 100

Арт.	Код
RP113	401240100

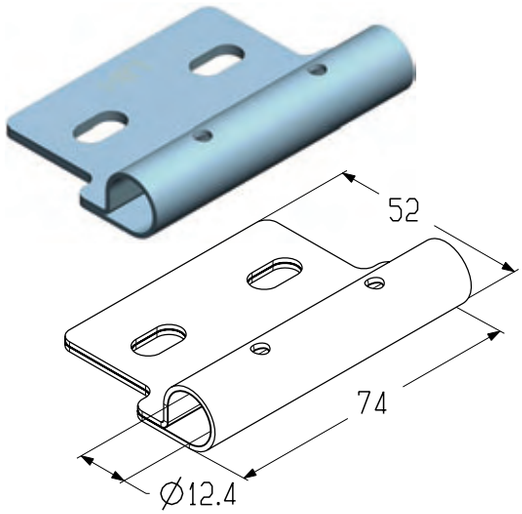

КРОНШТЕЙНЫ И ПЕТЛИ ДЛЯ СБОРКИ ПОЛОТНА ВОРОТ

Накладка роликовая дуплексная промежуточная

Предназначена для установки ролика ходового (R-205-12-G, R-205-12-SS) на двойной кронштейн боковой (RBI123) на промежуточные панели полотна ворот.
Используется в промышленных воротах всех типов монтажа шириной более 5 м.

Материал ..... нержавеющая сталь
Вес, кг/шт. 0,102
Единица измерения ..... шт.
Норма поставки, шт. 250

Арт.	Код
RP121	401240200

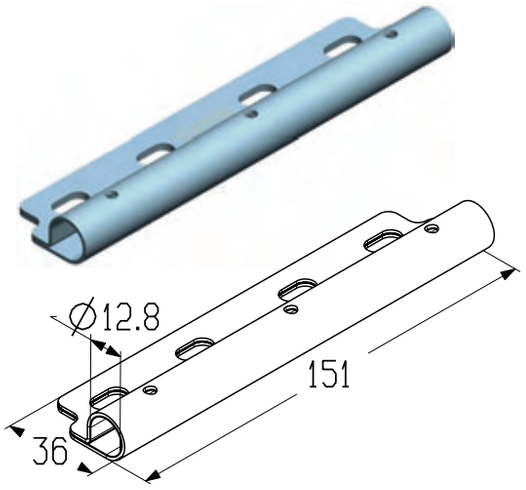

Накладка роликовая дуплексная верхняя

Предназначена для установки ролика ходового (R-205-12-G, R-205-12-SS) на двойной кронштейн боковой (RBI123) на верхнюю панель полотна ворот.
Используется в промышленных воротах всех типов монтажа шириной более 5 м.

Материал ..... нержавеющая сталь
Вес, кг/шт. 0,15
Единица измерения ..... шт.
Норма поставки, шт. 200

Арт.	Код
RP122	401240300

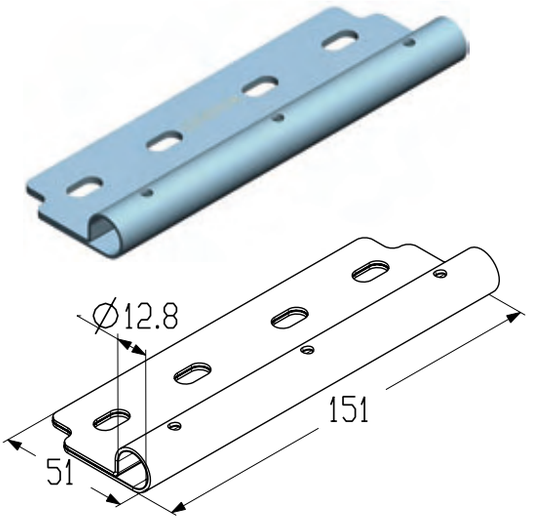

Петля промежуточная

Предназначена для соединения сэндвич-панелей полотна ворот.
Используется в гаражных и промышленных воротах всех типов монтажа.

Материал ..... нержавеющая сталь
Вес, кг/шт. 0,11
Единица измерения ..... шт.
Норма поставки, шт. 192

Арт.	Код
IH110	401910000

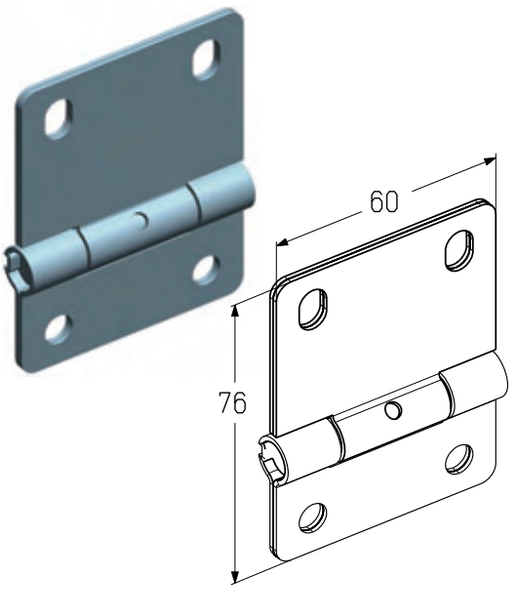

Ролик ходовой

Предназначен для установки в кронштейн нижний (RBI446L/R, RBI446ML/R).
Используется в промышленных воротах всех типов монтажа.

Диаметр оси, мм 11
Длина ролика, мм 130
Единица измерения ..... шт.
Норма поставки, шт. 100

Арт.	Код	Вес, кг/шт.	Ось ролика
R-130-11-G	401920000	0,143	Из оцинкованной стали
R-130-11-SS	401920100	0,146	Из нержавеющей стали

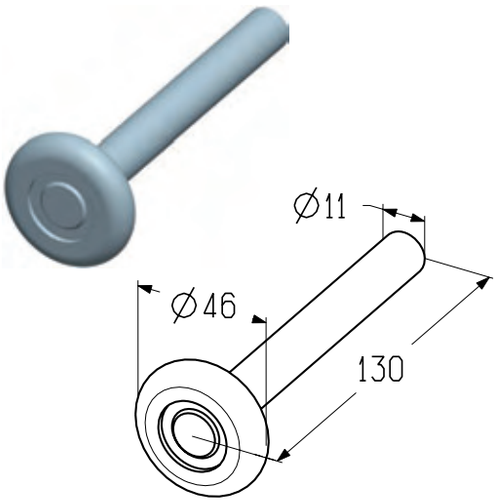

Ролик ходовой

Предназначен для установки в накладку роликовую (RP112, RP113) на кронштейн боковой (RBI123).
Используется:
- в гаражных воротах высокого типа монтажа;
- в промышленных воротах всех типов монтажа.

Диаметр оси, мм 12
Длина ролика, мм 130
Единица измерения ..... шт.
Норма поставки, шт. 100

Арт.	Код	Вес, кг/шт.	Ось ролика
R-130-12-G	401920200	0,156	Из оцинкованной стали
R-130-12-SS	401920300	0,168	Из нержавеющей стали

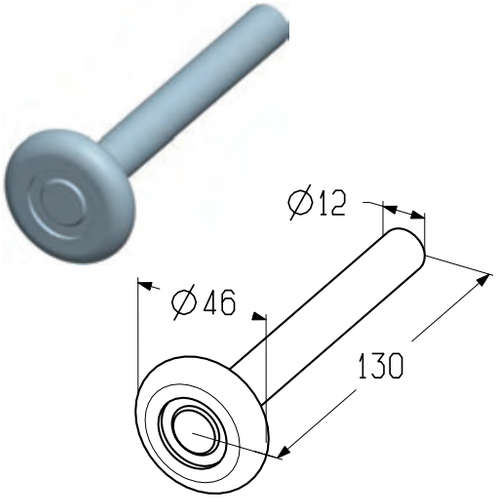

Ролик ходовой

Предназначен для установки в накладку роликовую (RP121, RP122) на двойной кронштейн боковой (RBI123).
Используется в промышленных воротах всех типов монтажа шириной более 5 м.

Диаметр оси, мм 12
Длина ролика, мм 205
Единица измерения ..... шт.
Норма поставки, шт. 100

Арт.	Код	Вес, кг/шт.	Ось ролика
R-205-12-G	401920400	0,224	Из оцинкованной стали
R-205-12-SS	401920500	0,228	Из нержавеющей стали

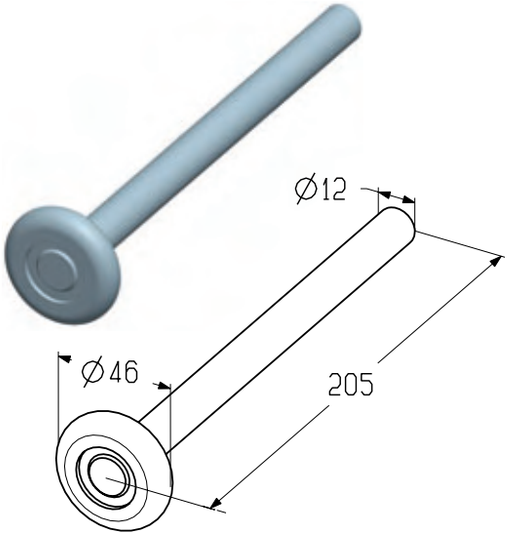

ПРОФИЛИ ДЛЯ ПОЛОТНА ВОРОТ

3.1

УСТАНОВКА ПРОФИЛЯ ВОРОТНОГО НИЖНЕГО

Профиль воротный (PRD01)

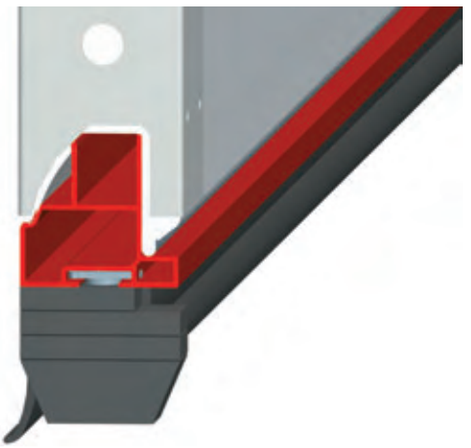

Профиль воротный (PRD12)

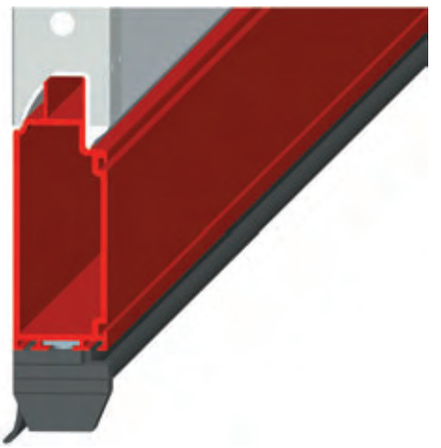

Профиль воротный (нижний)

Предназначен для установки в нижнюю панель полотна ворот.
Используется в гаражных и промышленных воротах всех типов монтажа:
- без калитки;
- при ширине ворот менее 6 м;
- при массе полотна ворот менее 350 кг.

Материал ..... алюминий
Покрытие ..... анодированное
Цвет .....A00-D6 (серебро)
Вес, кг/м 0,737
Единица измерения ..... м

Арт.	Код	Длина, мм	Норма поставки, м
PRD01-5290	401410000	5290	21,16
PRD01-6290	401410100	6290	25,16
PRD01-7000	401410200	7000	28

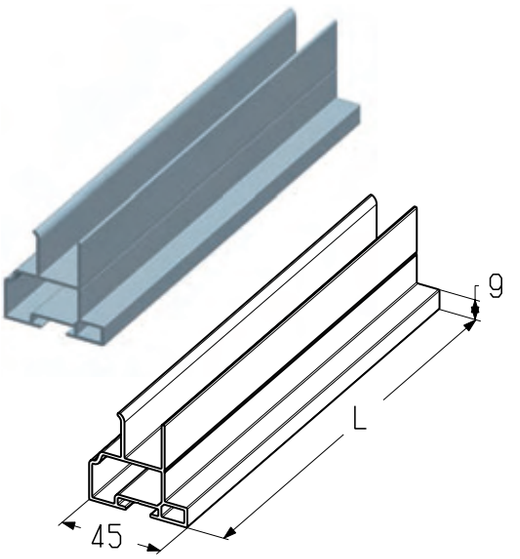

Профиль воротный (нижний)

Предназначен для установки в нижнюю панель полотна ворот.
Используется в гаражных и промышленных воротах всех типов монтажа:
- с калиткой;
- при ширине ворот более 6 м;
- при массе полотна ворот более 350 кг.

Материал ..... алюминий
Покрытие ..... анодированное
Цвет .....A00-D6 (серебро)
Вес, кг/м 2,746
Единица измерения ..... м

Арт.	Код	Длина, мм	Норма поставки, м
PRD12-5290	401410300	5290	10,58
PRD12-6290	401410400	6290	12,58
PRD12-7000	401410500	7000	14

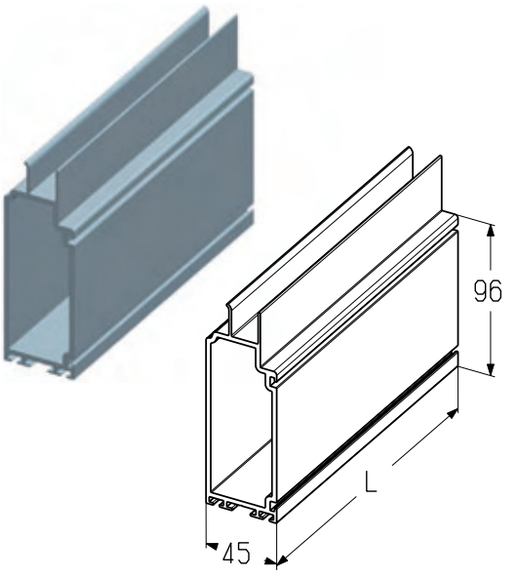

УСТАНОВКА ПРОФИЛЯ ВОРОТНОГО ВЕРХНЕГО

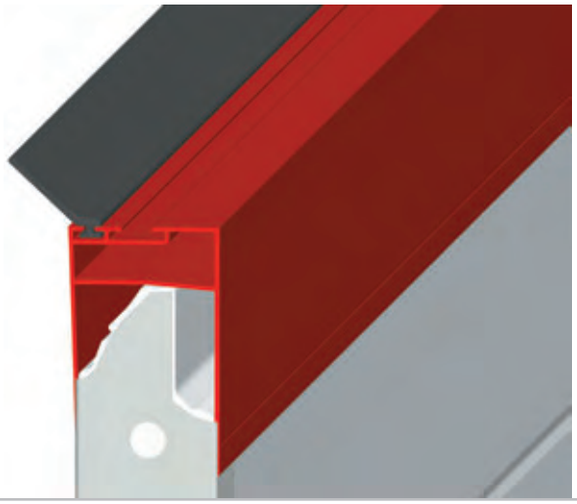

Профиль воротный (верхний)

Предназначен для установки на верхнюю панель полотна ворот.
Используется в гаражных и промышленных воротах всех типов монтажа.

Материал ..... алюминий
Покрытие ..... анодированное
Цвет .....A00-D6 (серебро)
Вес, кг/м 1,095
Единица измерения ..... м

Арт.	Код	Длина, мм	Норма поставки, м
PRD02-5290	401420000	5290	21,16
PRD02-6290	401420100	6290	25,16
PRD02-7000	401420200	7000	28

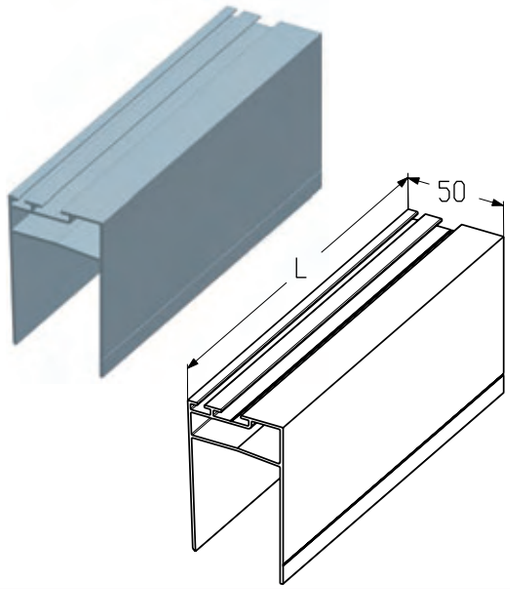

Профиль воротный

Предназначена для изготовления фальшпанели.
Используется в гаражных и промышленных всех типов монтажа.

Длина, мм 6000
Материал ..... алюминий
Покрытие ..... анодированное
Цвет .....A00-D6 (серебро)
Вес, кг/м 0,587
Единица измерения ..... м
Норма поставки, м 72

Арт.	Код
PRD14-6000	401420300

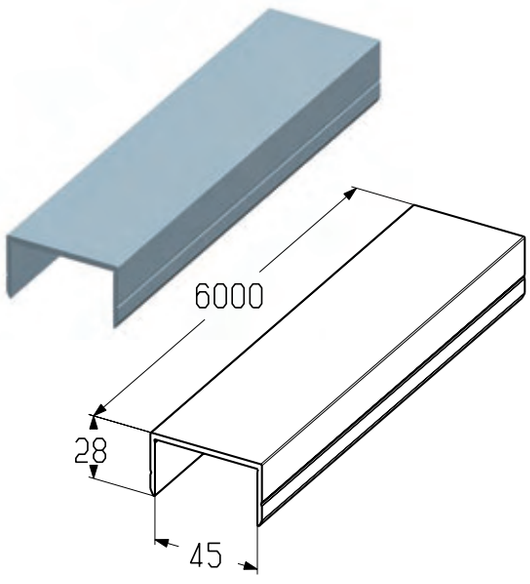

ПРОФИЛИ ДЛЯ ПОЛОТНА ВОРОТ

УСТАНОВКА ПРОФИЛЯ УСИЛИВАЮЩЕГО

Профиль усиливающий

Предназначен для усиления полотна ворот.
Используется в промышленных воротах всех типов монтажа шириной свыше 5 мм.

Материал .....оцинкованная сталь
Вес, кг/м 1,25
Единица измерения..... м

Арт.	Код	Длина, мм	Норма поставки, м
PRG65-4020	401430000	4020	201
PRG65-5020	401430100	5020	251
PRG65-6020	401430200	6020	301
PRG65-6520	401430300	6520	326
PRG65-6920	401430400	6920	346

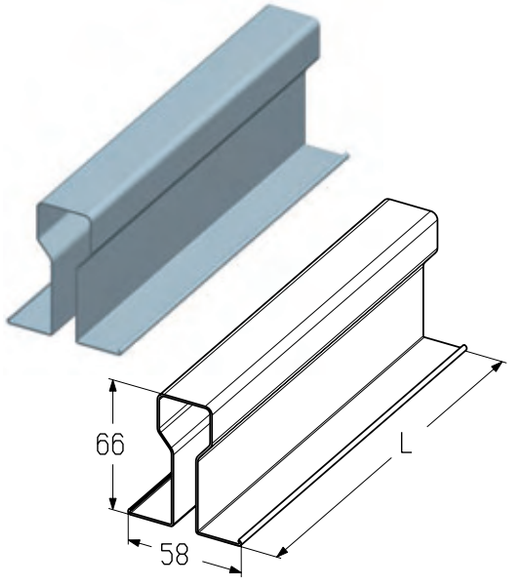

УСТАНОВКА ВСТАВКИ УПЛОТНИТЕЛЬНОЙ

Вставка уплотнительная нижняя

Вставка уплотнительная верхняя

Вставка уплотнительная (нижняя)

Предназначена для герметизации нижней части проема.
Устанавливается в профиль воротный нижний (PRD01, PRD12).
Используется в гаражных и промышленных воротах всех типов монтажа.

Материал ..... EPDM
Вес, кг/м 0,558
Единица измерения..... м
Норма поставки, м 300

Арт.	Код
IS04	401510000

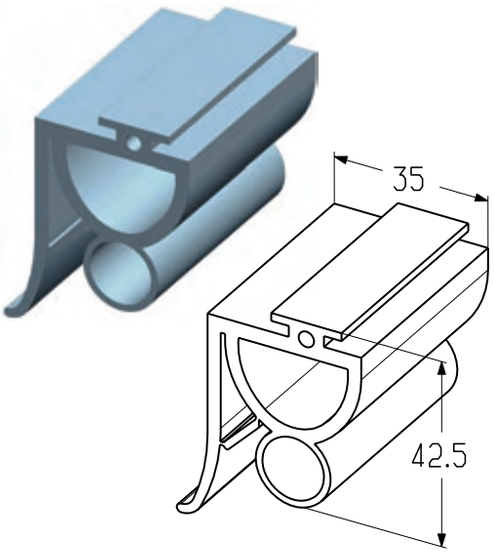

Вставка уплотнительная (верхняя)

Предназначена для гермитизации верхней части проема.
Устанавливается в профиль воротный верхний (PRD02).
Используется:
- в гаражных воротах высокого типа монтажа;
- в промышленных воротах всех типов монтажа.

Материал .....TPE
Вес, кг/м 0,155
Единица измерения..... м
Норма поставки, м 60

Арт.	Код
IS05	401540000

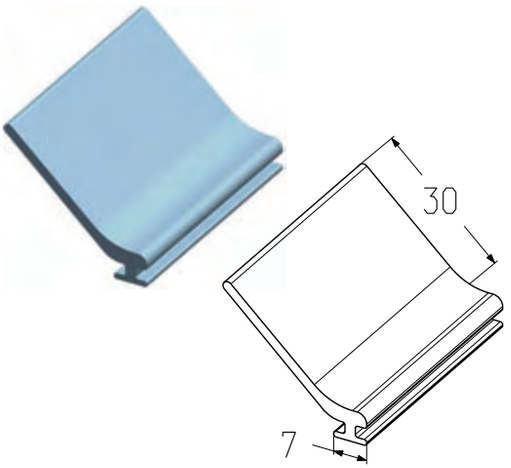

АКССЕСУАРЫ ДЛЯ СЕКЦИОННЫХ ВОРОТ

Ручка

Предназначена для подъема полотна гаражных ворот всех типов монтажа.

Материал ..... полипропилен
Цвет ..... черный
Вес, кг/шт. 0,16
Единица измерения ..... шт.
Норма поставки, шт. 40

Арт.	Код
HG003	401930000

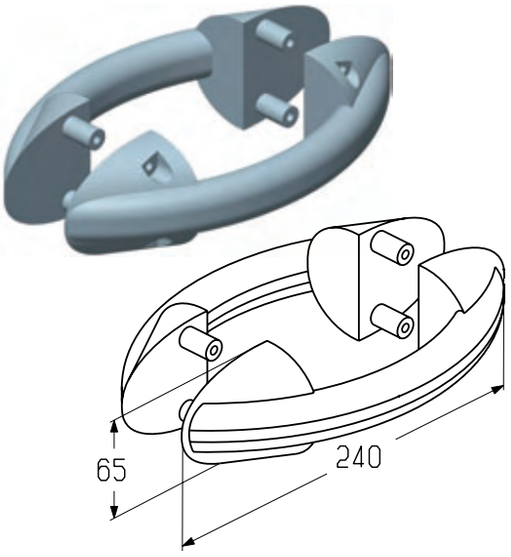

Ручка

Предназначена для подъема полотна промышленных ворот всех типов монтажа.

Материал ..... полипропилен
Цвет ..... черный
Вес, кг/шт. 0,54
Единица измерения ..... шт.
Норма поставки, шт. 28

Арт.	Код
HI002	401930100

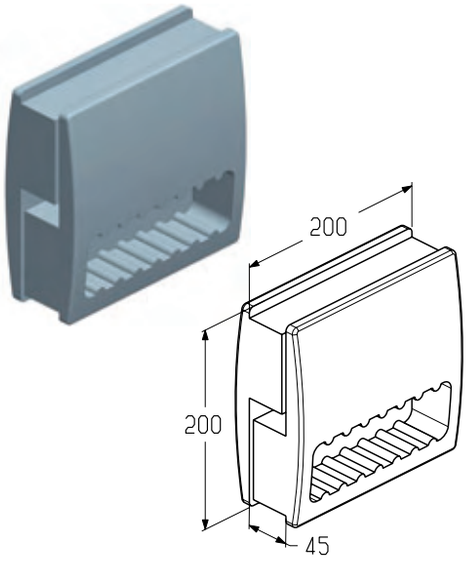

Засов

Предназначен для запирания гаражных и промышленных ворот всех типов монтажа.

Материал ..... оцинкованная сталь
Вес, кг/шт. 0,506
Единица измерения ..... шт.
Норма поставки, шт. 20

Арт.	Код
SB0100	401960000

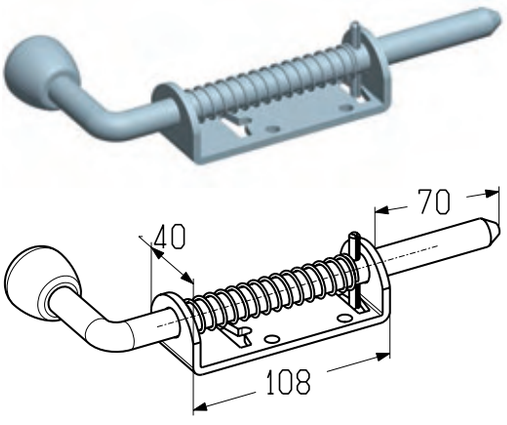

УСТАНОВКА УСТРОЙСТВА ЗАПИРАЮЩЕГО ДЛЯ ГАРАЖНЫХ ВОРОТ

Внешняя сторона

Внутренняя сторона

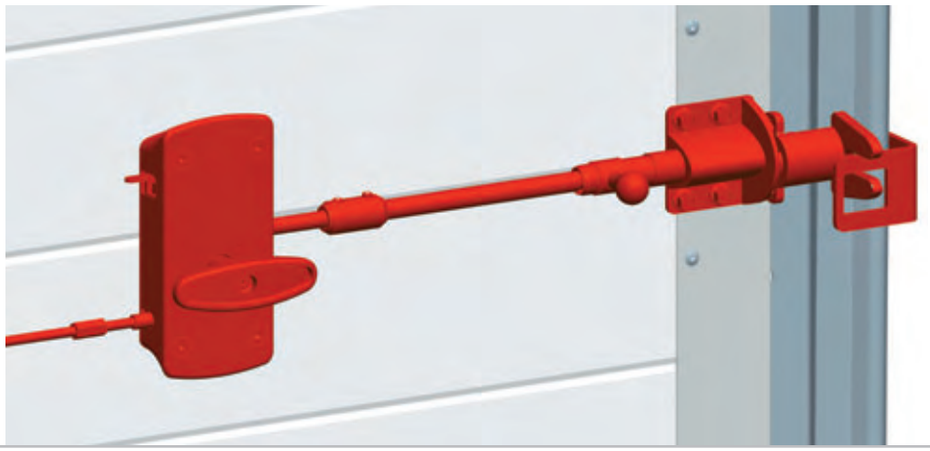

Устройство запирающее

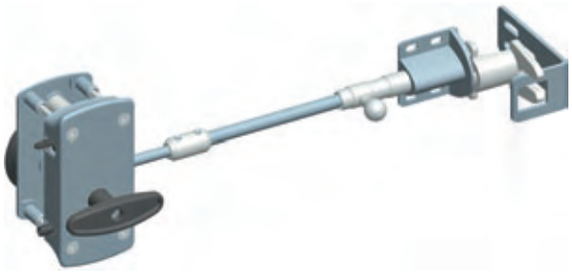

Предназначен для запирания гаражных ворот.
Комплект замка:
- механизм управляющий;
- механизм исполнительный;
- тяга;
- кронштейн.

Единица измерения.....шт.
Норма поставки, шт. 1

Арт.	Код	Примечание	Длина тяги, мм	Вес, кг/шт.
RLG0105L	401970800	Левый	273	1,81
RLG0105R	401970900	Правый	273	1,81
RLG0106L	401971000	Левый	538	1,94
RLG0106R	401971100	Правый	538	1,94

Комплект механизма разблокировки

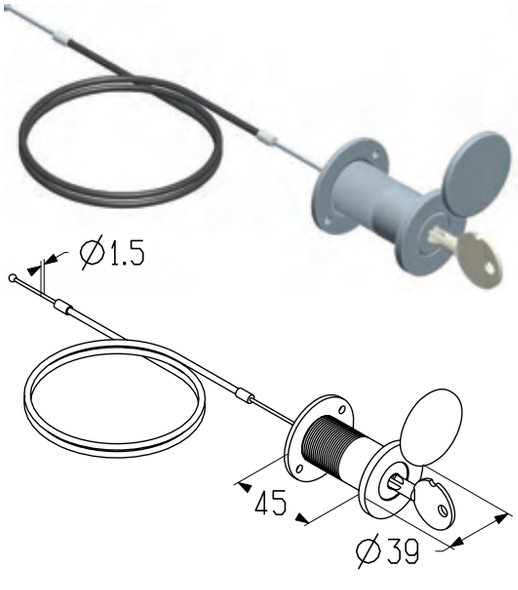

Предназначен для разблокировки электропривода реечного типа.
Используется:
- в гаражных воротах всех типов монтажа;
- в промышленных воротах низких типов монтажа.

Единица измерения.....шт.
Норма поставки, шт. 4

Арт.	Код	Длина троса, мм	Вес, кг/шт.
RM0104-4500	401971800	4500	0,52
RM0104-6000	401971400	6000	0,62

УСТАНОВКА ЗАМКА РИГЕЛЬНОГО ДЛЯ ПРОМЫШЛЕННЫХ ВОРОТ

Внешняя сторона

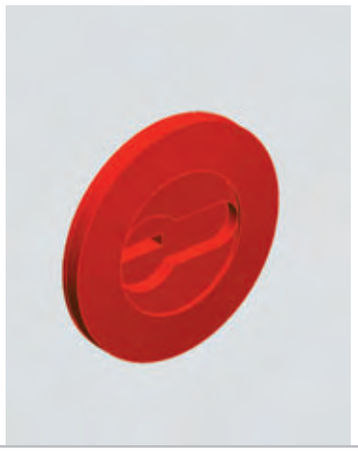

Внутренняя сторона

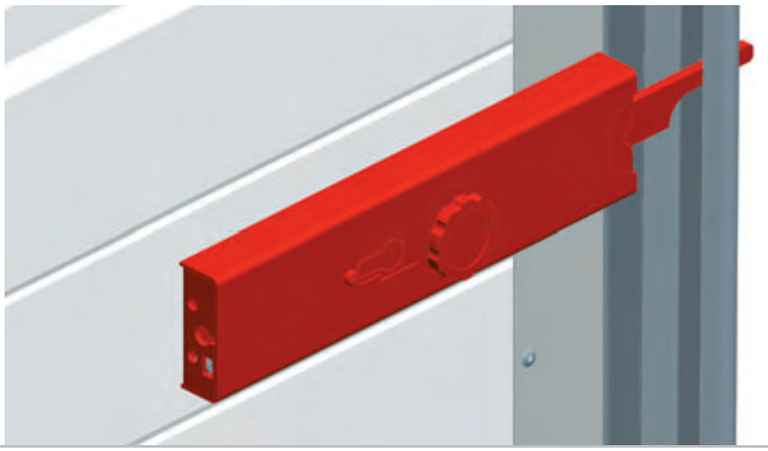

Замок ригельный

Предназначен для запирания промышленных ворот всех типов монтажа.
Используется совместно с цилиндровым механизмом 9/57 мм (С-9/57).

Вес, кг/шт. 1,85
Единица измерения..... шт.
Норма поставки, шт. 3

Арт.	Код
RLI0103	401970600

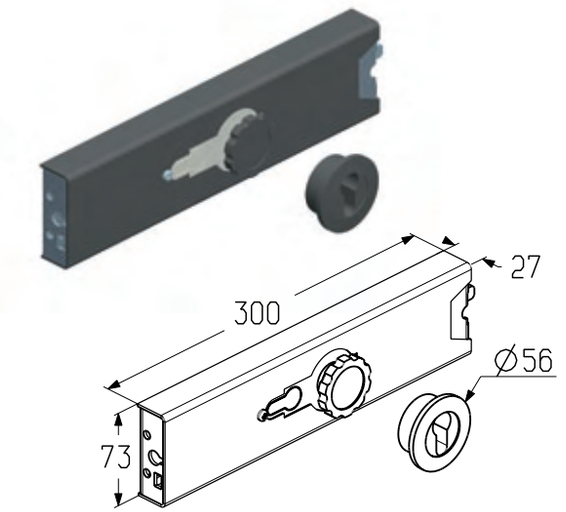

Цилиндровый механизм 9/57 мм

Предназначен для запирания промышленных ворот всех типов монтажа.
Используется совместно с замком ригельным (RLI0103).

Вес, кг/шт. 0,25
Единица измерения..... шт.
Норма поставки, шт. 3

Арт.	Код
C-9/57	401970700

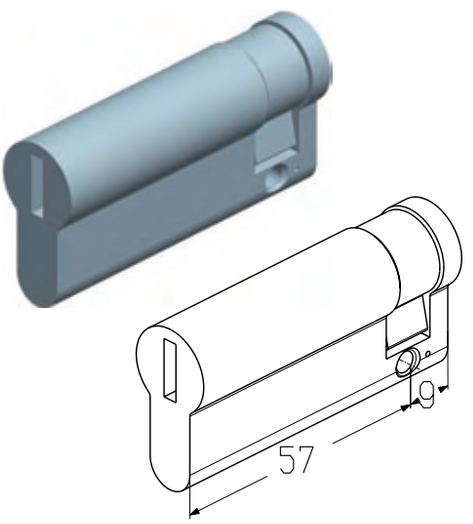

Вставка светопрозрачная

Используется в гаражных и промышленных воротах всех типов монтажа.

Материал ..... SAN
Вес, кг/шт 1,3
Единица измерения ..... шт.
Норма поставки, шт. 12

Арт.	Код
W085	401980400

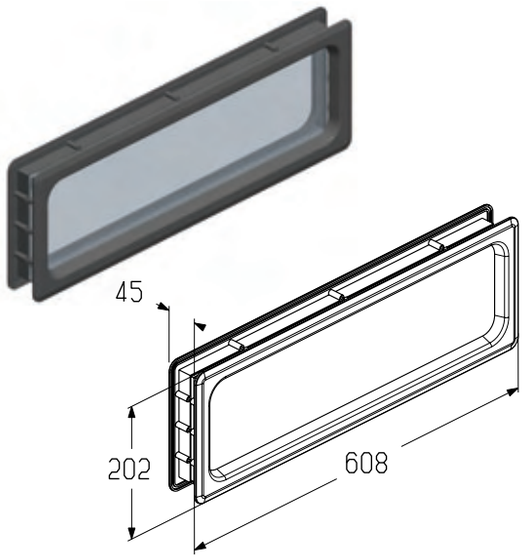

Вставка светопрозрачная

Используется в гаражных и промышленных воротах всех типов монтажа.

Материал ..... SAN
Вес, кг/шт. 2,1
Единица измерения ..... шт.
Норма поставки, шт. 8

Арт.	Код
W095	401980500

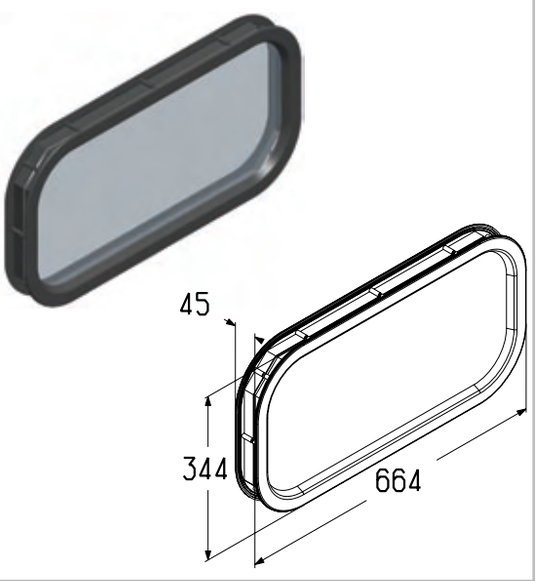

Вставка светопрозрачная

Используется в гаражных и промышленных воротах всех типов монтажа.

Материал ..... SAN
Вес, кг/шт. 2,3
Единица измерения ..... шт.
Норма поставки, шт. 8

Арт.	Код
W046	401980100

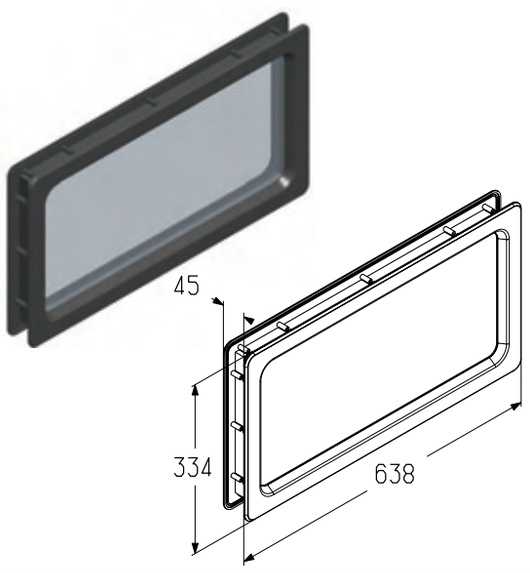

АКССЕСУАРЫ ДЛЯ СЕКЦИОННЫХ ВОРОТ

Вставка светопрозрачная

Используется в гаражных и промышленных воротах всех типов монтажа.

Материал .....SAN
Вес, кг/шт. 1,5
Единица измерения ..... шт.
Норма поставки, шт. 8

Арт.	Код	Цвет рамы
W040WH	401980200	Белый
W040BR	401980300	Коричневый

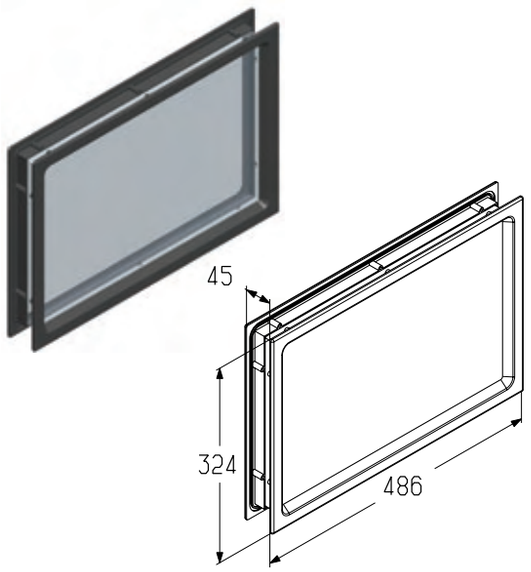

Вставка декоративная Cross

Предназначена для установки совместно с вставкой светопрозрачной (W040WH, W040BR).

Вес, кг/шт. 0,12
Единица измерения ..... шт.
Норма поставки, шт. 10

Арт.	Код	Цвет
DIC0108WH	401980800	Белый
DIC0108BR	401980900	Коричневый

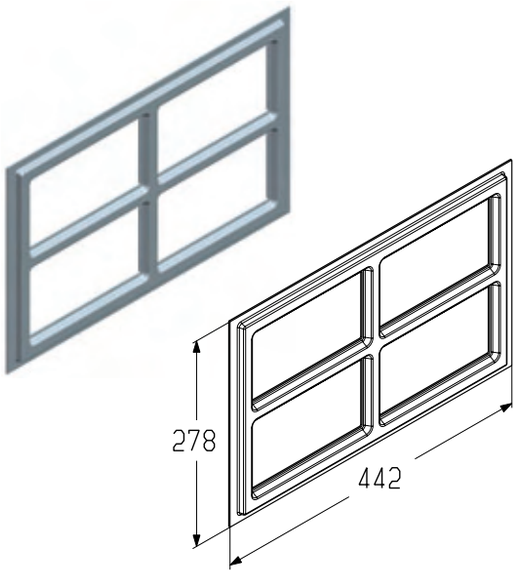

Вставка декоративная Sundurst 3

Предназначена для установки совместно с вставкой светопрозрачной (W040WH, W040BR).

Вес, кг/к-т 0,42
Единица измерения ..... к-т
Норма поставки, к-т 5

Арт.	Код	Цвет
DIS0107WH	401980600	Белый
DIS0107BR	401980700	Коричневый

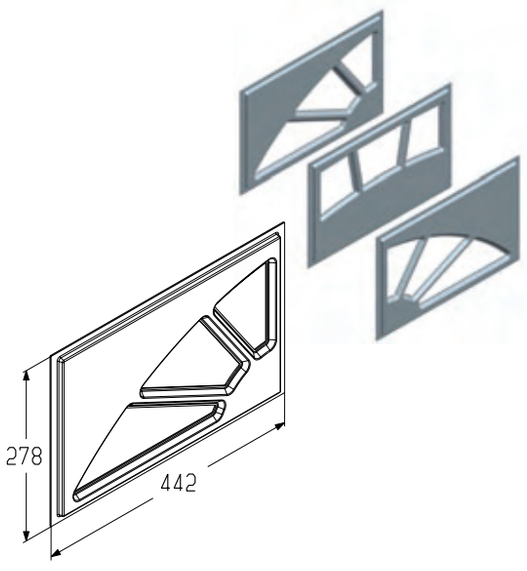

Решетка вентиляционная регулируемая (белая)
Решетка вентиляционная регулируемая (черная)

Используется в гаражных и промышленных воротах всех типов монтажа.

Материал ..... пластмасса
Вес, кг/к-т 0,48
Единица измерения ..... к-т
Норма поставки, к-т 10

Арт.	Код	Цвет
VG-368RWH	401900000	Белый
VG-368RBK	401900100	Черный

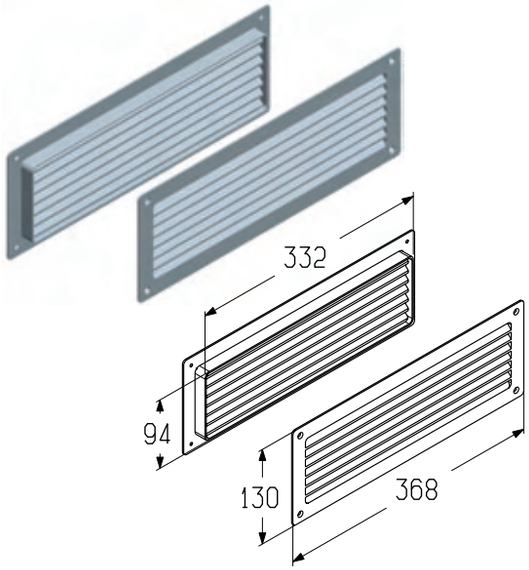

Решетка вентиляционная нерегулируемая (белая)
Решетка вентиляционная нерегулируемая (черная)

Используется в гаражных и промышленных воротах всех типов монтажа.

Материал ..... пластмасса
Вес, кг/к-т 0,45
Единица измерения ..... к-т
Норма поставки, к-т 10

Арт.	Код	Цвет
VG-368WH	401900200	Белый
VG-368BK	401900300	Черный

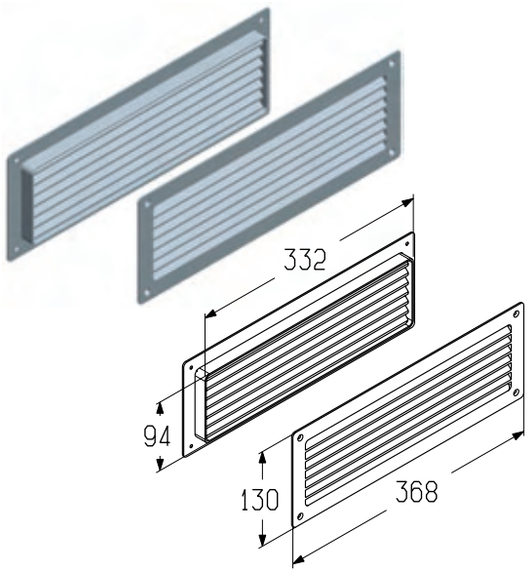

УСТАНОВКА УПОРА НИЖНЕГО

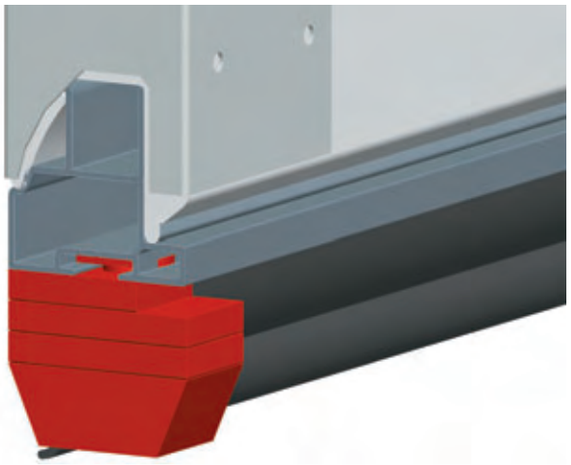

Упор нижний

Предназначен для установки в профиль воротный нижний
(PRD01, PRD12, PRD26).
Используется в гаражных и промышленных воротах всех типов монтажа.

Материал ..... полипропилен
Вес, кг/шт. 0,058
Единица измерения ..... шт.
Норма поставки, шт. 200

Арт.	Код
LS0102	401940000

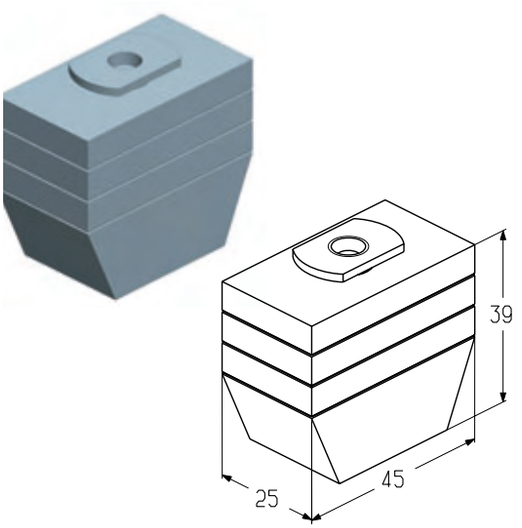

ВСТРОЕННАЯ КАЛИТКА

ТИПОВАЯ КОНСТРУКЦИЯ КАЛИТКИ СО СТАНДАРТНЫМ ПОРОГОМ (168 мм)

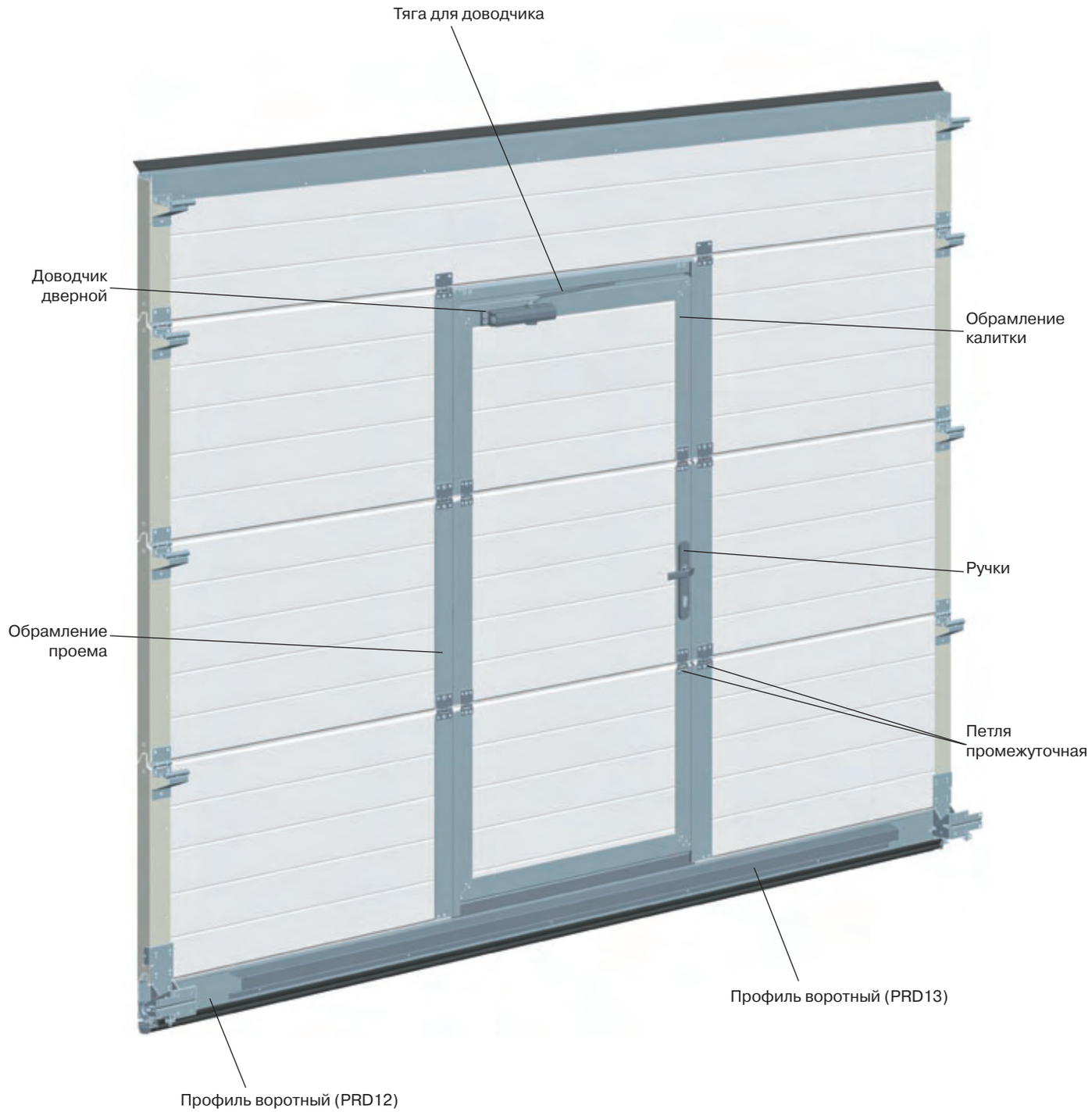

ВСТРОЕННАЯ КАЛИТКА

3.2

ТИПОВАЯ КОНСТРУКЦИЯ КАЛИТКИ С НИЗКИМ ПОРОГОМ (90 мм)

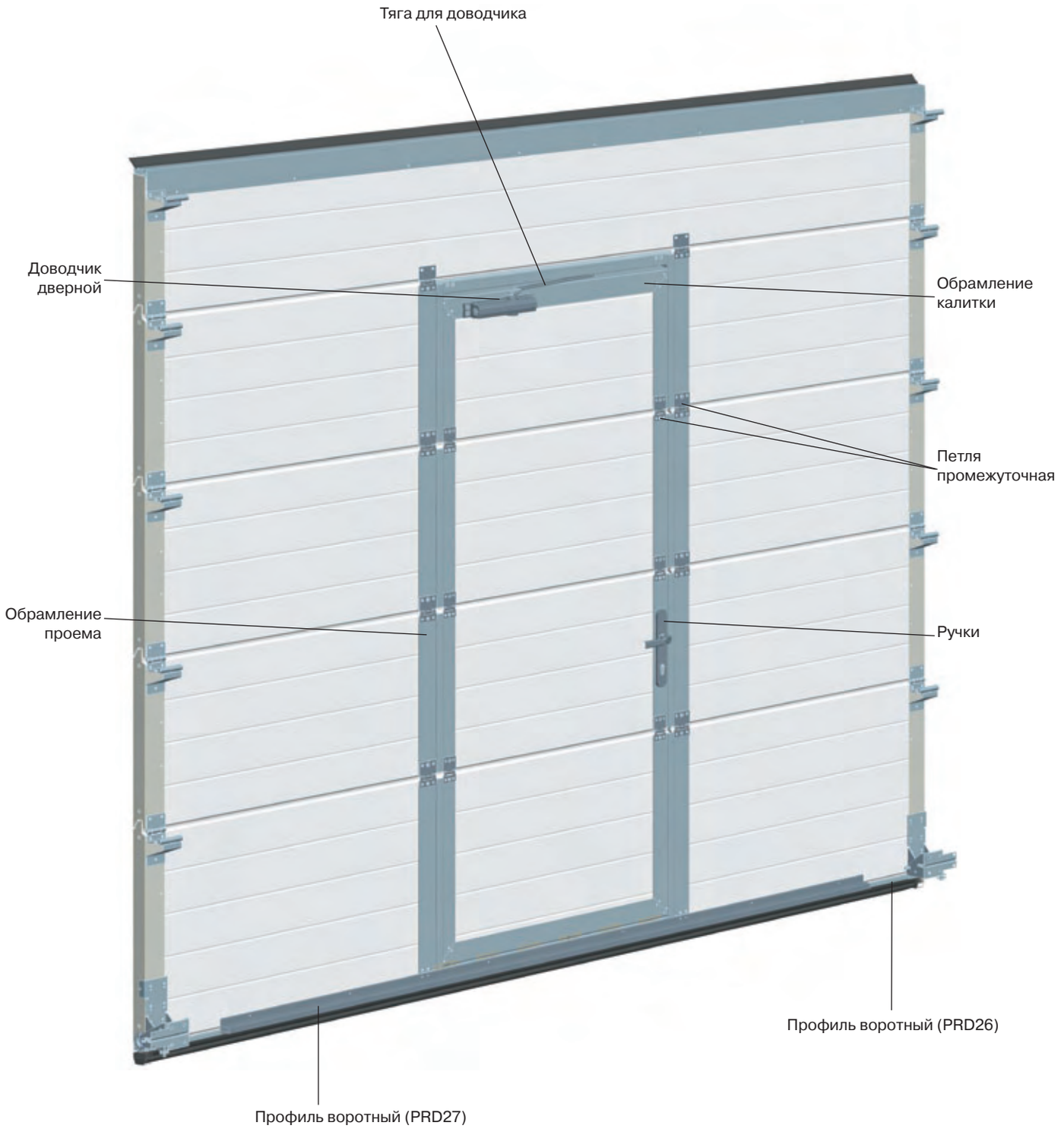

УСТАНОВКА ПРОФИЛЕЙ ОБРАМЛЕНИЯ КАЛИТКИ

Калитка со стандартным порогом (168 мм)

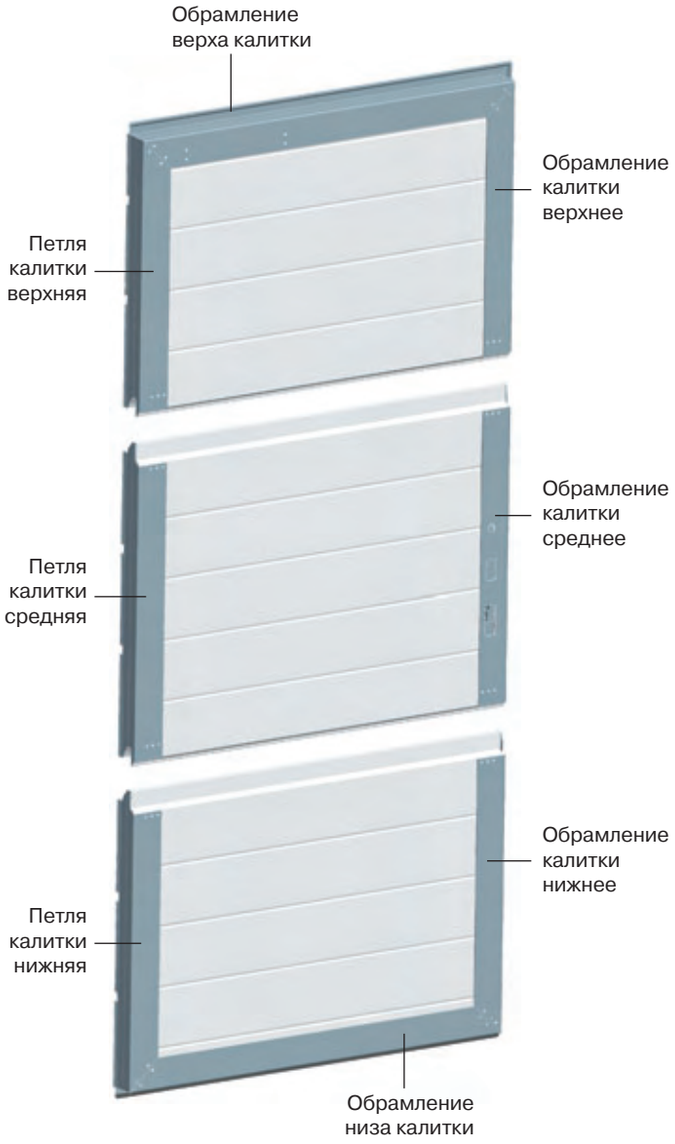

Калитка с низким порогом (90 мм)

Обрамление калитки

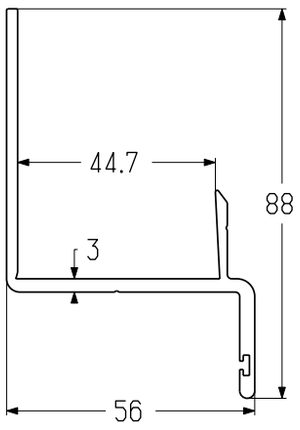

Петля калитки

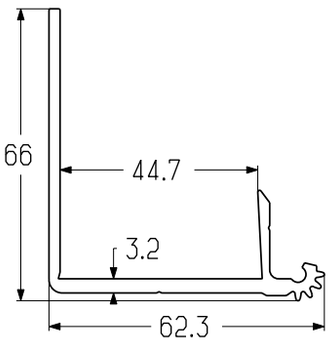

ОБРАМЛЕНИЕ КАЛИТКИ

Обрамление верха калитки

Предназначено для обрамления верхней калиточной панели.
Используется в калитке со стандартным и низким порогом.

Длина, мм 888
Материал ..... алюминий
Покрытие ..... анодированное
Цвет ..... A00-D6 (серебро)
Вес, кг/м 0,936
Единица измерения..... шт.
Норма поставки, шт. 10

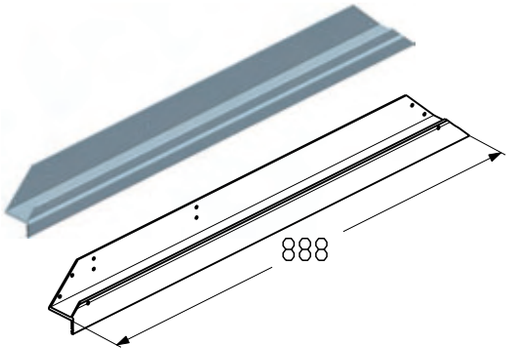

Арт.	Код	Применение
PRD434R	404010000	Для ворот с правой калиткой
PRD434L	404010100	Для ворот с левой калиткой

Обрамление калитки верхнее

Предназначено для обрамления верхней калиточной панели.
Используется в калитке со стандартным и низким порогом.

Материал ..... алюминий
Покрытие ..... анодированное
Цвет ..... A00-D6 (серебро)
Единица измерения..... шт.
Норма поставки, шт. 10

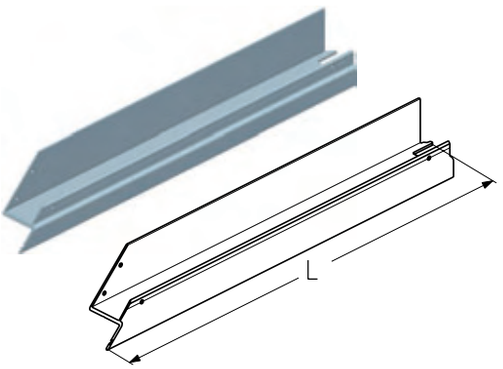

Арт.	Код	Длина, мм	Вес, кг/шт.	Высота третьей панели, мм	Применение
PRD433R	404010200	593	0,61	625	Для ворот с правой калиткой
PRD433-01R	404010300	468	0,49	500	
PRD433L	404010400	593	0,61	625	Для ворот с левой калиткой
PRD433-01L	404010500	468	0,49	500	

Петля калитки верхняя

Предназначена для обрамления верхней калиточной панели.
Используется в калитке со стандартным и низким порогом.

Материал ..... алюминий
Покрытие ..... анодированное
Цвет ..... A00-D6 (серебро)
Единица измерения..... шт.
Норма поставки, шт. 10

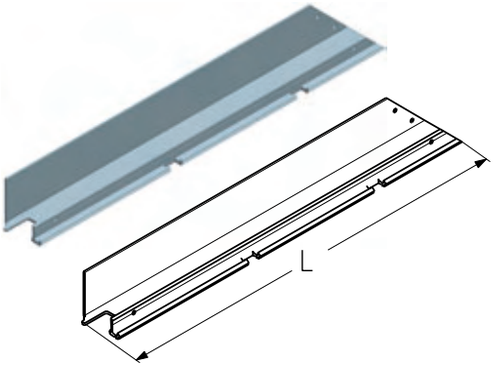

Арт.	Код	Длина, мм	Вес, кг/шт.	Высота третьей панели, мм	Применение
PRD432R	404210000	571	0,56	625	Для ворот с правой калиткой
PRD432-01R	404210100	446	0,43	500	
PRD432L	404210200	571	0,56	625	Для ворот с левой калиткой
PRD432-01L	404210300	446	0,43	500	

Обрамление калитки среднее

Предназначено для обрамления второй калиточной панели.
Используется в калитке со стандартным и низким порогом.

Материал ..... алюминий
Покрытие ..... анодированное
Цвет ..... A00-D6 (серебро)
Единица измерения.....шт.
Норма поставки, шт. 10

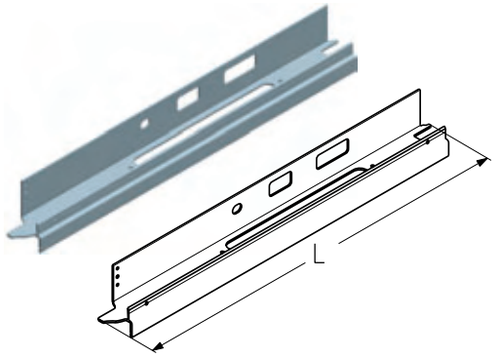

Арт.	Код	Длина, мм	Вес, кг/шт.	Высота второй панели, мм	Применение
PRD223R	404020000	660	0,62	625	Для ворот с правой калиткой
PRD223-01R	404020100	535	0,49	500	
PRD223L	404020200	660	0,62	625	Для ворот с левой калиткой
PRD223-01L	404020300	535	0,49	500	

Обрамление калитки среднее

Предназначено для обрамления третьей калиточной панели.
Используется в калитке с низким порогом.

Длина, мм 535
Материал ..... алюминий
Покрытие ..... анодированное
Цвет ..... A00-D6 (серебро)
Вес, кг/шт. 0,65
Единица измерения.....шт.
Норма поставки, шт. 10

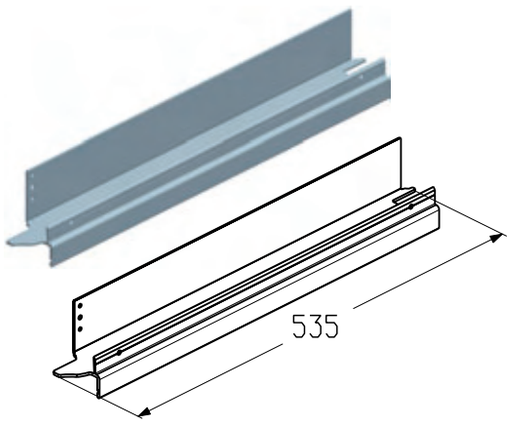

Арт.	Код	Высота третьей панели, мм	Применение
PRD223LR	404020400	500	Для ворот с правой калиткой
PRD223LL	404020500	500	Для ворот с левой калиткой

Петля калитки средняя

Предназначена для обрамления:
- второй калиточной панели в калитке со стандартным порогом;
- второй и третьей калиточной панели в калитке с низким порогом.

Материал ..... алюминий
Покрытие ..... анодированное
Цвет ..... A00-D6 (серебро)
Единица измерения.....шт.
Норма поставки, шт. 10

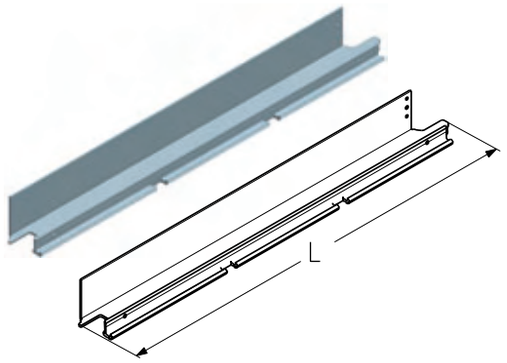

Арт.	Код	Длина, мм	Вес, кг/шт.	Высота второй/ третьей панели, мм	Применение
PRD222R	404220000	660	0,64	625	Для ворот с правой калиткой
PRD222-01R	404220100	535	0,52	500	
PRD222L	404220200	660	0,64	625	Для ворот с левой калиткой
PRD222-01L	404220300	535	0,52	500	

ОБРАМЛЕНИЕ КАЛИТКИ

Обрамление калитки нижнее

Предназначено для обрамления нижней калиточной панели.
Используется в калитке со стандартным и низким порогом.

Материал ..... алюминий
Покрытие ..... анодированное
Цвет ..... A00-D6 (серебро)
Единица измерения.....шт.
Норма поставки, шт. 10

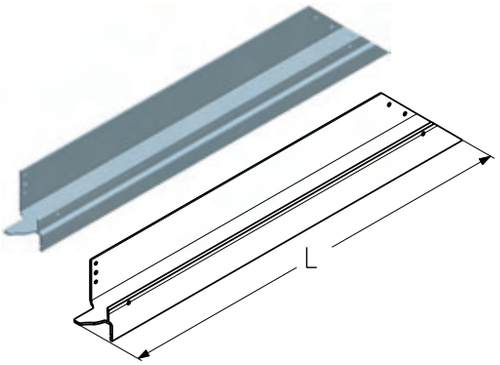

Арт.	Код	Длина, мм	Вес, кг/шт.	Высота первой панели, мм	Применение
PRD123R	404030000	641	0,64	625	Для ворот с правой калиткой
PRD123-01R	404030100	516	0,52	500	
PRD123L	404030200	641	0,64	625	Для ворот с левой калиткой
PRD123-01L	404030300	516	0,52	500	

Петля калитки нижняя

Предназначена для обрамления нижней калиточной панели.
Используется в калитке со стандартным и низким порогом.

Материал ..... алюминий
Покрытие ..... анодированное
Цвет ..... A00-D6 (серебро)
Единица измерения.....шт.
Норма поставки, шт. 10

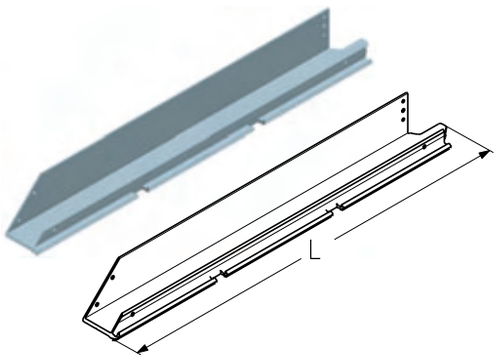

Арт.	Код	Длина, мм	Вес, кг/шт.	Высота первой панели, мм	Применение
PRD122R	404230000	619	0,59	625	Для ворот с правой калиткой
PRD122-01R	404230100	494	0,48	500	
PRD122L	404230200	619	0,59	625	Для ворот с левой калиткой
PRD122-01L	404230300	494	0,48	500	

Обрамление низа калитки

Предназначено для обрамления нижней калиточной панели.
Используется в калитке со стандартным и низким порогом.

Длина, мм 888
Материал ..... алюминий
Покрытие ..... анодированное
Цвет ..... A00-D6 (серебро)
Вес, кг/м 0,94
Единица измерения.....шт.
Норма поставки, шт. 10

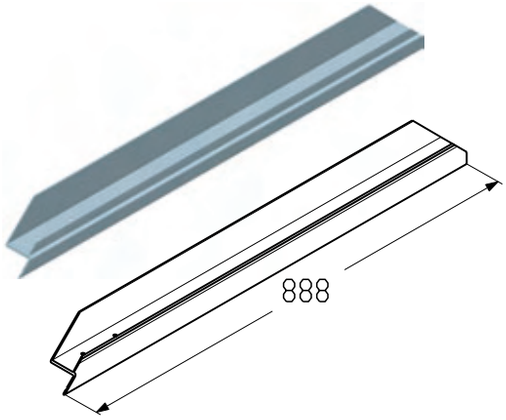

Арт.	Код	Применение
PRD124R	404030400	Для ворот с правой калиткой
PRD124L	404030500	Для ворот с левой калиткой

ОБРАМЛЕНИЕ ПРОЕМА

УСТАНОВКА ПРОФИЛЕЙ ОБРАМЛЕНИЯ ПРОЕМА

Калитка со стандартным порогом (168 мм)

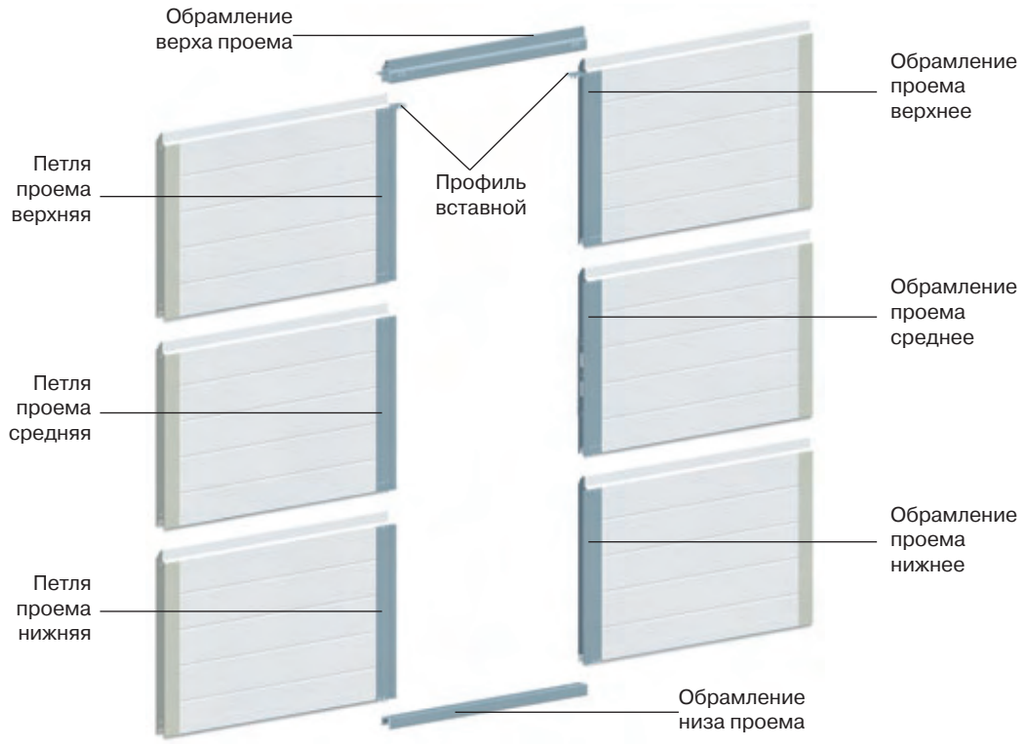

Калитка с низким порогом (90 мм)

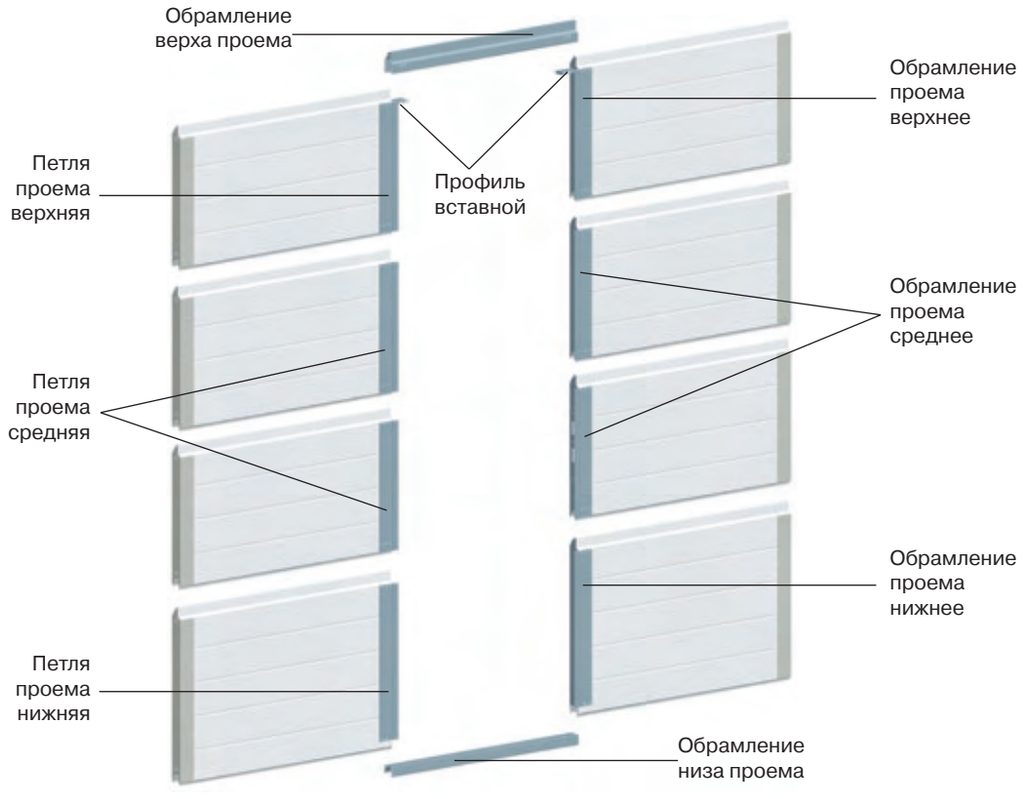

Обрамление проема

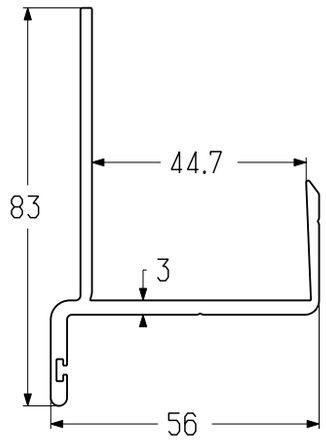

Петля проема

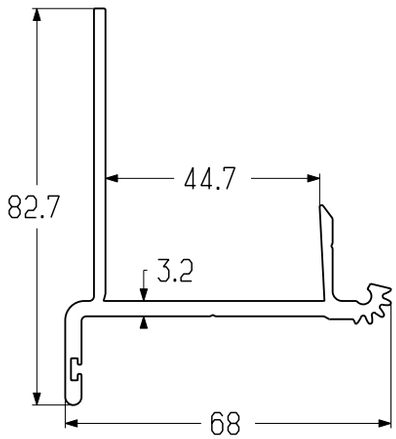

Обрамление низа проема

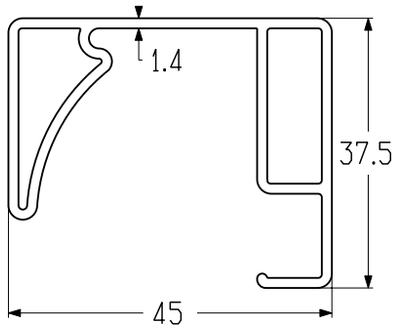

Обрамление проема верхнее

Предназначено для обрамления проема верхней панели.
Используется в калитке со стандартным и низким порогом.

Материал ..... алюминий
Покрытие ..... анодированное
Цвет ..... A00-D6 (серебро)
Единица измерения.....шт.
Норма поставки, шт. 10

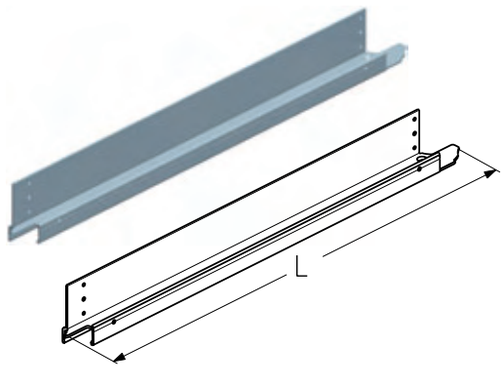

Арт.	Код	Длина, мм	Вес, кг/шт.	Высота третьей панели, мм	Применение
PRD511R	404110000	660	0,66	625	Для ворот с правой калиткой
PRD511-01R	404110100	535	0,51	500	
PRD511L	404110200	660	0,66	625	Для ворот с левой калиткой
PRD511-01L	404110300	535	0,51	500	

Петля проема верхняя

Предназначена для обрамления проема верхней панели.
Используется в калитке со стандартным и низким порогом.

Материал ..... алюминий
Покрытие ..... анодированное
Цвет ..... A00-D6 (серебро)
Единица измерения.....шт.
Норма поставки, шт. 10

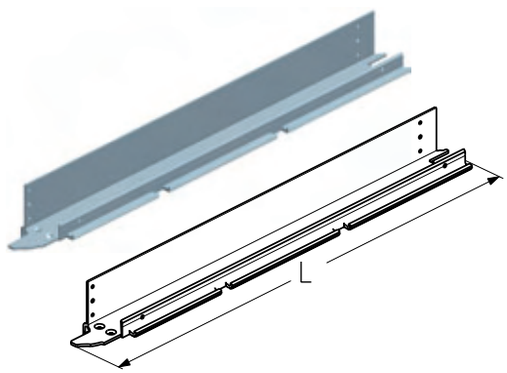

Арт.	Код	Длина, мм	Вес, кг/шт.	Высота третьей панели, мм	Применение
PRD421R	404210400	660	0,74	625	Для ворот с правой калиткой
PRD421-01R	404210500	535	0,58	500	
PRD421L	404210600	660	0,74	625	Для ворот с левой калиткой
PRD421-01L	404210700	535	0,58	500	

ОБРАМЛЕНИЕ ПРОЕМА

Обрамление проема среднее

Предназначено для обрамления проема второй панели.
Используется в калитке со стандартным и низким порогом.

Материал ..... алюминий
Покрытие ..... анодированное
Цвет ..... A00-D6 (серебро)
Единица измерения.....шт.
Норма поставки, шт. 10

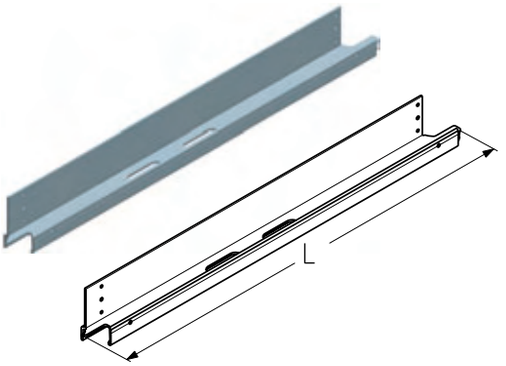

Арт.	Код	Длина, мм	Вес, кг/шт.	Высота второй панели, мм	Применение
PRD311R	404120000	660	0,65	625	Для ворот с правой калиткой
PRD311-01R	404120100	535	0,52	500	
PRD311L	404120200	660	0,65	625	Для ворот с левой калиткой
PRD311-01L	404120300	535	0,52	500	

Обрамление проема среднее

Предназначено для обрамления проема третьей панели.
Используется в калитке с низким порогом.

Длина, мм 535
Материал ..... алюминий
Покрытие ..... анодированное
Цвет ..... A00-D6 (серебро)
Вес, кг/шт. 0,63
Единица измерения.....шт.
Норма поставки, шт. 10

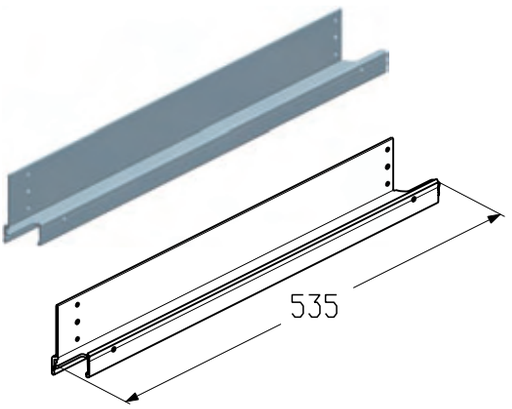

Арт.	Код	Высота третьей панели, мм	Применение
PRD311LR	404120400	500	Для ворот с правой калиткой
PRD311LL	404120500	500	Для ворот с левой калиткой

Петля проема средняя

Предназначена для обрамления:
- второй панели в калитке со стандартным порогом;
- второй и третьей панели в калитке с низким порогом.

Материал ..... алюминий
Покрытие ..... анодированное
Цвет ..... A00-D6 (серебро)
Единица измерения.....шт.
Норма поставки, шт. 10

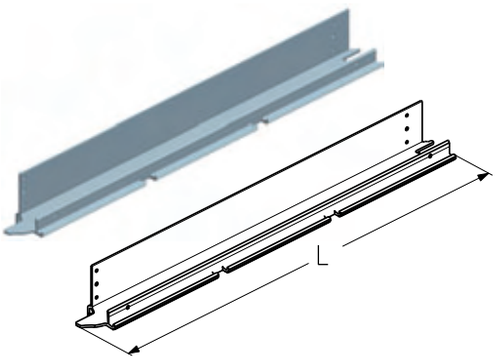

Арт.	Код	Длина, мм	Вес, кг/шт.	Высота второй/ третьей панели, мм	Применение
PRD212R	404220400	660	0,75	625	Для ворот с правой калиткой
PRD212-01R	404220500	535	0,61	500	
PRD212L	404220600	660	0,75	625	Для ворот с левой калиткой
PRD212-01L	404220700	535	0,61	500	

Обрамление проема нижнее

Предназначено для обрамления проема нижней панели.
Используется в калитке со стандартным порогом.

Материал ..... алюминий
Покрытие ..... анодированное
Цвет ..... A00-D6 (серебро)
Единица измерения.....шт.
Норма поставки, шт. 10

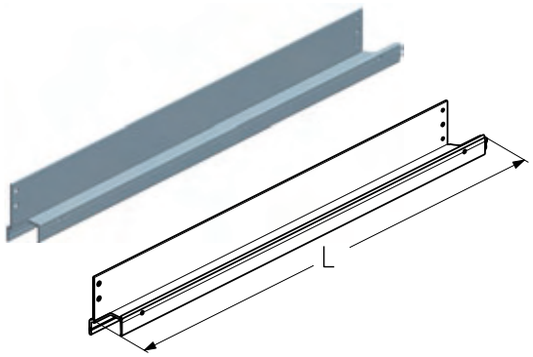

Арт.	Код	Длина, мм	Вес, кг/шт.	Высота первой панели, мм	Применение
PRD132R	404130000	651	0,66	625	Для ворот с правой калиткой
PRD132-01R	404130100	526	0,54	500	
PRD132L	404130200	651	0,66	625	Для ворот с левой калиткой
PRD132-01L	404130300	526	0,54	500	

Обрамление проема нижнее

Предназначено для обрамления проема нижней панели.
Используется в калитке с низким порогом.

Длина, мм 651
Материал ..... алюминий
Покрытие ..... анодированное
Цвет ..... A00-D6 (серебро)
Вес, кг/шт. 0,76
Единица измерения.....шт.
Норма поставки, шт. 10

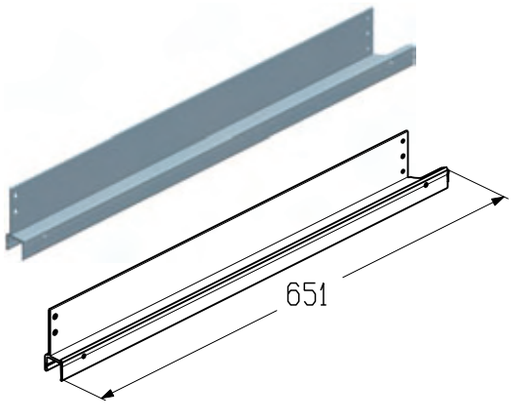

Арт.	Код	Высота нижней панели, мм	Применение
PRD132LR	404130400	625	Для ворот с правой калиткой
PRD132LL	404130500	625	Для ворот с левой калиткой

Петля проема нижняя

Предназначена для обрамления проема нижней панели.
Используется в калитке со стандартным порогом.

Материал ..... алюминий
Покрытие ..... анодированное
Цвет ..... A00-D6 (серебро)
Единица измерения.....шт.
Норма поставки, шт. 10

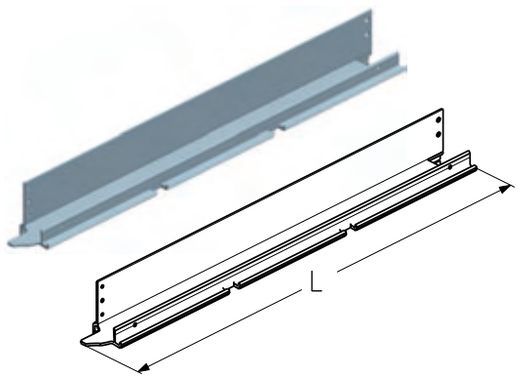

Арт.	Код	Длина, мм	Вес, кг/шт.	Высота первой панели, мм	Применение
PRD112R	404230400	651	0,74	625	Для ворот с правой калиткой
PRD112-01R	404230500	526	0,61	500	
PRD112L	404230600	651	0,74	625	Для ворот с левой калиткой
PRD112-01L	404230700	526	0,61	500	

ОБРАМЛЕНИЕ ПРОЕМА

Петля проема нижняя

Предназначена для обрамления проема нижней панели.
Используется в калитке с низким порогом.

Длина, мм 651
Материал ..... алюминий
Покрытие ..... анодированное
Цвет ..... A00-D6 (серебро)
Вес, кг/шт. 0,71
Единица измерения ..... шт.
Норма поставки, шт. 10

Арт.	Код	Высота нижней панели, мм	Применение
PRD112LR	401910200	625	Для ворот с правой калиткой
PRD112LL	401910300	625	Для ворот с левой калиткой

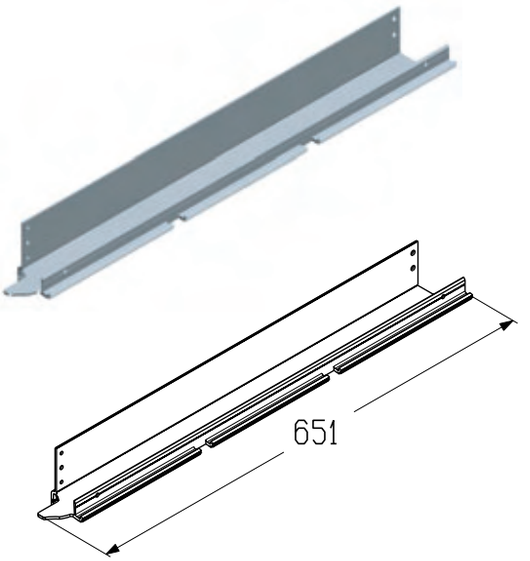

Обрамление верха проема

Предназначено для обрамления надкалиточной панели.
Используется в калитке со стандартным и низким порогом.

Длина, мм 874
Материал ..... алюминий
Покрытие ..... анодированное
Цвет ..... A00-D6 (серебро)
Вес, кг/шт. 1,30
Единица измерения ..... шт.
Норма поставки, шт. 10

Арт.	Код
PRD001	404110400

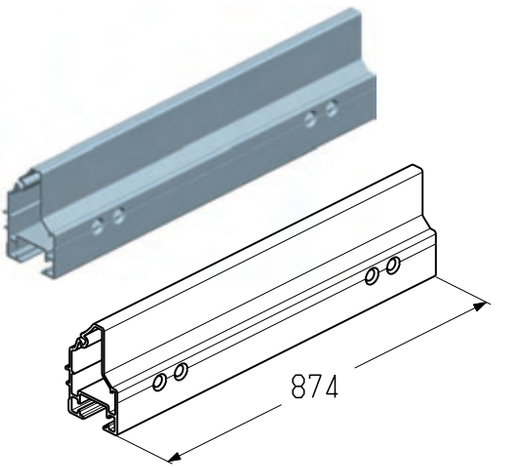

Обрамление низа проема (порог)

Предназначено для установки совместно с профилем воротным нижним (PRD12).
Используется в калитке со стандартным и низким порогом.

Длина, мм 880
Материал ..... алюминий
Покрытие ..... анодированное
Цвет ..... A00-D6 (серебро)
Вес, кг/шт. 0,56
Единица измерения ..... шт.
Норма поставки, шт. 10

Арт.	Код	Применение
PRD141R	404130600	Для ворот с правой калиткой
PRD141L	404130700	Для ворот с левой калиткой

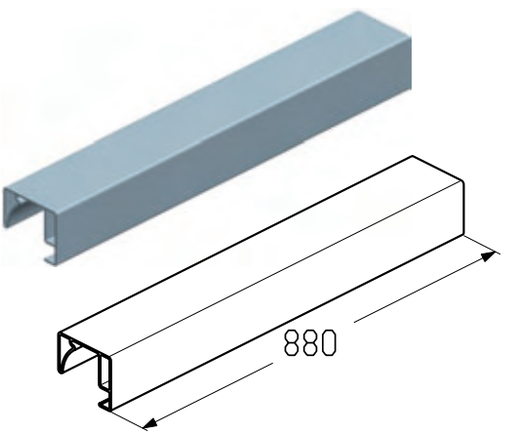

УСТАНОВКА ПРОФИЛЯ ВОРОТНОГО

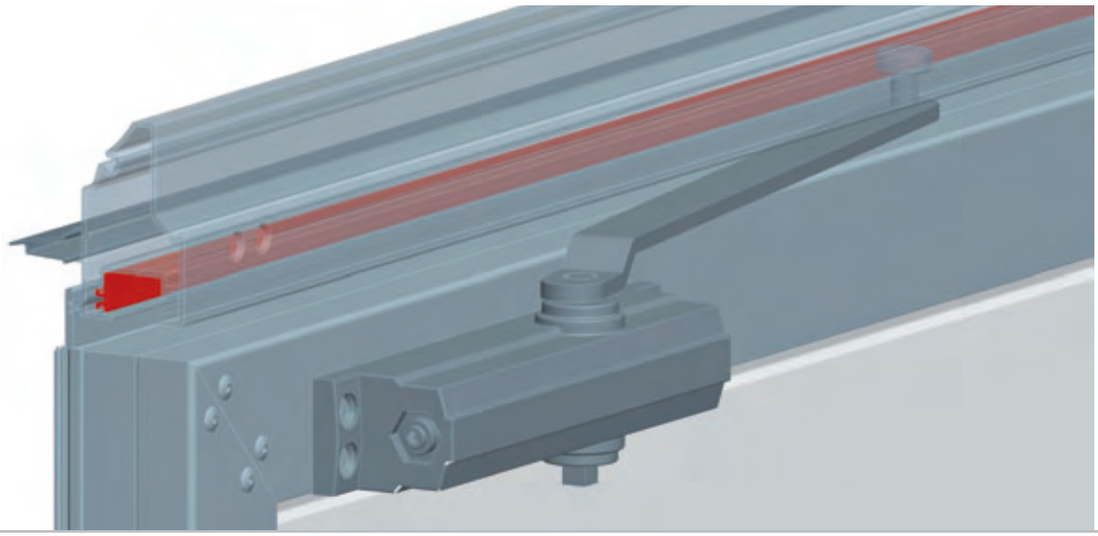

Профиль воротный

Предназначен для установки в обрамление верха проема (PRD001).
Используется в калитке со стандартным и низким порогом.

Длина, мм 874
Материал ..... алюминий
Вес, кг/м 0,09
Единица измерения..... м
Норма поставки, шт. 10

Арт.	Код
PRD18	404320000

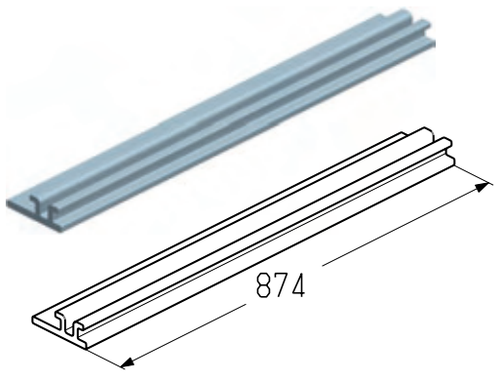

ОБРАМЛЕНИЕ ПРОЕМА

УСТАНОВКА ПРОФИЛЯ ВСТАВНОГО

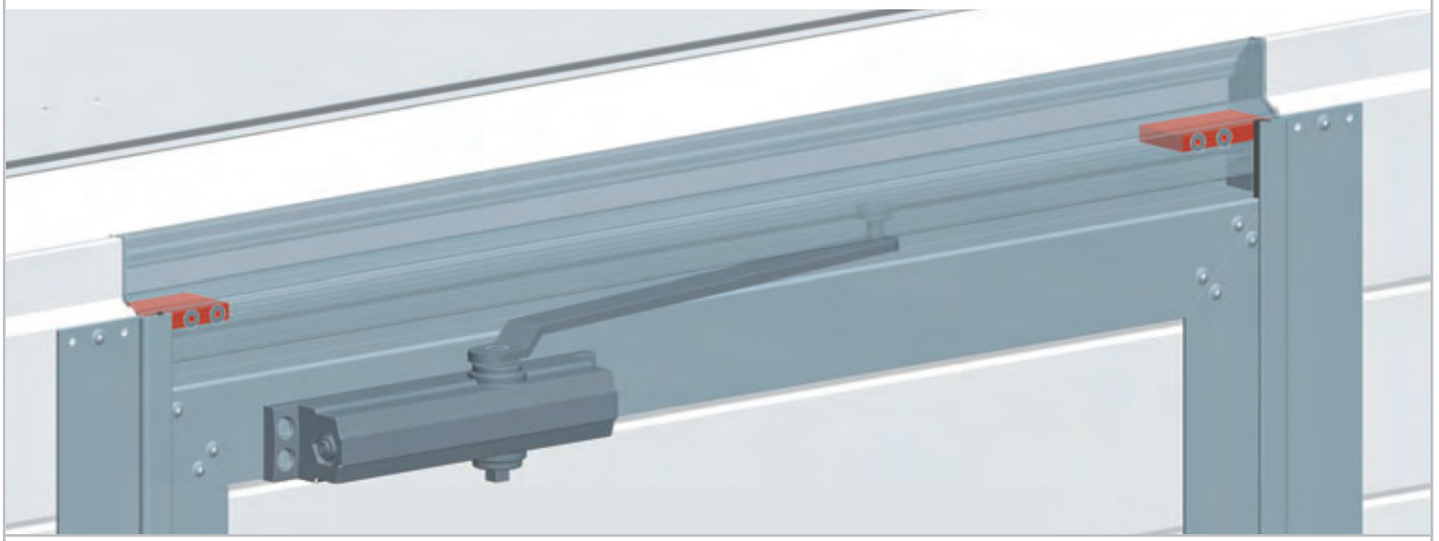

Профиль вставной

Предназначен для крепления обрамления проема верхнего (PRD511R/L, PRD511-01R/L) и петли проема верхней (PRD421R/L, PRD421-01R/L) с обрамлением верха проема (PRD001). Используется в калитке со стандартным и низким порогом.

Материал ..... алюминий
Вес, кг/шт. 0,07
Единица измерения..... шт.
Норма поставки, шт. 20

Арт.	Код
PRD422	404330000

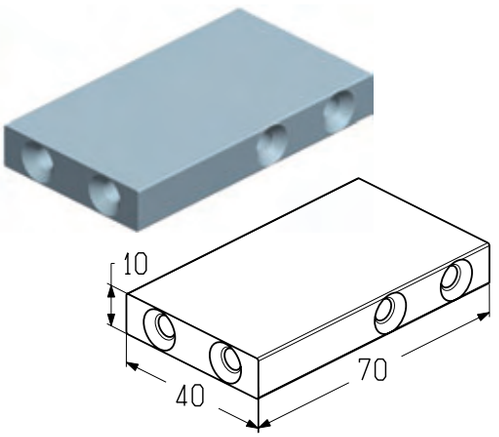

УСТАНОВКА ВСТАВКИ УПЛОТНИТЕЛЬНОЙ

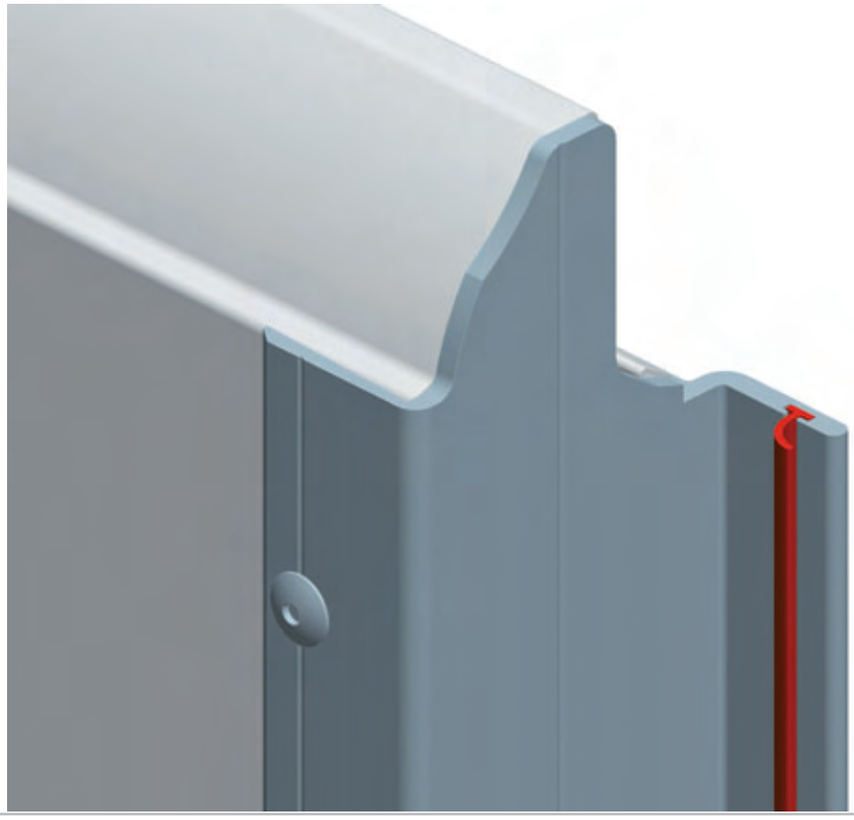

Вставка уплотнительная

Предназначена для герметизации проема калитки.
Устанавливается в обрамление проема и обрамление калитки.
Используется в калитке со стандартным и низким порогом.

Материал .....TPE
Вес, кг/м.....0,52
Единица измерения..... м
Норма поставки, м 500

Арт.	Код
IS06	401530200

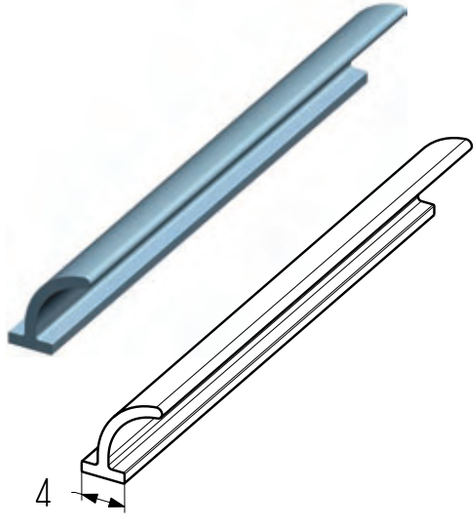

ПЕТЛЯ КАЛИТКИ

УСТАНОВКА ЭЛЕМЕНТА ПЕТЛИ

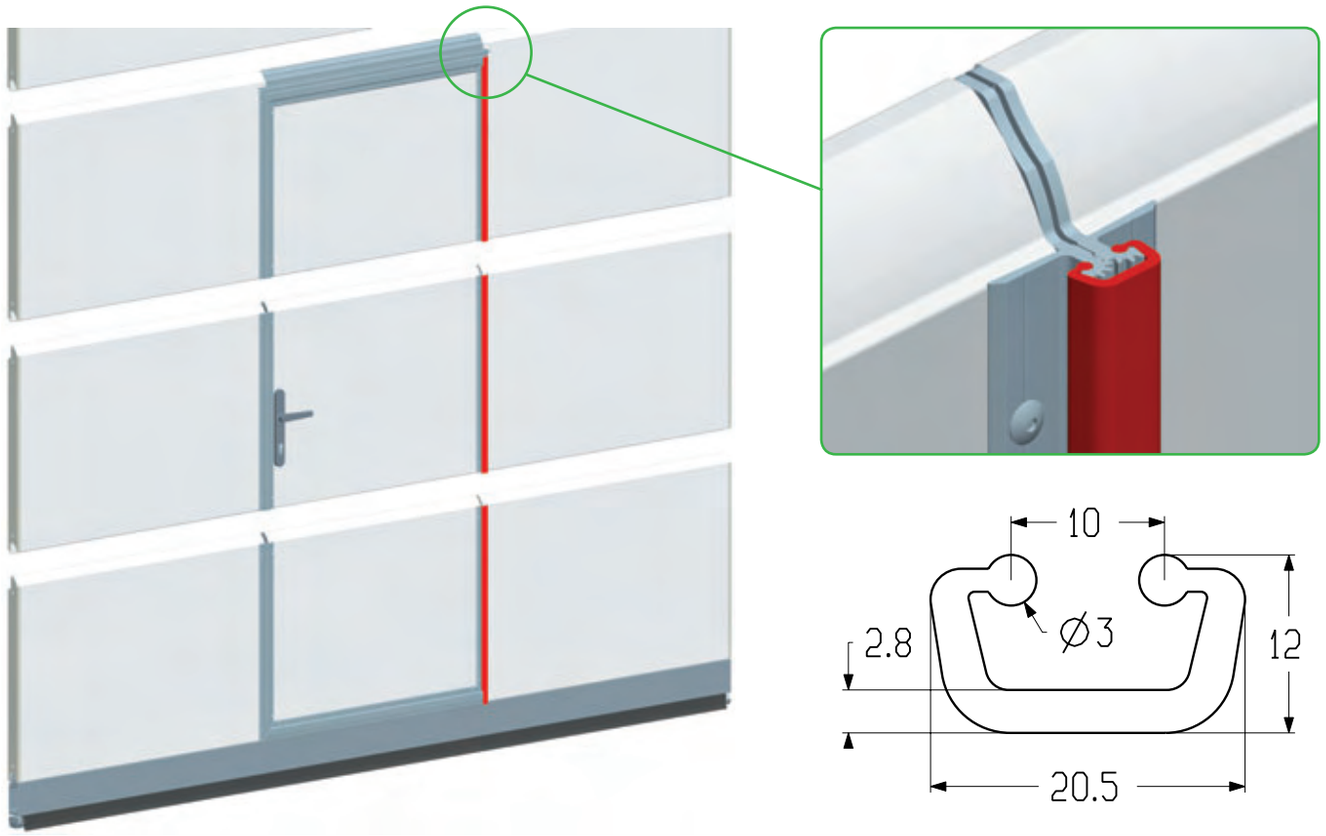

Элемент верхней петли

Предназначен для соединения петли калитки и петли проема верхней панели.
Используется в калитке со стандартным и низким порогом.

Материал ..... алюминий
Покрытие ..... анодированное
Цвет ..... A00-D6 (серебро)
Единица измерения.....шт.
Норма поставки, шт. 10

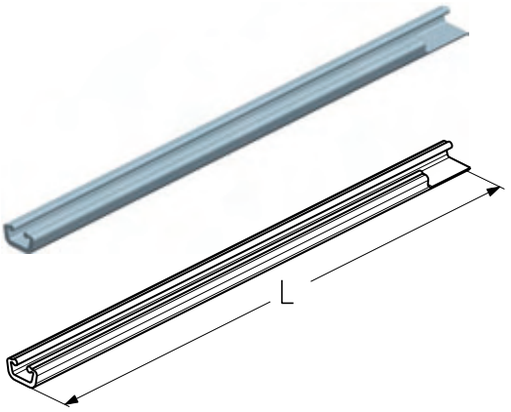

Арт.	Код	Длина, мм	Вес, кг/шт.	Высота верхней панели, мм	Применение
PRD401R	404210800	582	0,16	625	Для ворот с правой калиткой
PRD401-01R	404210900	457	0,13	500	
PRD401L	404211000	582	0,16	625	Для ворот с левой калиткой
PRD401-01L	404211100	457	0,13	500	

Элемент средней петли

Предназначен для соединения петли калитки и петли проема промежуточной панели.
Используется в калитке со стандартным и низким порогом.

Материал ..... алюминий
Покрытие ..... анодированное
Цвет ..... A00-D6 (серебро)
Единица измерения.....шт.
Норма поставки, шт. 10

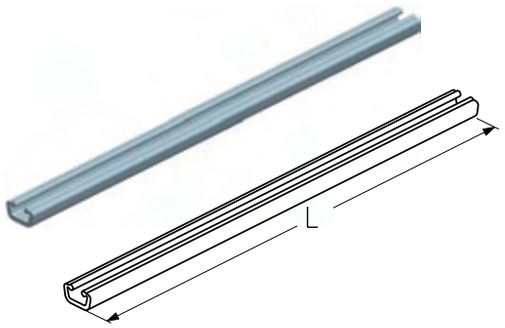

Арт.	Код	Длина, мм	Вес, кг/шт.	Высота второй/третьей панели, мм
PRD201	404220800	632	0,18	625
PRD201-01	404220900	498	0,14	500

Элемент нижней петли

Предназначен для соединения петли калитки и петли проема нижней панели.
Используется в калитке со стандартным и низким порогом.

Материал ..... алюминий
Покрытие ..... анодированное
Цвет ..... A00-D6 (серебро)
Единица измерения.....шт.
Норма поставки, шт. 10

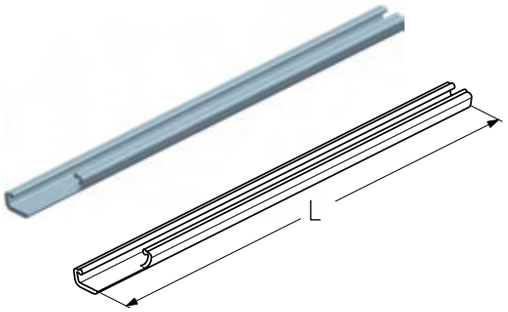

Арт.	Код	Длина, мм	Вес, кг/шт.	Высота нижней панели, мм	Применение
PRD103R	404230800	625	0,17	625	Для ворот с правой калиткой
PRD103-01R	404230900	500	0,14	500	
PRD103L	404231000	625	0,17	625	Для ворот с левой калиткой
PRD103-01L	404231100	500	0,14	500	

ПЕТЛЯ КАЛИТКИ

УСТАНОВКА ПЕТЛИ ПРОМЕЖУТОЧНОЙ

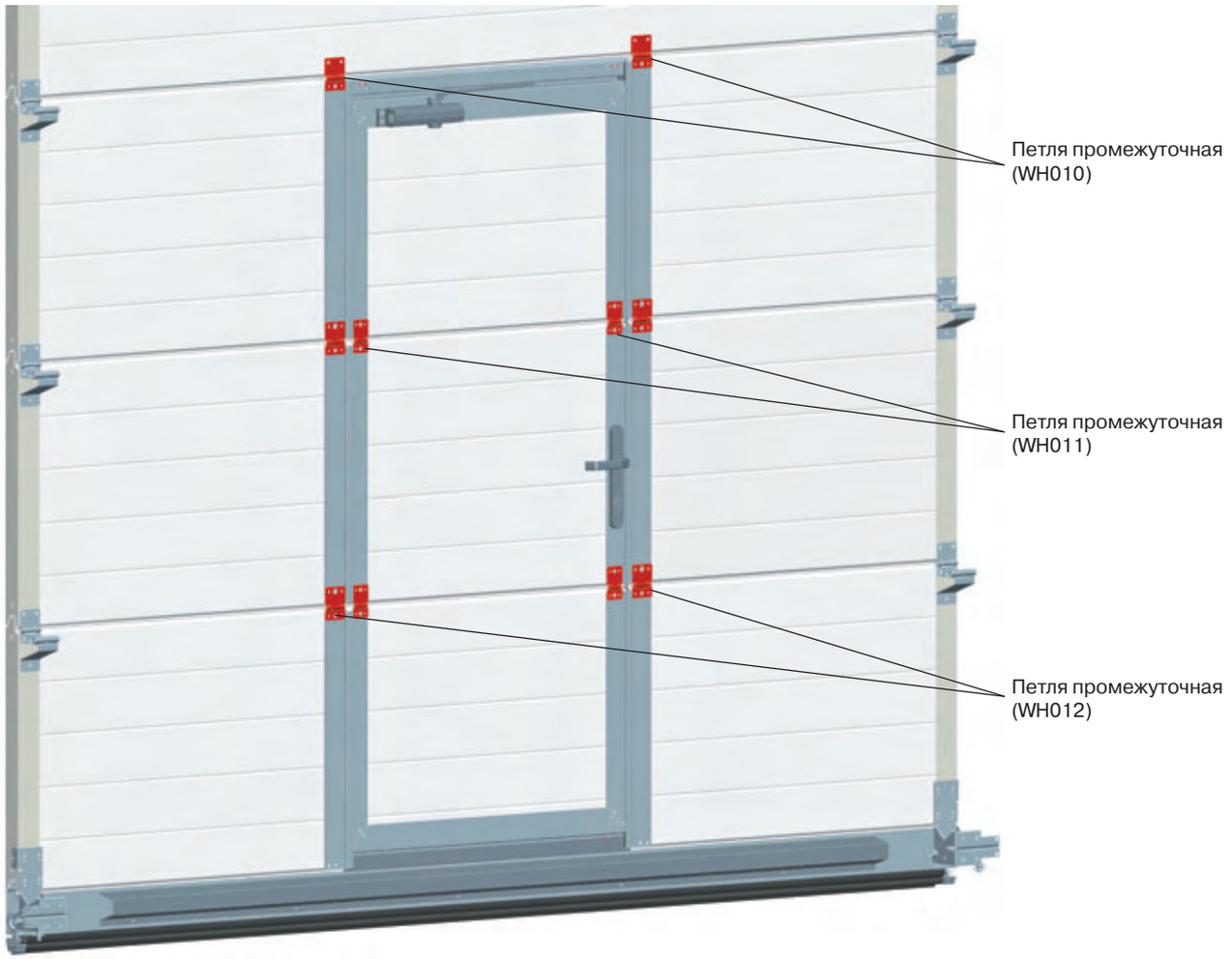

Петля промежуточная

Предназначена для соединения калиточных панелей и панелей полотна ворот.
Используется в калитке со стандартным и низким порогом.

Материал ..... нержавеющая сталь
Вес, кг/шт. 0,1
Единица измерения.....шт.
Норма поставки, шт. 20

Арт.	Код
WH010	404240000

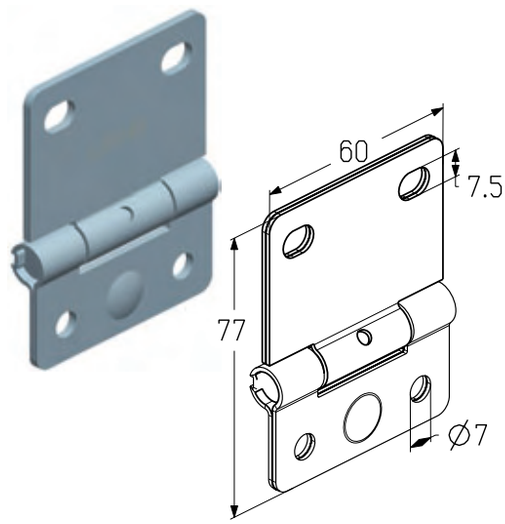

Петля промежуточная

Предназначена для соединения калиточных панелей.
Используется в калитке со стандартным и низким порогом.

Материал ..... нержавеющая сталь
Вес, кг/шт. 0,08
Единица измерения.....шт.
Норма поставки, шт. 40

Арт.	Код
WH011	404240100

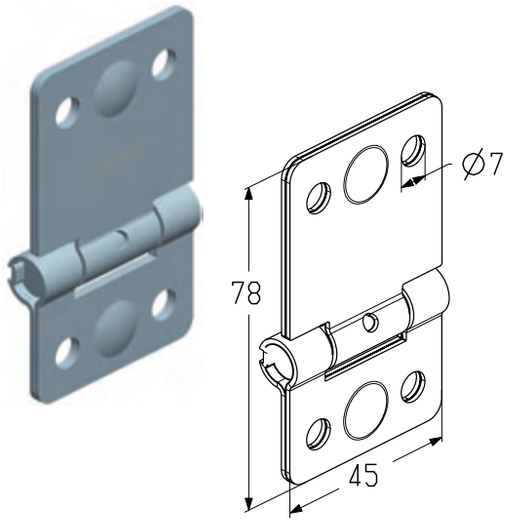

Петля промежуточная

Предназначена для соединения калиточных панелей.
Используется в калитке со стандартным и низким порогом.

Материал ..... нержавеющая сталь
Вес, кг/шт. 0,1
Единица измерения.....шт.
Норма поставки, шт. 40

Арт.	Код
WH012	404240200

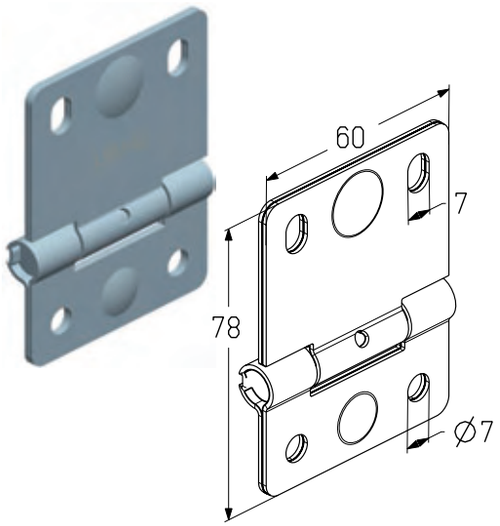

ПЕТЛЯ КАЛИТКИ

УСТАНОВКА СУХАРЯ

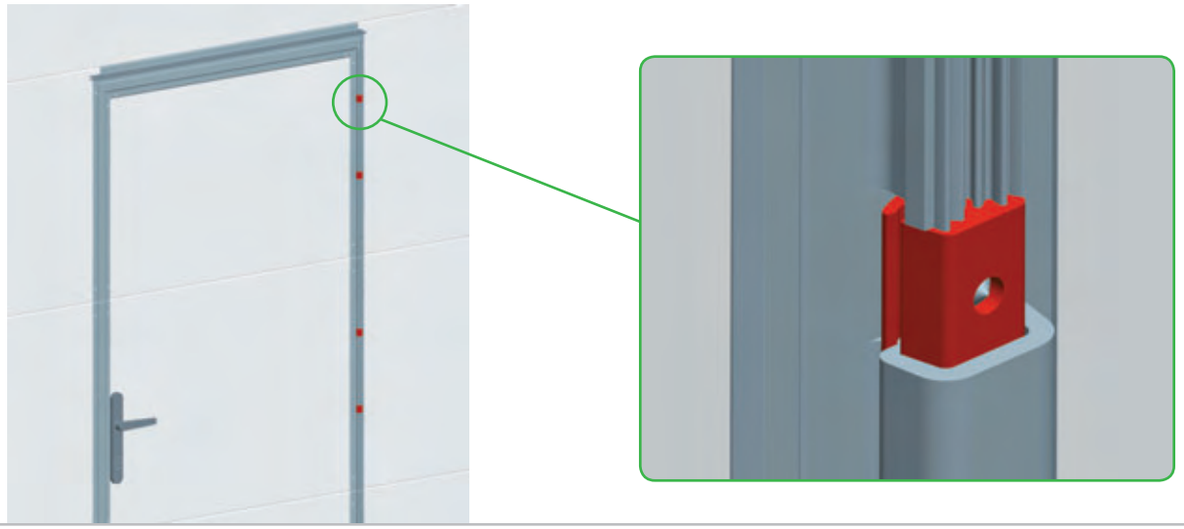

Сухарь

Предназначен для предотвращения взаимного перемещения петли проема и петли калитки.
Используется в калитке со стандартным и низким порогом.

Материал ..... пластмасса
Вес, кг/шт. 0,002
Единица измерения..... шт.
Норма поставки, шт. 60

Арт.	Код
D0205	404400000

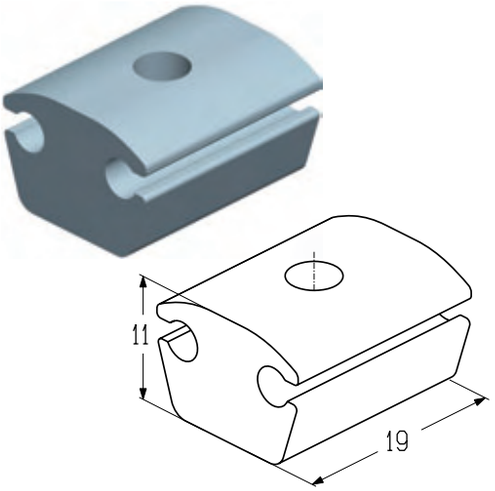

Винт

Предназначен для установки совместно с сухарем (D0205).
Используется в калитке со стандартным и низким порогом.

Материал ..... сталь
Вес, кг/шт. 0,006
Единица измерения..... шт.
Норма поставки, шт. 60

Арт.	Код
M5x12S	408020000

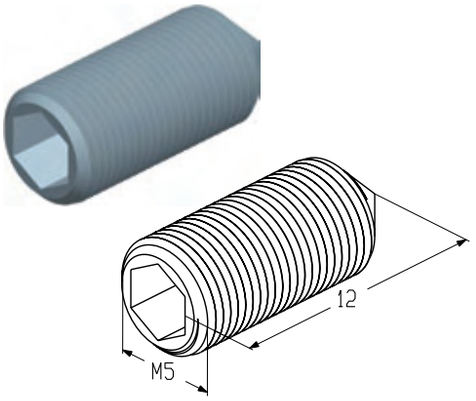

УСТАНОВКА ОТЛИВА

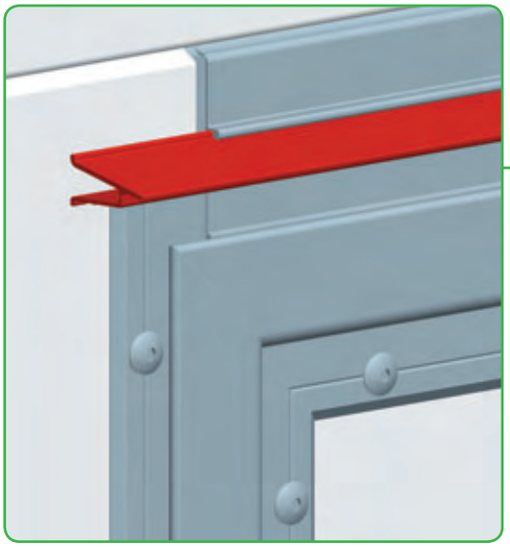

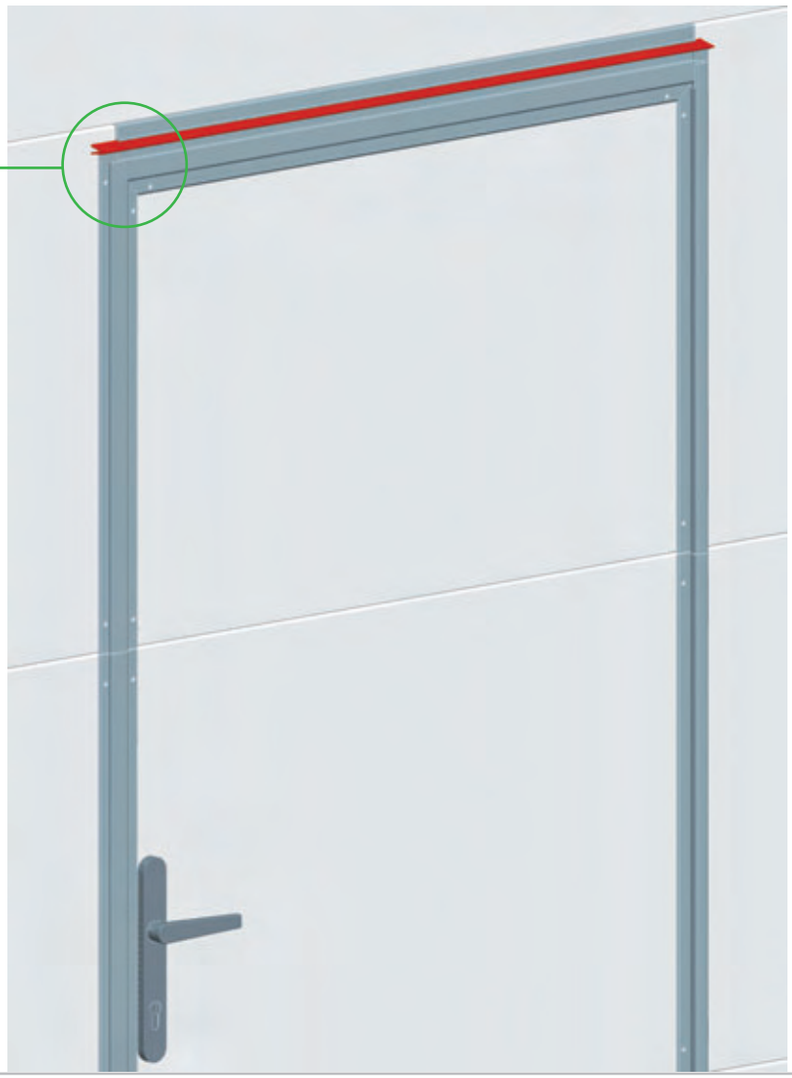

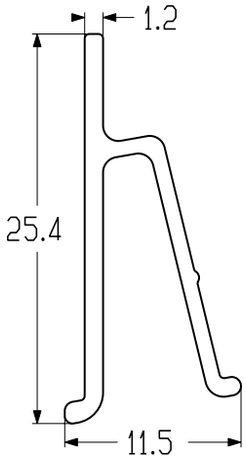

Отлив

Предназначен для защиты от попадания атмосферных осадков в притвор калитки.
Используется в калитке со стандартным и низким порогом.

Длина, мм 925
Материал ..... алюминий
Покрытие ..... анодированное
Цвет ..... A00-D6 (серебро)
Вес, кг/шт. 0,15
Единица измерения ..... шт.
Норма поставки, шт. 10

Арт.	Код
PRD002	404310000

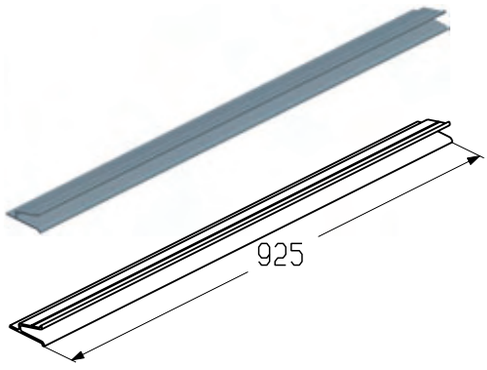

ПРОФИЛИ ДЛЯ ВСТРОЕННОЙ КАЛИТКИ

УСТАНОВКА ПРОФИЛЯ ВОРОТНОГО

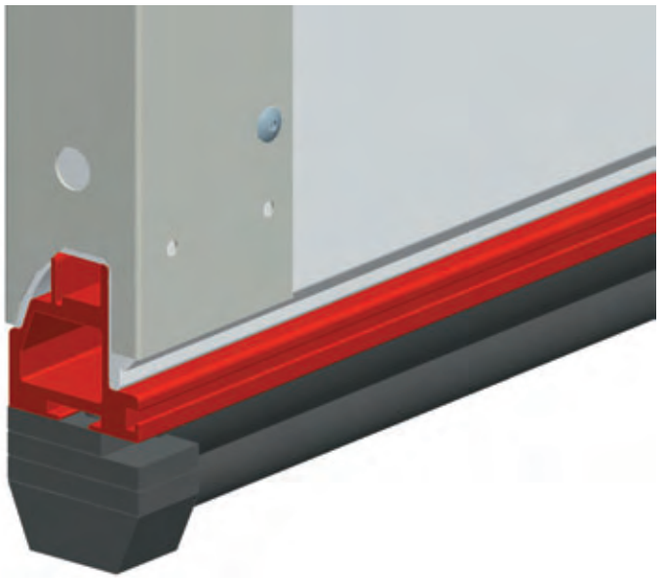

Профиль воротный (нижний)

Предназначен для установки в нижнюю панель полотна ворот
Используется в гаражных и промышленных воротах с калиткой с низким порогом.

Материал ..... алюминий
Покрытие ..... анодированное
Цвет ..... A00-D6 (серебро)
Вес, кг/м 1,90
Единица измерения..... м

Арт.	Код	Длина, мм	Норма поставки, м
PRD26-5000	404320100	5000	20
PRD26-7000	404320200	7000	28

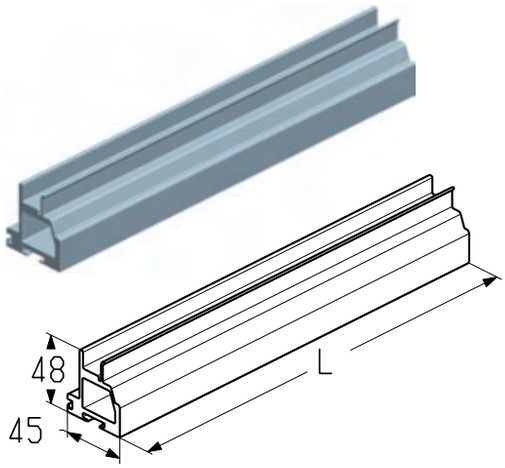

Профиль воротный (нижний)

Предназначен для установки в нижнюю панель полотна ворот.
Используется в гаражных и промышленных воротах с калиткой со стандартным порогом.

Материал ..... алюминий
Покрытие ..... анодированное
Цвет ..... A00-D6 (серебро)
Вес, кг/м 2,746
Единица измерения ..... м

Арт.	Код	Длина, мм	Норма поставки, м
PRD12-5290	401410300	5290	10,58
PRD12-6290	401410400	6290	12,58
PRD12-7000	401410500	7000	14

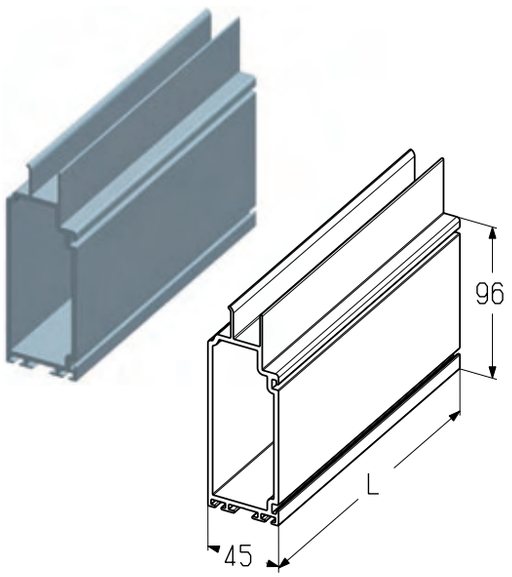

УСТАНОВКА ПРОФИЛЯ ВОРОТНОГО

PRD13

PRD27

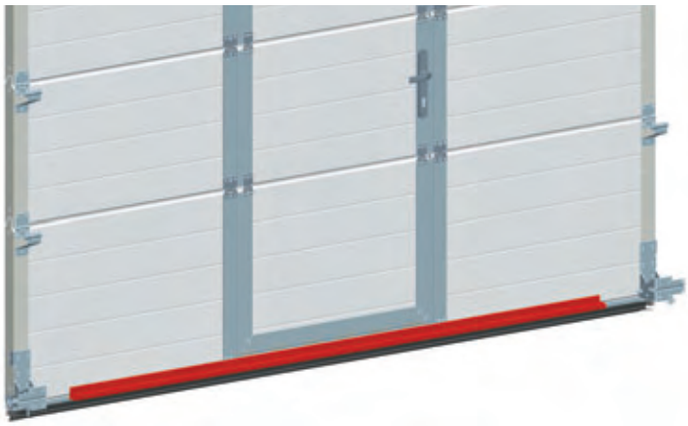

Профиль воротный

Предназначен для усиления профиля воротного нижнего (PRD12).
Используется в калитке со стандартным порогом.

Материал ..... алюминий
Покрытие ..... анодированное
Цвет ..... A00-D6 (серебро)
Вес, кг/м 1,06
Единица измерения..... м

Арт.	Код	Длина, мм	Норма поставки, м
PRD13-4690	404320300	4690	18,76
PRD13-5690	404320400	5690	22,76
PRD13-6600	404320500	6600	26,4

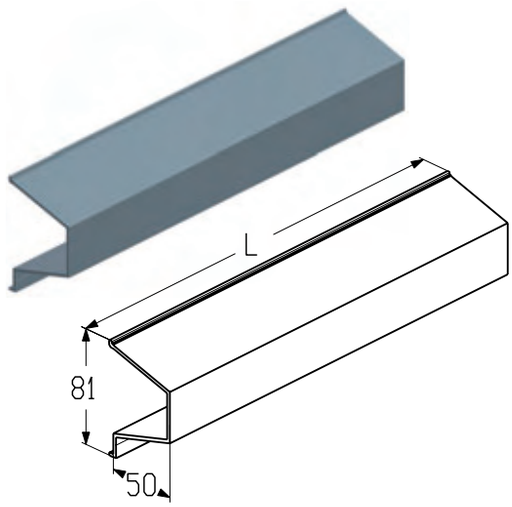

Профиль воротный

Предназначен для усиления профиля воротного нижнего (PRD26).
Используется в калитке со низким порогом.

Материал ..... алюминий
Покрытие ..... анодированное
Цвет ..... A00-D6 (серебро)
Вес, кг/м 0,91
Единица измерения..... м

Арт.	Код	Длина, мм	Норма поставки, м
PRD27-4500	404320600	4500	18
PRD27-6500	404320700	6500	26

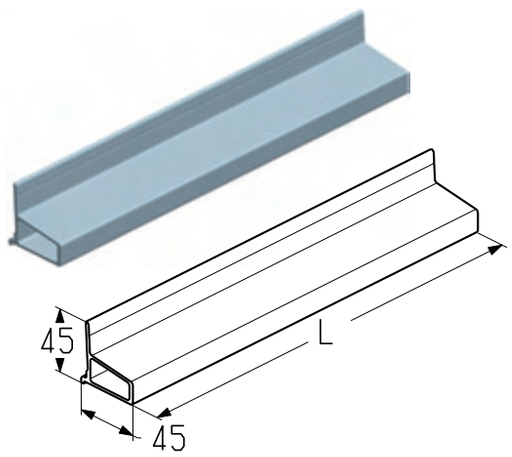

АКСЕССУАРЫ ДЛЯ ВСТРОЕННОЙ КАЛИТКИ

УСТАНОВКА ДОВОДЧИКА

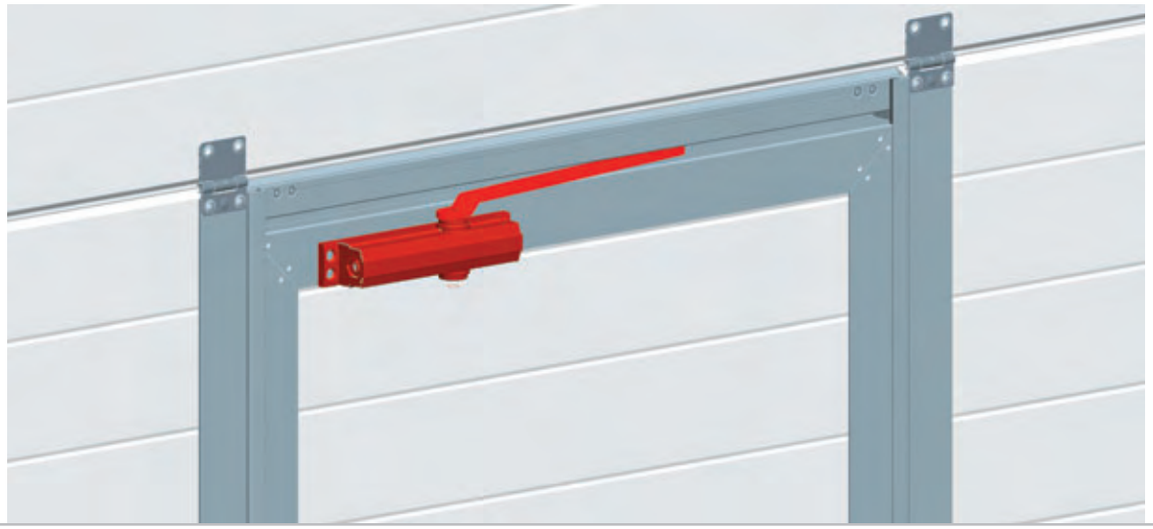

Доводчик дверной

Предназначен для автоматического закрывания калитки.
Используется совместно с тягой для доводчика (DP0208).
Используется в калитке со стандартным и низким порогом.

Вес, кг/шт. 2,71
Единица измерения..... шт.
Норма поставки, шт. 10

Арт.	Код
DP0207	404401000

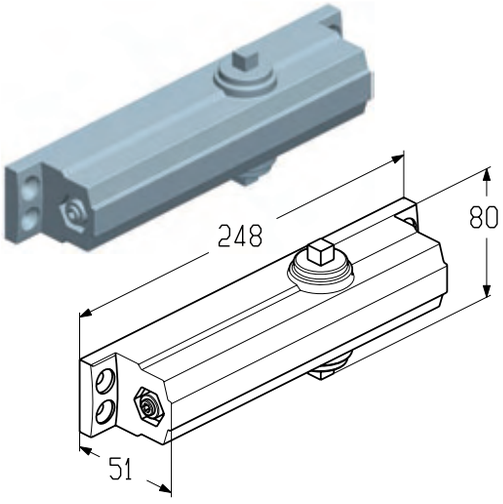

Тяга для доводчика

Предназначена для установки совместно с доводчиком дверным (DP0207).
Используется в калитке со стандартным и низким порогом.

Вес, кг/шт. 0,7
Единица измерения..... шт.
Норма поставки, шт. 10

Арт.	Код
DP0208	404402000

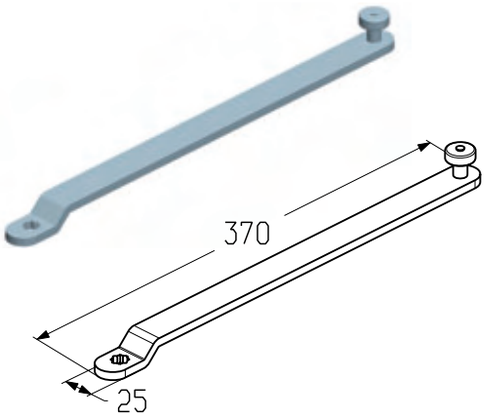

УСТАНОВКА КОНТАКТА КАЛИТКИ

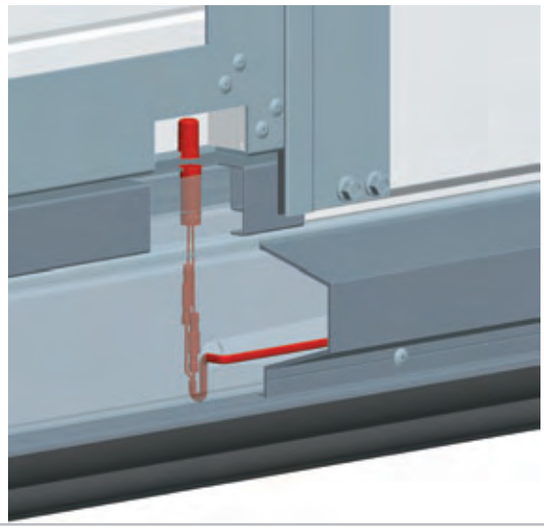

Контакт калитки

Предназначен для отключения электропривода при открытой калитки.
Устанавливается в обрамление низа проема (PRD141R/L) и обрамление низа калитки (PRD124R/L).
Используется в калитке со стандартным и низким порогом.

Вес, кг/шт. 0,003
Единица измерения..... шт.
Норма поставки, шт. 10

Арт.	Код
SS0206	404403000

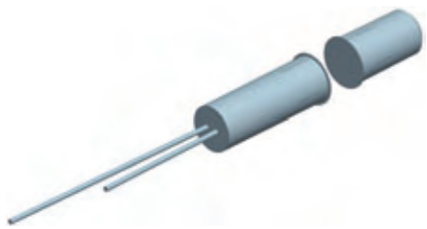

Кабель

Предназначен для подключения контакта калитки (SS0206) к блоку управления.
Используется в калитке со стандартным и низким порогом.

Вес, кг/м 0,03
Единица измерения..... м
Норма поставки, м 250

Арт.	Код
C2x0,5	404404000

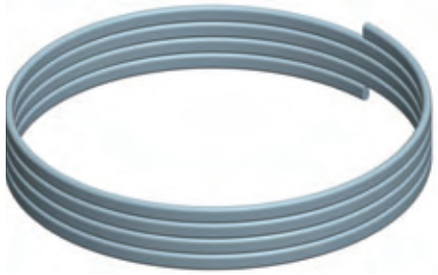

АКСЕССУАРЫ ДЛЯ ВСТРОЕННОЙ КАЛИТКИ

УСТАНОВКА ЗАМКА КАЛИТКИ

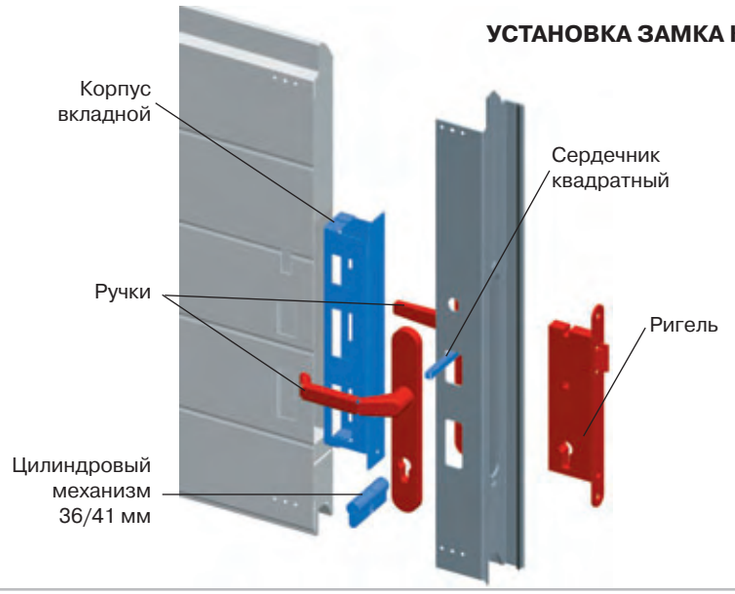

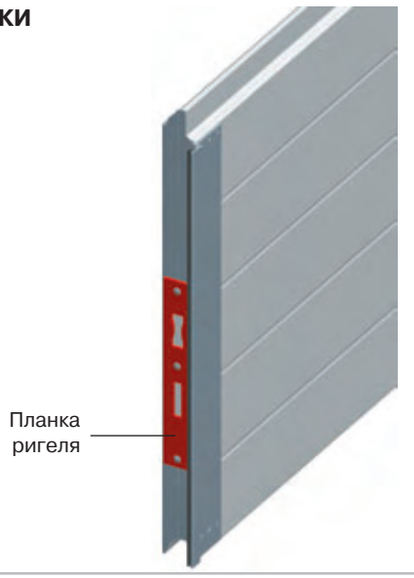

Корпус вкладной

Предназначен для установки ригеля (WL0202).
Используется в калитке со стандартным и низким порогом.

Материал ..... оцикованная сталь
Вес, кг/шт. 0,5
Единица измерения..... шт.
Норма поставки, шт. 10

Арт.	Код
WL0201	404410000

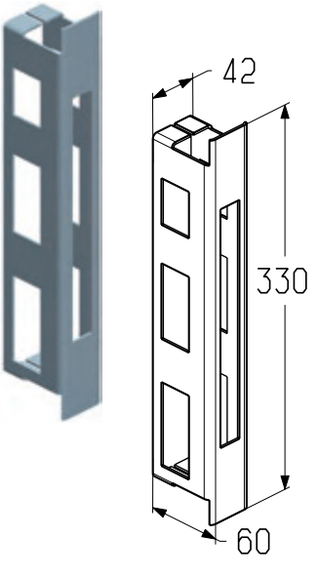

Ручки

Предназначены для установки в калитки со стандартным и низким порогом.

Материал ..... алюминий
Вес, кг/шт. 1,44
Единица измерения..... шт.
Норма поставки, шт. 10

Арт.	Код
WL0204	404410100

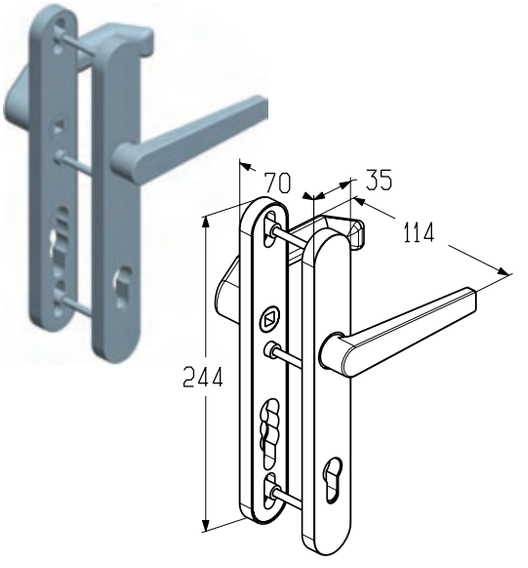

Сердечник квадратный

Предназначен для установки совместно с ручками (WL0204).
Используется в калитке со стандартным и низким порогом.

Материал ..... сталь
Вес, кг/шт. 0,04
Единица измерения ..... шт.
Норма поставки, шт. 10

Арт.	Код
WL0203	404410200

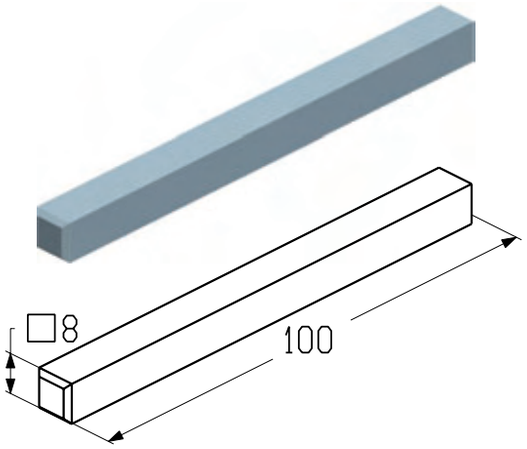

Планка ригеля

Предназначена для установки на обрамление проема среднее (PRD311R/L, PRD311-01R/L).
Используется в калитке со стандартным и низким порогом.

Материал ..... нержавеющая сталь
Вес, кг/шт. 0,13
Единица измерения ..... шт.
Норма поставки, шт. 10

Арт.	Код
WL0200	404410400

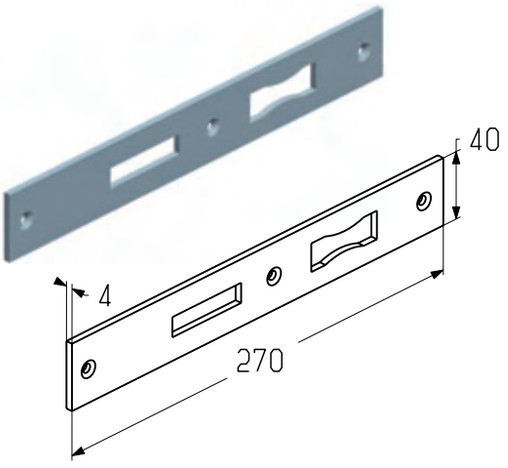

Ригель

Предназначен для установки совместно с корпусом вкладным (WL0201).
Используется в калитке со стандартным и низким порогом.

Вес, кг/шт. 0,63
Единица измерения ..... шт.
Норма поставки, шт. 10

Арт.	Код
WL0202	404410300

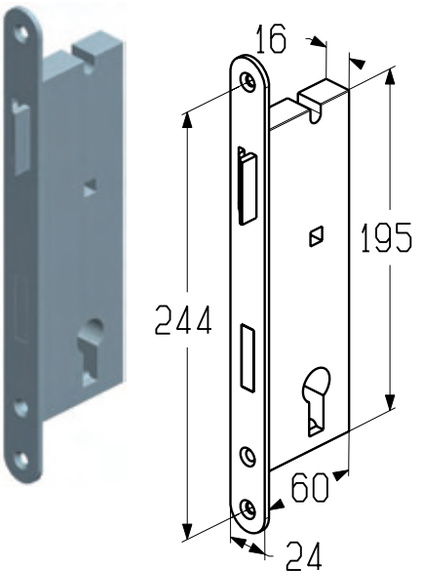

АКСЕССУАРЫ ДЛЯ ВСТРОЕННОЙ КАЛИТКИ

Цилиндровый механизм 36/41 мм

Предназначен для установки совместно с ригелем (WL0202).
Используется в калитке со стандартным и низким порогом.

Вес, кг/шт. 0,26
Единица измерения ..... шт.
Норма поставки, шт. 10

Арт.	Код
C-36/41	404410500

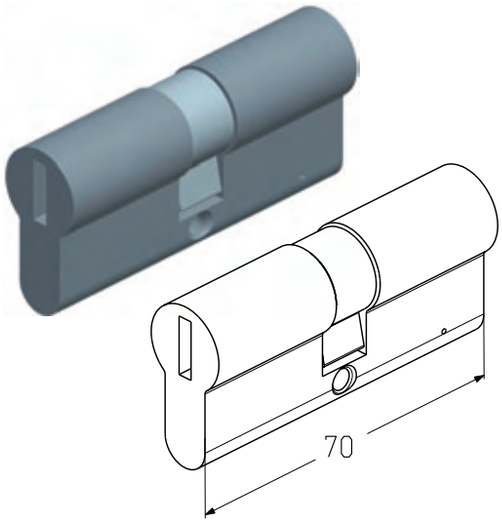

СИСТЕМЫ НАПРАВЛЯЮЩИХ И ПОДВЕСА

ТИПОВАЯ КОНСТРУКЦИЯ СИСТЕМЫ НАПРАВЛЯЮЩИХ И ПОДВЕСА ГАРАЖНЫХ ВОРОТ СТАНДАРТНОГО ТИПА МОНТАЖА

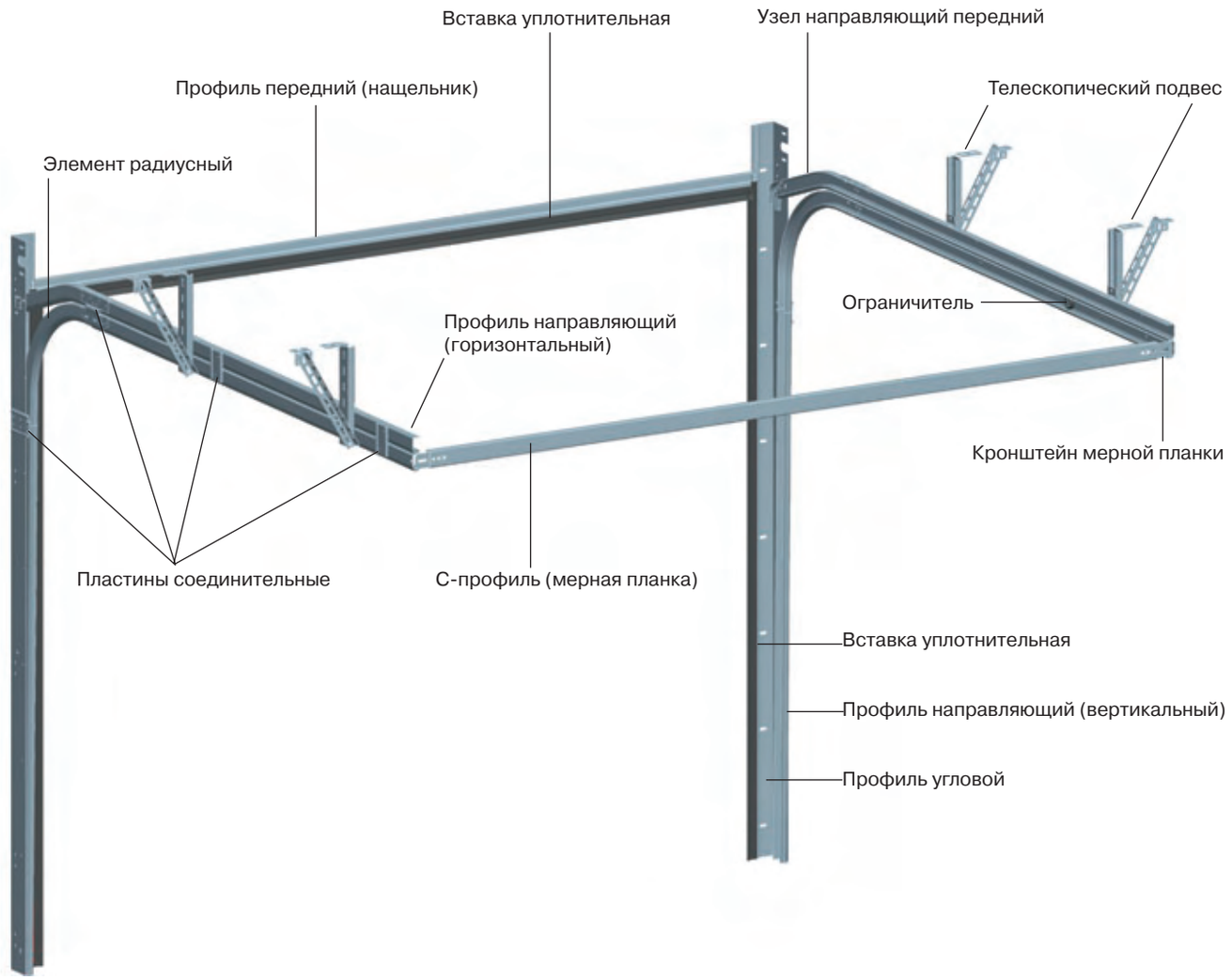

ТИПОВАЯ КОНСТРУКЦИЯ СИСТЕМЫ НАПРАВЛЯЮЩИХ И ПОДВЕСА ПРОМЫШЛЕННЫХ ВОРОТ СТАНДАРТНОГО ТИПА МОНТАЖА

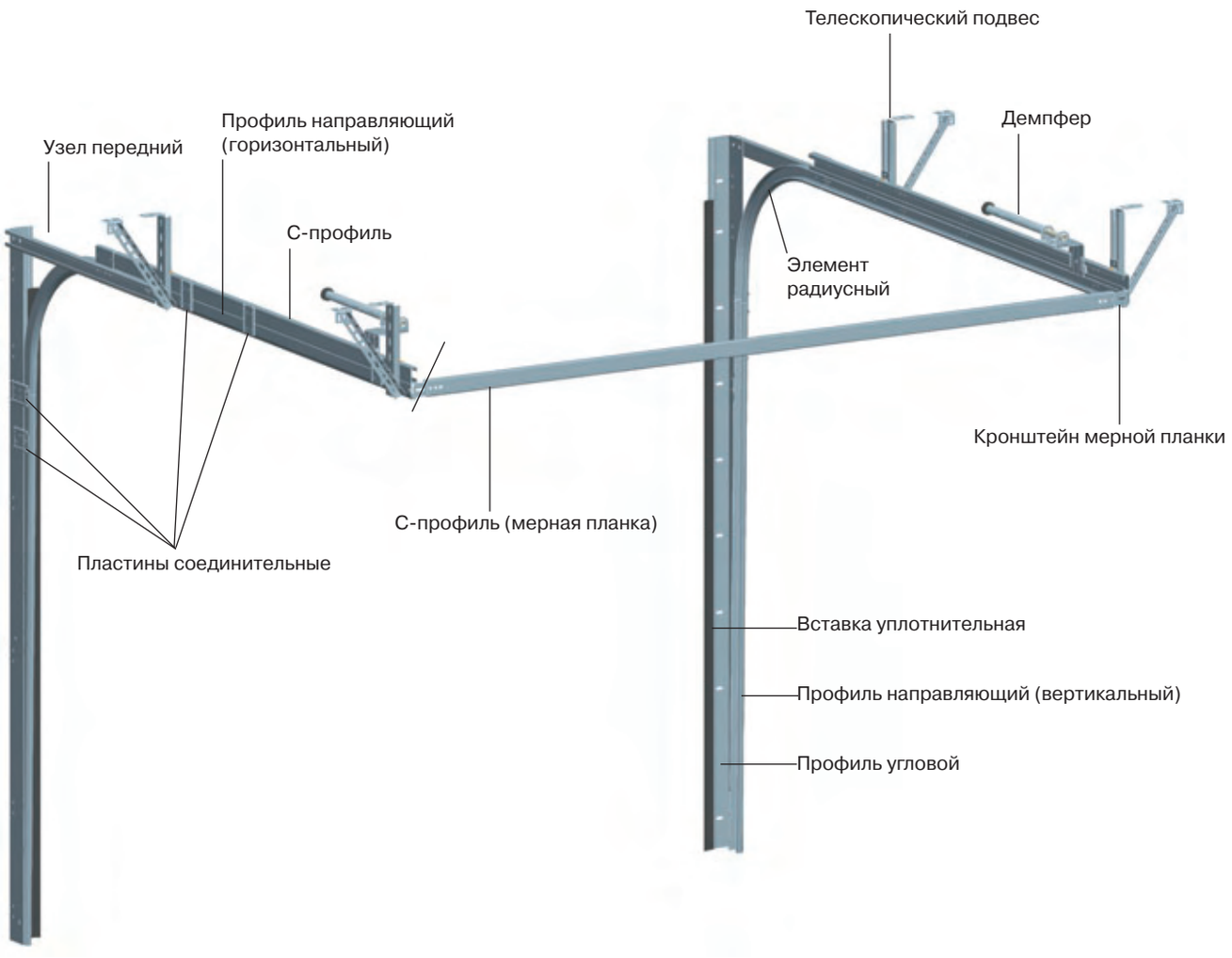

УСТАНОВКА ПРОФИЛЯ УГЛОВОГО

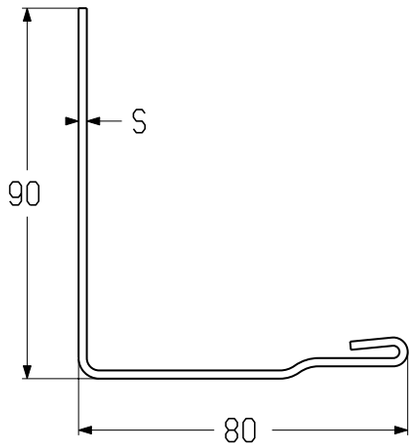

Профиль угловой

Предназначен для изготовления вертикальных направляющих.
Используется в гаражных воротах стандартного типа монтажа.

Толщина (S), мм 1,5
Материал ..... оцинкованная сталь
Вес, кг/м 2,03
Единица измерения..... м

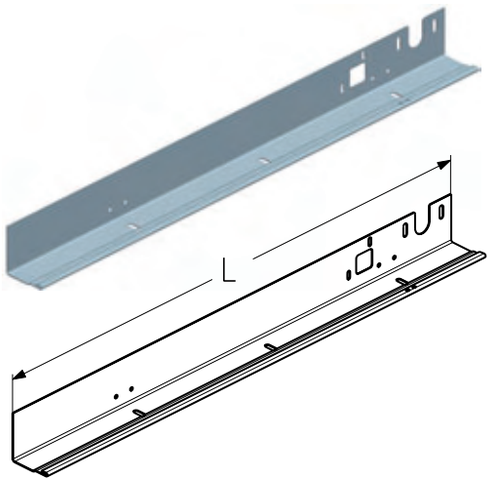

Арт.	Код	Длина, мм	Примечание	Норма поставки	
				м	шт.
PRG02NL-2295	402020000	2295	Левый	34,425	15
PRG02NR-2295	402020100	2295	Правый	34,425	15
PRG02NL-2420	402020200	2420	Левый	36,3	15
PRG02NR-2420	402020300	2420	Правый	36,3	15
PRG02NL-2545	402020400	2545	Левый	38,175	15
PRG02NR-2545	402020500	2545	Правый	38,175	15
PRG02NL-2670	402020600	2670	Левый	40,05	15
PRG02NR-2670	402020700	2670	Правый	40,05	15
PRG02NL-2810	402020800	2810	Левый	42,15	15
PRG02NR-2810	402020900	2810	Правый	42,15	15
PRG02NL-3295	402021000	3295	Левый	49,425	15
PRG02NR-3295	402021100	3295	Правый	49,425	15

ПРОФИЛИ УГЛОВЫЕ

Профиль угловой

Предназначен для изготовления вертикальных направляющих.
Используется в гаражных воротах низкого типа монтажа.

Толщина (S), мм 1,5
Материал .....оцинкованная сталь
Вес, кг/м 2,03
Единица измерения..... м

Арт.	Код	Длина, мм	Примечание	Норма поставки	
				м	шт.
PRG02LL-2295	402021200	2295	Левый	34,425	15
PRG02LR-2295	402021300	2295	Правый	34,425	15
PRG02LL-2420	402021400	2420	Левый	36,3	15
PRG02LR-2420	402021500	2420	Правый	36,3	15
PRG02LL-2545	402021600	2545	Левый	38,175	15
PRG02LR-2545	402021700	2545	Правый	38,175	15
PRG02LL-2670	402021800	2670	Левый	40,05	15
PRG02LR-2670	402021900	2670	Правый	40,05	15
PRG02LL-2810	402022000	2810	Левый	42,15	15
PRG02LR-2810	402022100	2810	Правый	42,15	15
PRG02LL-3295	402022200	3295	Левый	49,425	15
PRG02LR-3295	402022300	3295	Правый	49,425	15

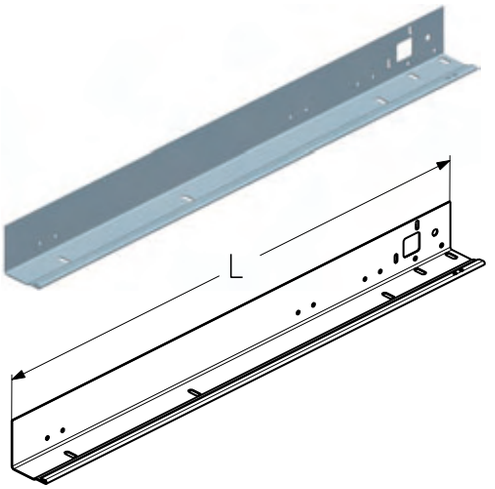

Профиль угловой

Предназначен для изготовления вертикальных направляющих.
Используется в гаражных воротах высокого типа монтажа.

Толщина (S), мм 1,5
Материал .....оцинкованная сталь
Вес, кг/м 2,04
Единица измерения..... м

Арт.	Код	Длина, мм	Норма поставки	
			м	шт.
PRG02H-3290	402022400	3290	98,7	30
PRG02H-3790	402022500	3790	113,7	30
PRG02H-4375	402022600	4375	131,25	30

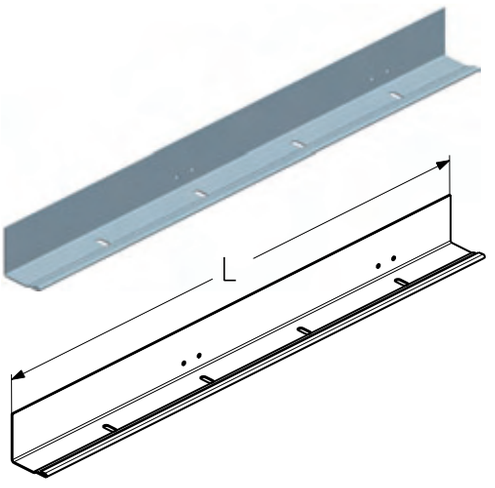

Профиль угловой

Предназначен для изготовления вертикальных направляющих.
Используется в промышленных воротах всех типов монтажа, кроме низкого и наклонного низкого.

Толщина (S), мм 2
Материал .....оцинкованная сталь
Вес, кг/м 2,67
Единица измерения..... м

Арт.	Код	Длина, мм	Норма поставки	
			м	шт.
PRG01-3355	402030000	3355	100,65	30
PRG01-4155	402030100	4155	124,65	30
PRG01-4555	402030200	4555	136,65	30
PRG01-6000	402030300	6000	180	30

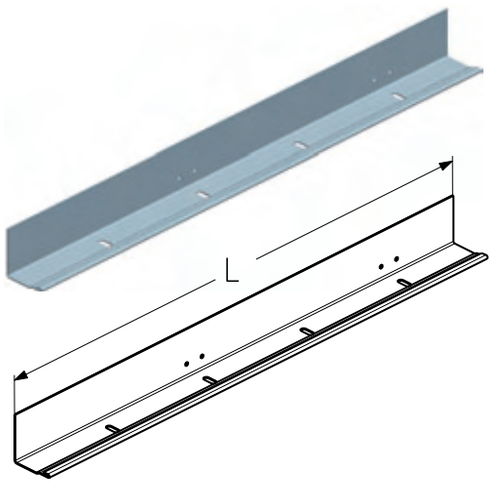

Профиль угловой

Предназначен для изготовления вертикальных направляющих.
Используется в промышленных воротах низкого типа монтажа.

Толщина (S), мм 2
Материал .....оцинкованная сталь
Вес, кг/м 2,66
Единица измерения..... м

Арт.	Код	Длина, мм	Примечание	Норма поставки	
				м	шт.
PRG01LL-3355	402030400	3355	Левый	50,325	15
PRG01LR-3355	402030500	3355	Правый	50,325	15
PRG01LL-4155	402030600	4155	Левый	62,325	15
PRG01LR-4155	402030700	4155	Правый	62,325	15
PRG01LL-4555	402030800	4555	Левый	68,325	15
PRG01LR-4555	402030900	4555	Правый	68,325	15
PRG01LL-6000	402031000	6000	Левый	90	15
PRG01LR-6000	402031100	6000	Правый	90	15

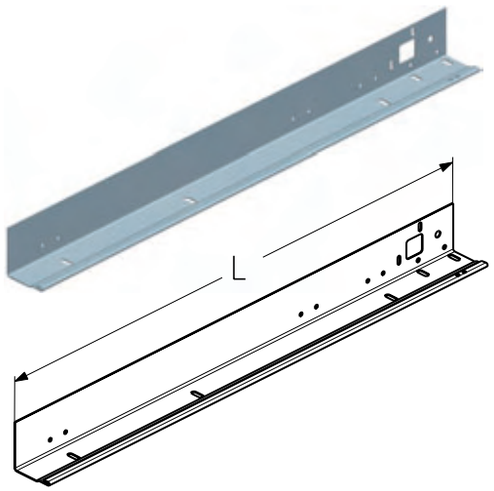

Профиль угловой

Предназначен для изготовления вертикальных направляющих.
Используется в промышленных воротах наклонного низкого типа монтажа.

Толщина (S), мм 2
Материал .....оцинкованная сталь
Вес, кг/м 2,66
Единица измерения..... м

Арт.	Код	Длина, мм	Примечание	Норма поставки	
				м	шт.
PRG01LFL-3355	402031200	3355	Левый	50,325	15
PRG01LFR-3355	402031300	3355	Правый	50,325	15
PRG01LFL-4155	402031400	4155	Левый	62,325	15
PRG01LFR-4155	402031500	4155	Правый	62,325	15
PRG01LFL-4555	402031600	4555	Левый	68,325	15
PRG01LFR-4555	402031700	4555	Правый	68,325	15
PRG01LFL-6000	402031800	6000	Левый	90	15
PRG01LFR-6000	402031900	6000	Правый	90	15

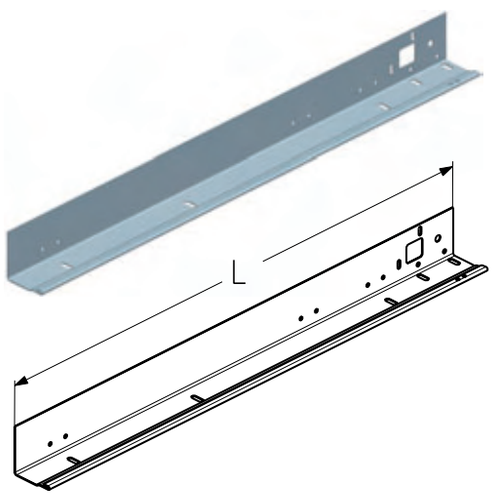

ПРОФИЛИ УГЛОВЫЕ

УСТАНОВКА ПРОФИЛЯ ПЕРЕДНЕГО

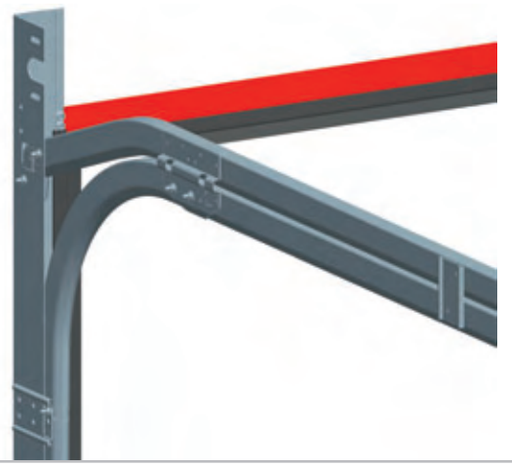

Профиль передний (нащельник)

Предназначен для соединения профилей угловых и для крепления вставки уплотнительной (IS85).
Используется:
- в гаражных воротах стандартного и низкого типов монтажа;
- в промышленных воротах низкого и наклонного низкого типов монтажа.

Толщина (S), мм 2
Материал .....оцинкованная сталь
Вес, кг/м 1,346
Единица измерения..... м

Арт.	Код	Длина, мм	Норма поставки	
			м	шт.
PRG05-2548	402430000	2548	152,88	60
PRG05-2848	402430100	2848	170,88	60
PRG05-3048	402430200	3048	182,88	60
PRG05-3548	402430300	3548	212,88	60
PRG05-6000	402430400	6000	360	60

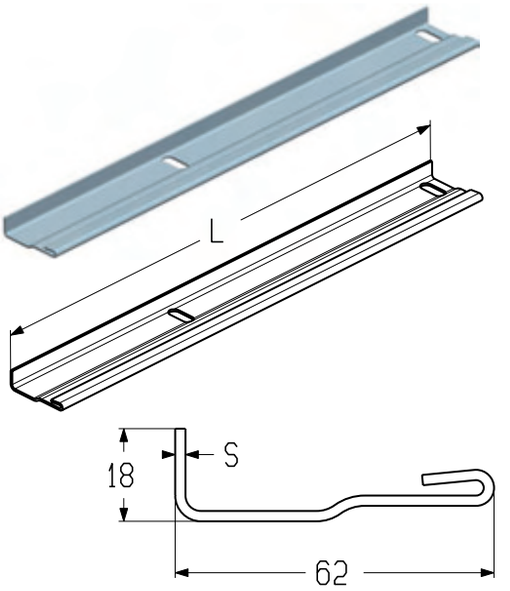

УСТАНОВКА ВСТАВКИ УПЛОТНИТЕЛЬНОЙ

Вставка уплотнительная

Предназначена для герметизации проёма.
Устанавливается:
- совместно с профилем передним в гаражных воротах стандартного и низкого типов монтажа;
- совместно с профилем передним в промышленных воротах низкого и наклонного низкого типов монтажа;
- совместно с профилем угловым в гаражных и промышленных воротах всех типов монтажа.

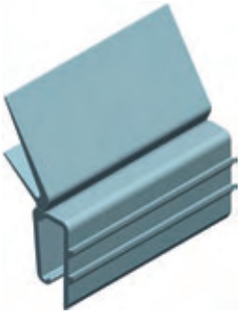

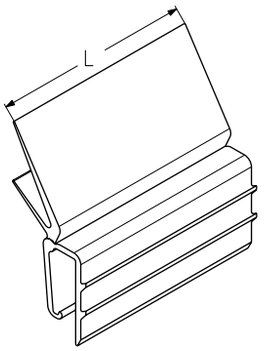

Материал .....PVC и TPR
Вес, кг/м 0,2
Единица измерения..... м

Арт.	Код	Длина, мм	Норма поставки	
			м	шт.
IS85-3060	401540100	3060	30,6	10
IS85-4560	401540200	4560	45,6	10
IS85-6000	401540300	6000	60	10

ПРОФИЛИ НАПРАВЛЯЮЩИЕ

УСТАНОВКА ПРОФИЛЯ НАПРАВЛЯЮЩЕГО ГАРАЖНЫХ ВОРОТ

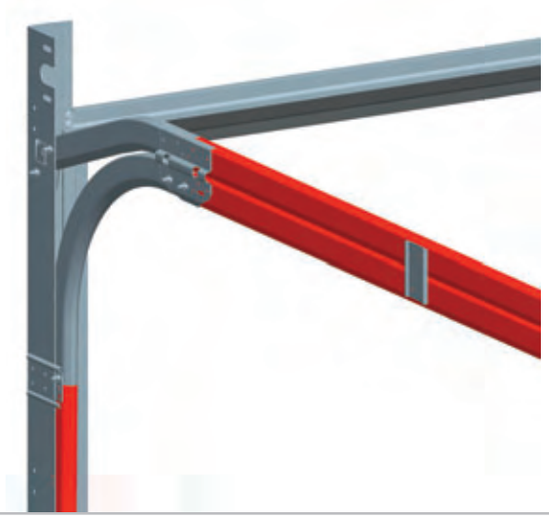

Профиль направляющий

Предназначен для создания траектории движения полотна ворот.
Устанавливается совместно с профилем угловым (PRG02).
Используется в гаражных воротах всех типов монтажа.

Толщина (S), мм 1,5
Материал .....оцинкованная сталь
Вес, кг/м 1,132
Единица измерения..... м

Арт.	Код	Длина, мм	Норма поставки	
			м	шт.
PRG04-1795	402110000	1795	89,75	50
PRG04-1920	402110100	1920	96	50
PRG04-2045	402110200	2045	102,25	50
PRG04-2170	402110300	2170	108,5	50
PRG04-2295	402110400	2295	114,75	50
PRG04-2435	402110500	2435	121,75	50
PRG04-2727	402110600	2727	136,35	50
PRG04-2970	402110700	2970	148,5	50

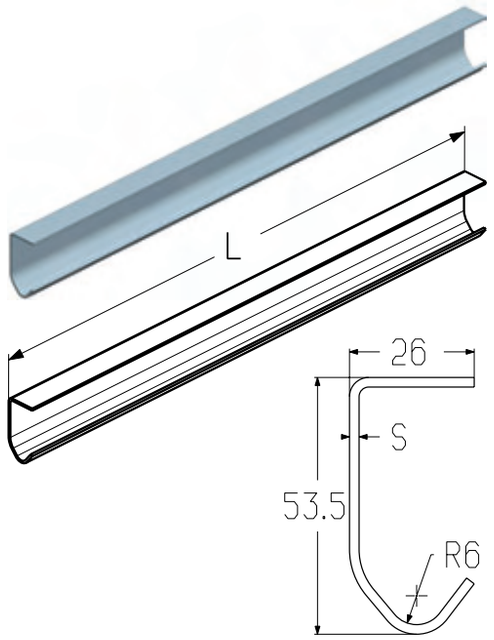

УСТАНОВКА ПРОФИЛЯ НАПРАВЛЯЮЩЕГО ПРОМЫШЛЕННЫХ ВОРОТ

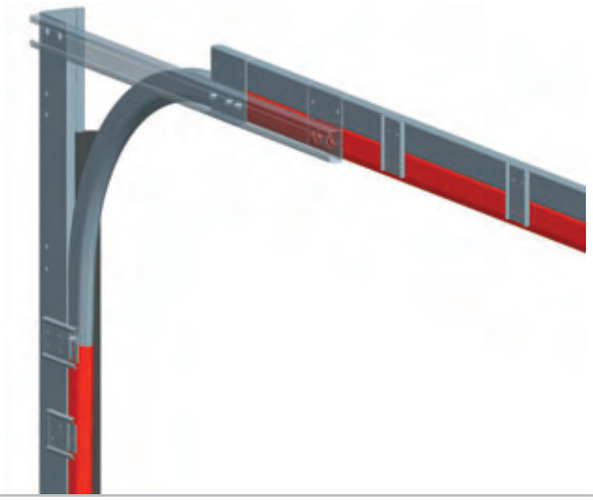

Профиль направляющий

Предназначен для создания траектории движения полотна ворот.
Устанавливается совместно с профилем угловым (PRG01).
Используется в промышленных воротах всех типов монтажа.

Толщина (S), мм 2
Материал .....оцинкованная сталь
Вес, кг/м 1,439
Единица измерения..... м

Арт.	Код	Длина, мм	Норма поставки	
			м	шт.
PRG03-2300	402120000	2300	115	50
PRG03-2800	402120100	2800	140	50
PRG03-3500	402120200	3500	175	50
PRG03-4000	402120300	4000	200	50
PRG03-4500	402120400	4500	225	50
PRG03-6000	402120500	6000	300	50

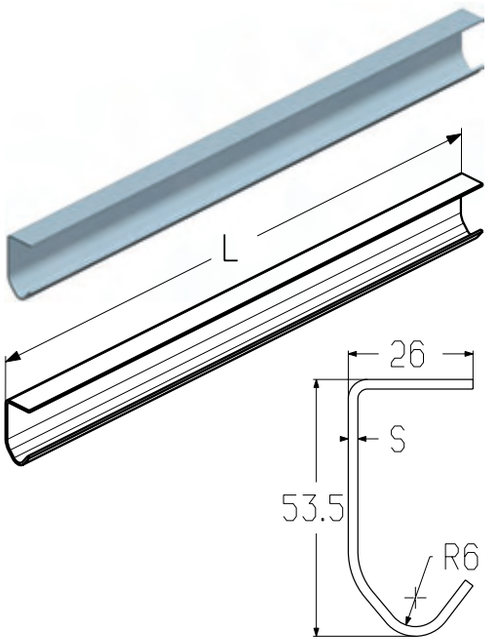

ПРОФИЛИ НАПРАВЛЯЮЩИЕ

УСТАНОВКА ЭЛЕМЕНТА РАДИУСНОГО

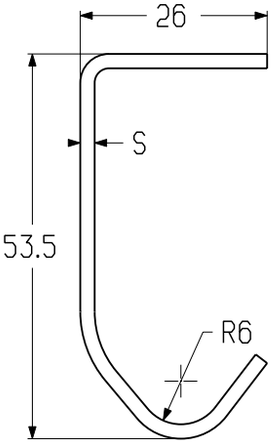

Элемент радиусный левый
Элемент радиусный правый

Предназначен для соединения вертикальной и горизонтальной направляющих.
Используется в гаражных воротах стандартного и низкого типов монтажа.

Радиус, мм 300
Толщина (S), мм 1,5
Материал ..... оцинкованная сталь
Вес, кг/шт. 0,745
Единица измерения ..... шт.
Норма поставки, шт. 60

Арт.	Код	Примечание
RE801L	402220000	Левый
RE801R	402220100	Правый

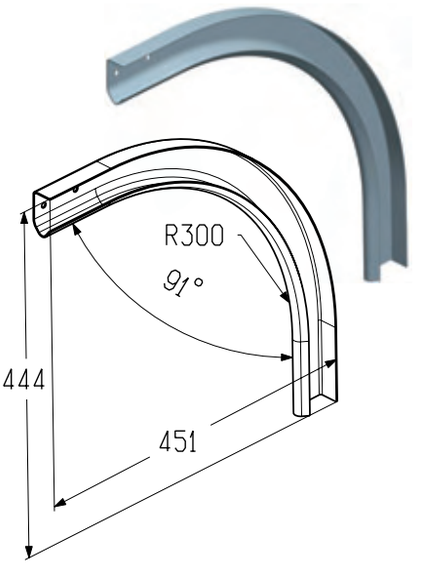

Элемент радиусный левый
Элемент радиусный правый

Предназначен для соединения вертикальной и горизонтальной направляющих.
Используется в гаражных воротах высокого типа монтажа.

Радиус, мм 380
Толщина (S), мм 1,5
Материал ..... оцинкованная сталь
Вес, кг/шт. 0,91
Единица измерения ..... шт.
Норма поставки, шт. 60

Арт.	Код	Примечание
RE701HL	402220200	Левый
RE701HR	402220300	Правый

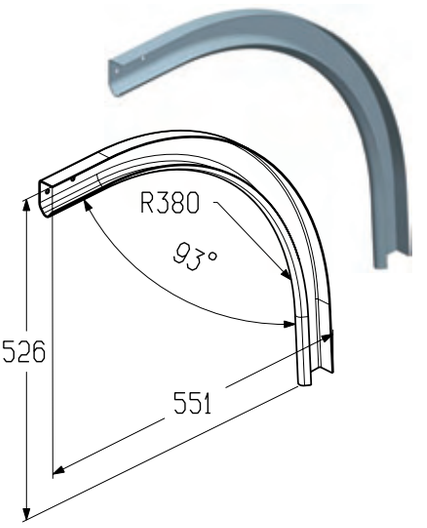

Элемент радиусный левый
Элемент радиусный правый

Предназначен для соединения вертикальной и горизонтальной направляющих.
Используется в промышленных воротах стандартного, высокого с верхним и нижним расположением вала и низкого типов монтажа.

Радиус, мм 380
Толщина (S), мм 2
Материал ..... оцинкованная сталь
Вес, кг/шт. 1,274
Единица измерения ..... шт.
Норма поставки, шт. 60

Арт.	Код	Примечание
RE101L	402230000	Левый
RE101R	402230100	Правый

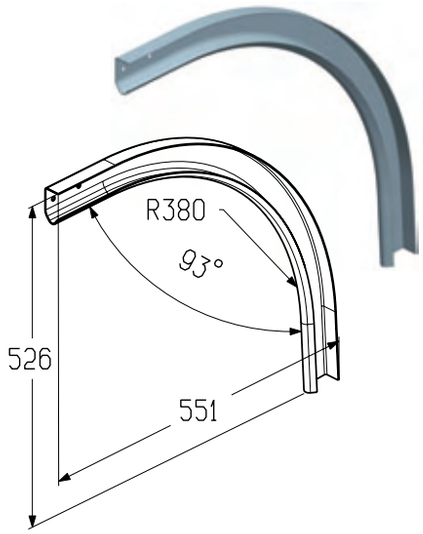

Элемент радиусный левый
Элемент радиусный правый

Предназначен для соединения вертикальной и горизонтальной направляющих.
Используется в промышленных воротах наклонного, наклонного высокого с верхним и нижним расположением вала, наклонного низкого типов монтажа.

Радиус, мм 380
Толщина (S), мм 2
Материал ..... оцинкованная сталь
Единица измерения ..... шт.
Норма поставки, шт. 60

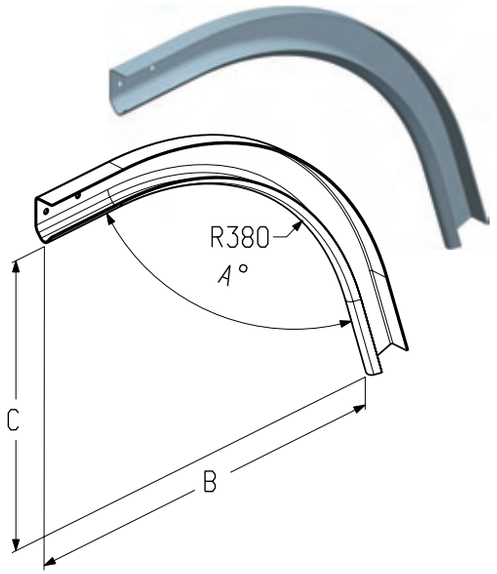

Арт.	Код	Основные размеры			Угол наклона,* град	Вес, кг/шт.	Примечание
		A, град.	B, мм	C, мм			
RE101FL-5	402230200	97	445	445	5	1,218	Левый
RE101FR-5	402230300	97	445	445	5	1,218	Правый
RE101FL-10	402230400	102	411	411	10	1,163	Левый
RE101FR-10	402230500	102	411	411	10	1,163	Правый
RE101FL-15	402230600	107	376	376	15	1,11	Левый
RE101FR-15	402230700	107	376	376	15	1,11	Правый
RE101FL-20	402230800	112	342	342	20	1,055	Левый
RE101FR-20	402230900	112	342	342	20	1,055	Правый
RE101FL-25	402231000	117	307	307	25	1,05	Левый
RE101FR-25	402231100	117	307	307	25	1,05	Правый
RE101FL-30	402231200	122	274	274	30	0,958	Левый
RE101FR-30	402231300	122	274	274	30	0,958	Правый

* Угол наклона горизонтальной направляющей.

ПРОФИЛИ НАПРАВЛЯЮЩИЕ

УСТАНОВКА УЗЛА НАПРАВЛЯЮЩЕГО ПЕРЕДНЕГО

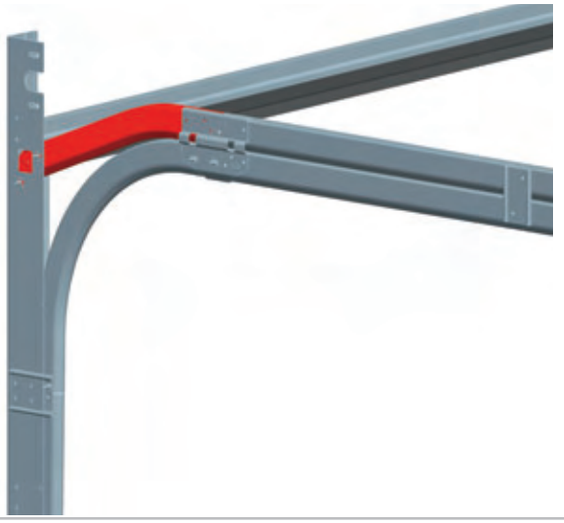

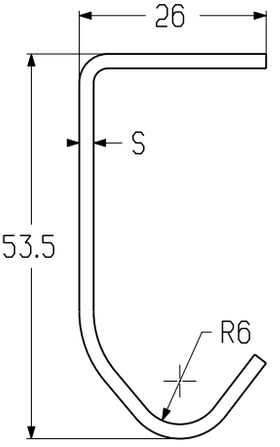

Узел направляющий передний левый
Узел направляющий передний правый

Предназначен для создания траектории движения верхней панели полотна ворот совместно с профилем направляющим (PRG04). Используется в гаражных воротах стандартного типа монтажа.

Толщина (S), мм 1,5
Материал ..... оцинкованная сталь
Вес, кг/шт. 0,596
Единица измерения..... шт.
Норма поставки, шт. 60

Арт.	Код	Примечание
S840NL	402320000	Левый
S840NR	402320100	Правый

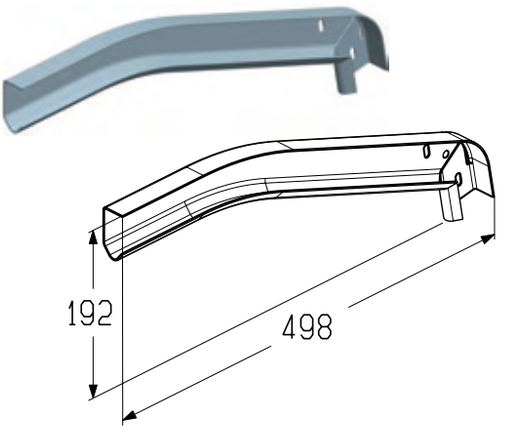

Узел направляющий передний левый
Узел направляющий передний правый

Предназначен для создания траектории движения верхней панели полотна ворот совместно с профилем направляющим (PRG04). Используется в гаражных воротах низкого типа монтажа.

Толщина (S), мм 1,5
Материал ..... оцинкованная сталь
Вес, кг/шт. 0,596
Единица измерения..... шт.
Норма поставки, шт. 60

Арт.	Код	Примечание
S940LL	402320200	Левый
S940LR	402320300	Правый

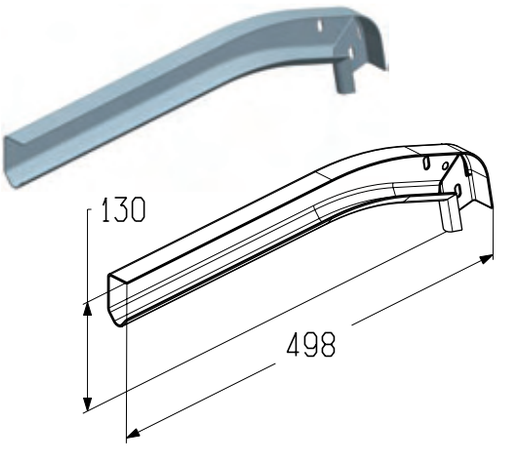

Узел направляющий передний левый
Узел направляющий передний правый

Предназначен для создания траектории движения верхней панели полотна ворот совместно с профилем направляющим (PRG03). Используется в промышленных воротах низкого типа монтажа.

Толщина (S), мм 2
Материал .....оцинкованная сталь
Вес, кг/шт. 0,875
Единица измерения.....шт.
Норма поставки, шт. 60

Арт.	Код	Примечание
S140LL	402330000	Левый
S140LR	402330100	Правый

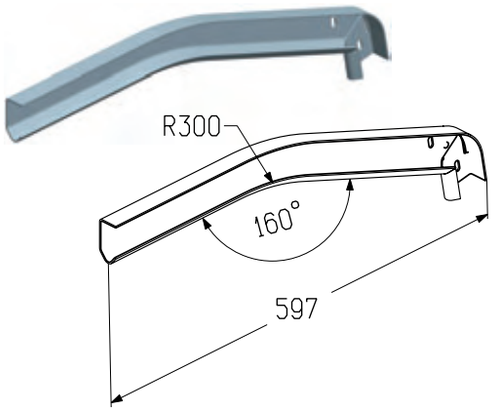

Узел направляющий передний левый
Узел направляющий передний правый

Предназначен для создания траектории движения верхней панели полотна ворот совместно с профилем направляющим (PRG03). Используется в промышленных воротах наклонного низкого типа монтажа.

Толщина (S), мм 2
Материал .....оцинкованная сталь
Единица измерения.....шт.
Норма поставки, шт. 60

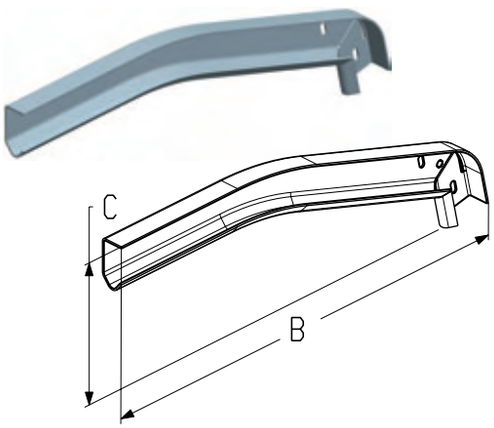

Арт.	Код	Основные размеры		Угол наклона,* град	Вес, кг/шт.	Примечание
		B, мм	C, мм			
S140LFL-5	402330200	559	237	5	0,87	Левый
S140LFR-5	402330300	559	237	5	0,87	Правый
S140LFL-10	402330400	543	201	10	0,81	Левый
S140LFR-10	402330500	543	201	10	0,81	Правый
S140LFL-15	402330600	506	168	15	0,755	Левый
S140LFR-15	402330700	506	168	15	0,755	Правый
S140LFL-20	402330800	473	139	20	0,705	Левый
S140LFR-20	402330900	473	139	20	0,705	Правый
S140LFL-25	402331000	441	111	25	0,685	Левый
S140LFR-25	402331100	441	111	25	0,685	Правый
S140LFL-30	402331200	409	186	30	0,645	Левый
S140LFR-30	402331300	409	186	30	0,645	Правый

* Угол наклона горизонтальной направляющей.

С-ПРОФИЛИ

УСТАНОВКА С-ПРОФИЛЯ

С-профиль

Предназначен для изготовления мерной планки:
- в гаражных воротах стандартного и высокого типов монтажа;
- в промышленных воротах всех типов монтажа, кроме низкого и наклонного низкого.

Предназначен для усиления горизонтальной направляющей:
- в гаражных воротах высокого типа монтажа;
- в промышленных воротах всех типов монтажа, кроме низкого и наклонного низкого.

Предназначен для соединения профиля углового и профиля направляющего:
- в промышленных воротах вертикального типа монтажа с верхним расположением вала.

Материал .....оцинкованная сталь
Вес, кг/м..... 1,74
Единица измерения..... м

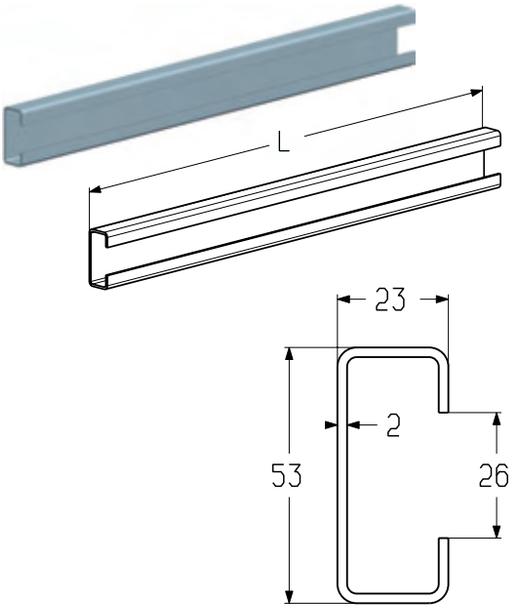

Арт.	Код	Длина (L), мм	Норма поставки	
			м	шт.
PRG07N-3053	402420000	3053	152,65	50
PRG07N-3553	402420100	3553	177,65	50
PRG07N-4053	402420200	4053	202,65	50
PRG07N-4553	402420300	4553	227,65	50
PRG07N-5106	402420400	5106	255,3	50
PRG07N-6000	402420500	6000	300	50

УСТАНОВКА С-ПРОФИЛЯ (МЕРНОЙ ПЛАНКИ)

С-профиль

Перфорированный, предназначен для изготовления мерной планки.
Используется:
- в гаражных воротах низкого типа монтажа;
- в промышленных воротах низкого и наклонного низкого типов монтажа.

Материал .....оцинкованная сталь
Вес, кг/м..... 1,67
Единица измерения..... м

Арт.	Код	Длина (L), мм	Норма поставки	
			м	шт.
PRG07-3300	402420600	3300	165	50
PRG07-6000	402420700	6000	300	50

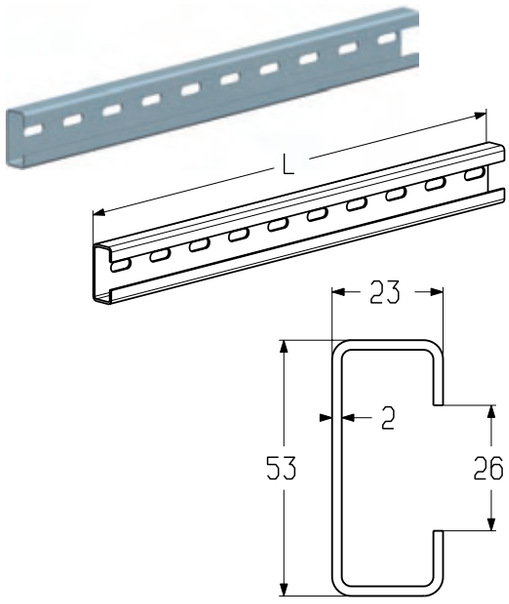

С-ПРОФИЛИ

УСТАНОВКА УЗЛА ПЕРЕДНЕГО

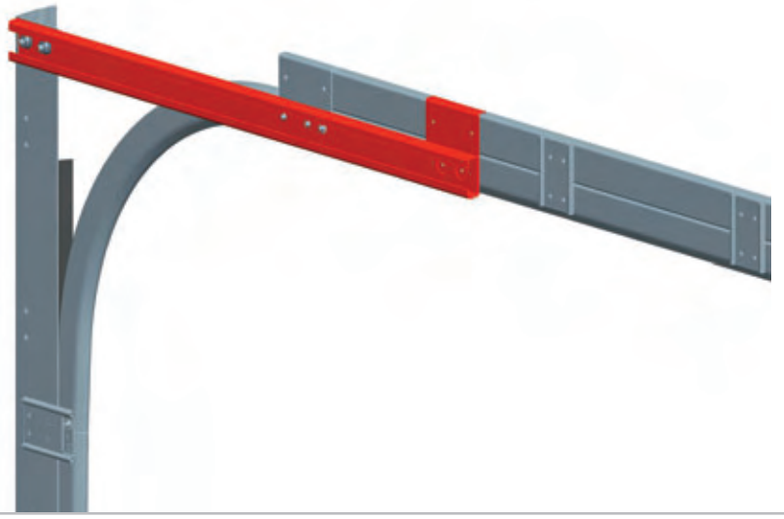

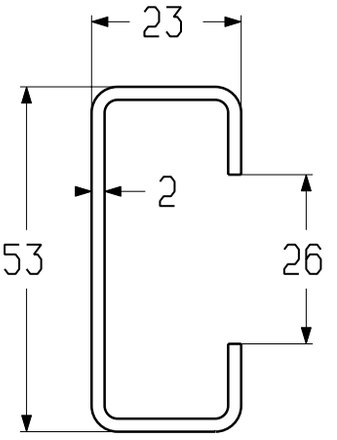

Узел передний левый
Узел передний правый

Предназначен для соединения профиля углового с горизонтальной направляющей.
Используется:
- в гаражных воротах высокого типа монтажа;
- в промышленных воротах стандартного и высокого с верхним и нижним расположением вала типов монтажа.

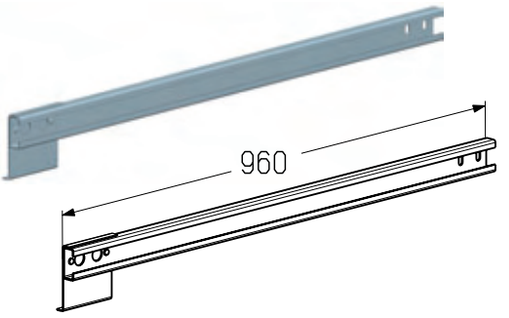

Длина, мм 960
Материал ..... оцинкованная сталь
Вес, кг/шт. 1,768
Единица измерения ..... шт.
Норма поставки, шт. 100

Арт.	Код	Примечание
S130L-960	402300000	Левый
S130R-960	402300100	Правый

Узел передний левый
Узел передний правый

Предназначен для соединения профиля углового с горизонтальной направляющей.
Используется в промышленных воротах наклонного, наклонного высокого с верхним и нижним расположением вала, наклонного низкого типов монтажа.

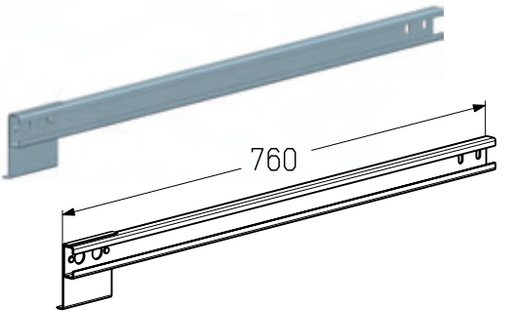

Длина, мм 760
Материал ..... оцинкованная сталь
Вес, кг/шт. 1,486
Единица измерения ..... шт.
Норма поставки, шт. 100

Арт.	Код	Примечание
S130L-760	402300200	Левый
S130R-760	402300300	Правый

УСТАНОВКА КРОНШТЕЙНА СОЕДИНИТЕЛЬНОГО

Кронштейн соединительный

Предназначен для соединения профиля углового и профиля направляющего.
Используется в промышленных воротах вертикального типа монтажа с верхним и нижним расположением вала.

Материал .....оцинкованная сталь
Единица измерения.....шт.
Норма поставки, шт. 100

Арт.	Код	Длина (L), мм	Вес, кг/шт.
СВ132-450	402600000	450	0,75
СВ132-500	402600100	500	0,828

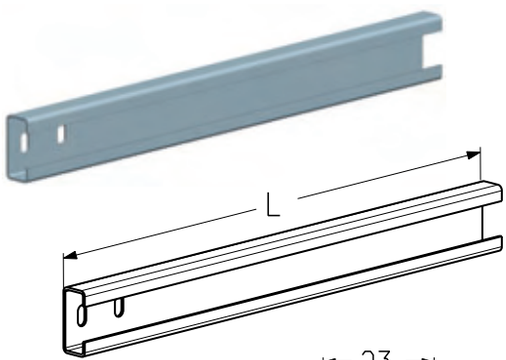

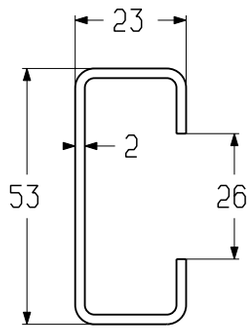

УСТАНОВКА КРОНШТЕЙНА

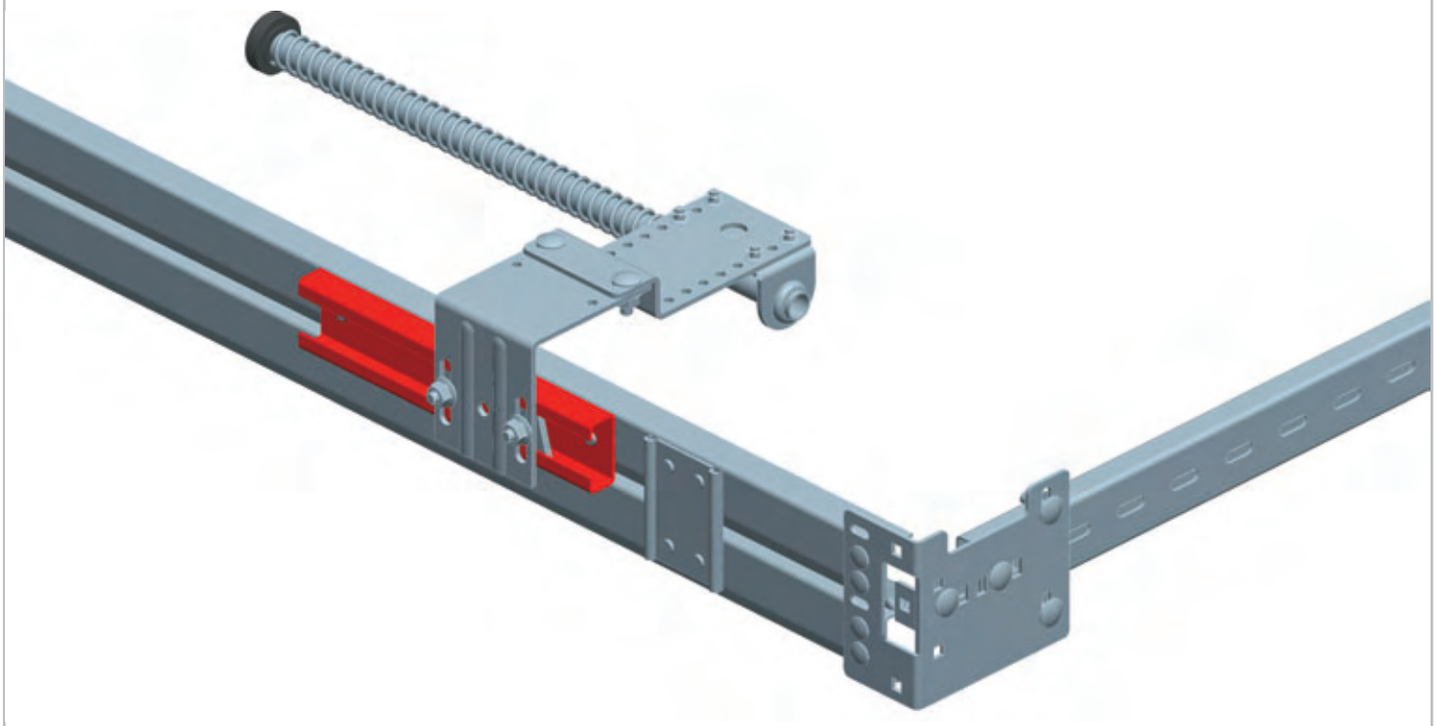

Кронштейн

Предназначен для установки демпферов.
Используется в промышленных воротах вертикального типа монтажа с верхним и нижним расположением вала, низкого и наклонного низкого типов монтажа.

Длина, мм 270
Материал ..... оцинкованная сталь
Вес, кг/шт. 0,29
Единица измерения ..... шт.
Норма поставки, шт. 50

Арт.	Код
B134	402600200

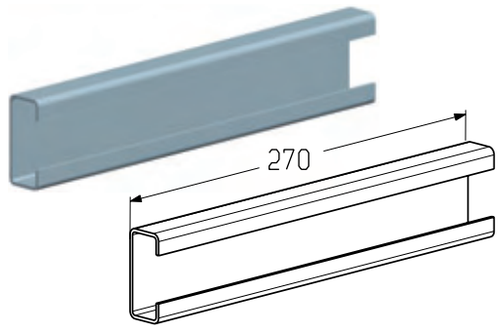

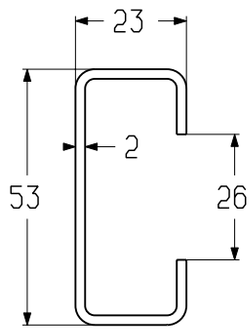

УСТАНОВКА КРОНШТЕЙНА

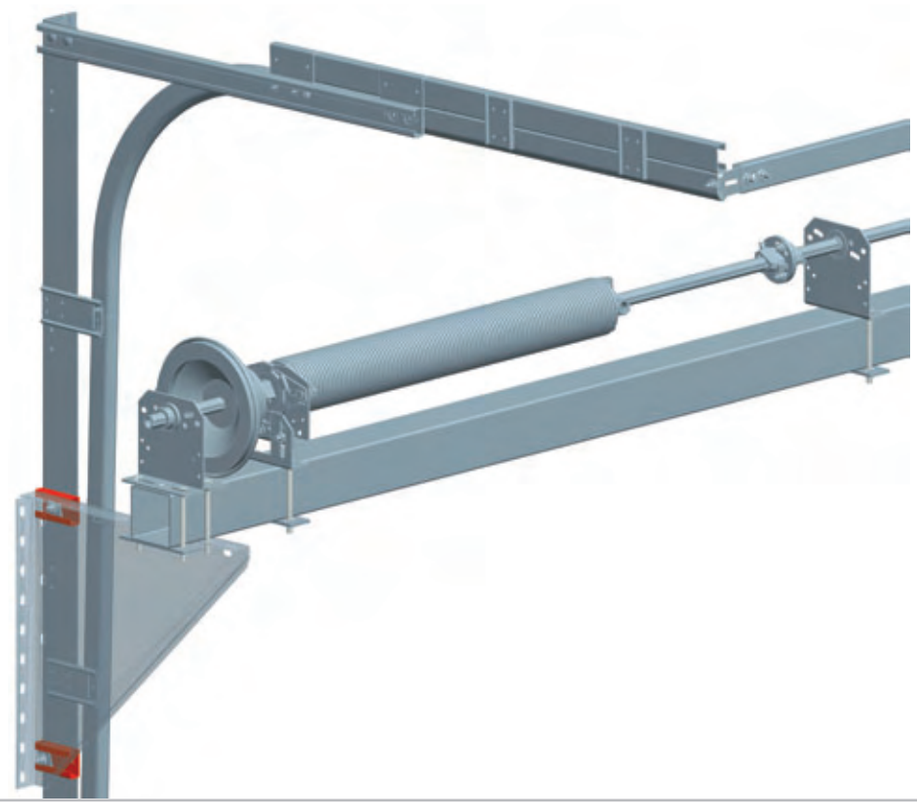

Кронштейн

Предназначен для установки кронштейна (ТР-550).
Используется в промышленных воротах высокого, вертикального, наклонного типов монтажа с нижним расположением вала.

Материал .....оцинкованная сталь
Вес, кг/шт. 0,15
Единица измерения.....шт.
Норма поставки, шт. 150

Арт.	Код
B133	402600300

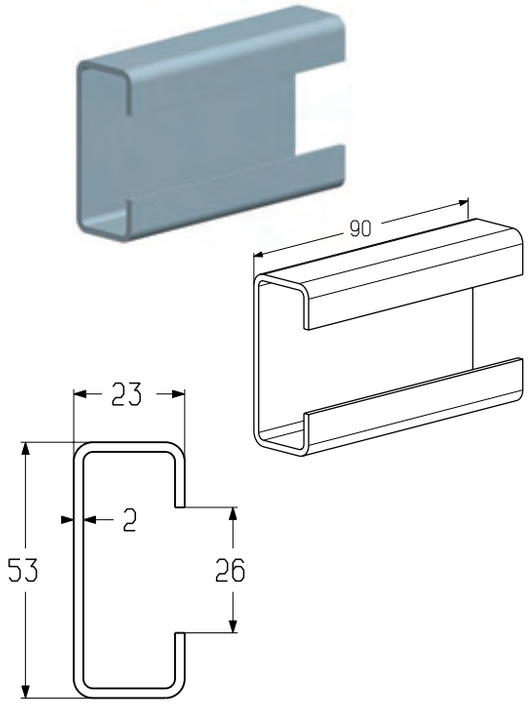

ПРОФИЛЬ НЕСУЩИЙ

УСТАНОВКА ПРОФИЛЯ НЕСУЩЕГО

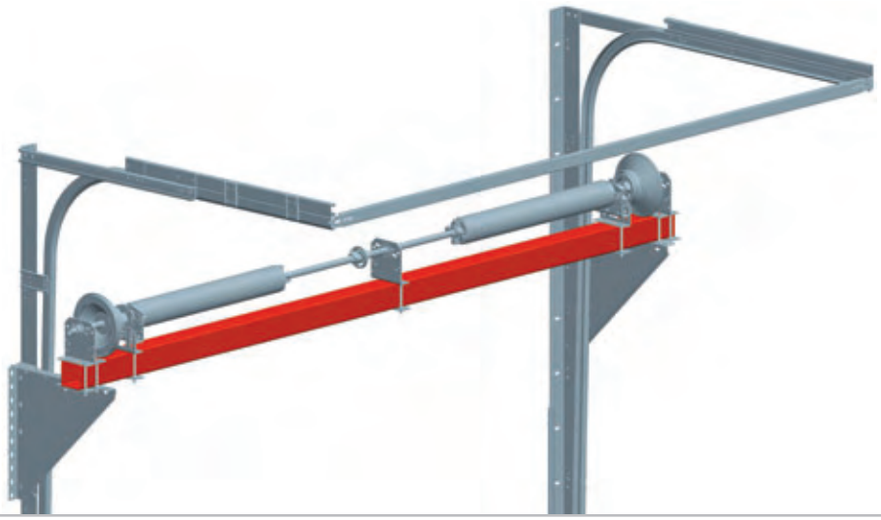

Профиль несущий

Предназначен для установки торсионного вала.
Используется в промышленных воротах высокого, вертикального, наклонного типов монтажа с нижним расположением вала.

Длина, мм 6000
Материал .....оцинкованная сталь
Вес, кг/м 9
Единица измерения..... м
Норма поставки, м 54

Арт.	Код
T-100-6000	402440000

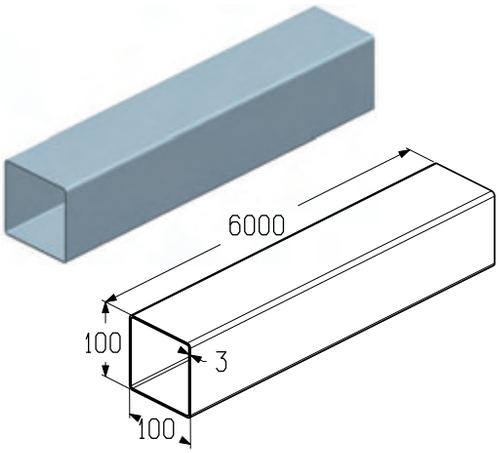

УСТАНОВКА ПЛАСТИН СОЕДИНИТЕЛЬНЫХ

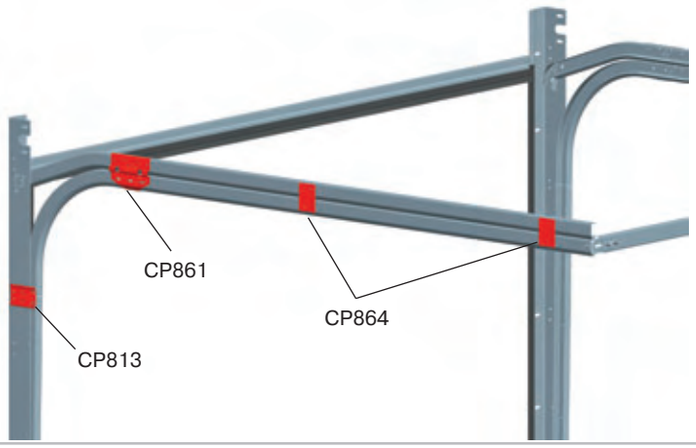

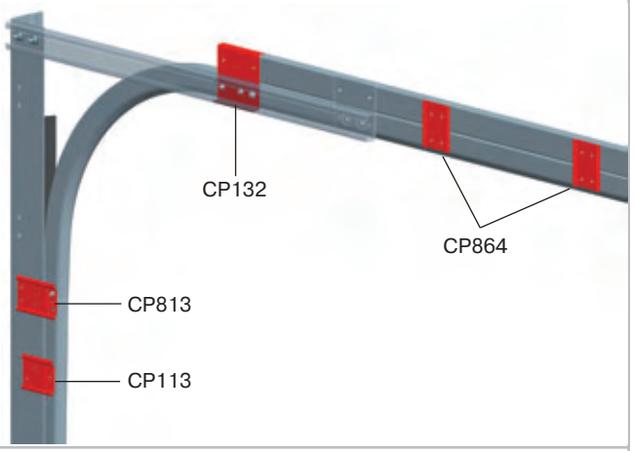

Пластина соединительная

Предназначена для соединения профиля углового с профилем направляющим (вертикальным).
Используется:
- в гаражных воротах высокого типа монтажа;
- в промышленных воротах всех типов монтажа.

Материал .....оцинкованная сталь
Единица измерения.....шт.

Арт.	Код	Длина (L), мм	Вес, кг/шт.	Норма поставки, шт.
CP113-80	402810100	80	0,096	200
CP113-100	402810200	100	0,12	200
CP113-120	402810300	120	0,144	170
CP113-130	402810400	130	0,156	120
CP113-150	402810500	150	0,18	120
CP113-180	402810600	180	0,216	110

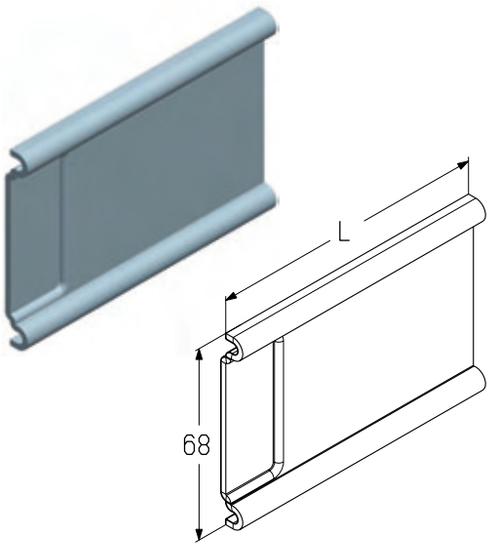

Пластина соединительная

Предназначена для соединения профиля углового с профилем направляющим (вертикальным).
Используется в гаражных и промышленных воротах всех типом монтажа.

Материал .....оцинкованная сталь
Единица измерения.....шт.

Арт.	Код	Длина (L), мм	Вес, кг/шт.	Норма поставки, шт.
CP813-100	402810700	100	0,119	220
CP813-120	402810800	120	0,142	170
CP813-150	402810900	150	0,176	120
CP813-180	402811000	180	0,214	110

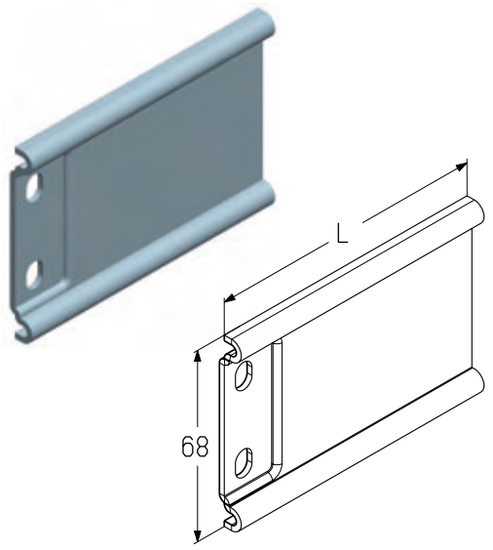

КРОНШТЕЙНЫ И ПЛАСТИНЫ СОЕДИНИТЕЛЬНЫЕ

Пластина соединительная

Предназначена для соединения горизонтальных направляющих.
Используется в гаражных и промышленных воротах всех типом монтажа.

Материал .....оцинкованная сталь
Вес, кг/шт. 0,112
Единица измерения.....шт.
Норма поставки, шт. 170

Арт.	Код
CP864	402811200

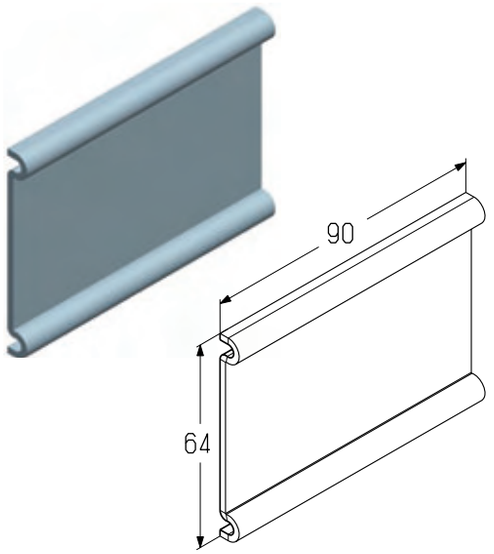

Пластина соединительная передняя

Предназначена для соединения горизонтальной направляющей с элементом радиусным и узлом направляющим передним.
Используется:
- в гаражных воротах стандартного и низкого типов монтажа;
- в промышленных воротах низкого и наклонного низкого типов монтажа.

Толщина, мм.....1,5
Материал .....оцинкованная сталь
Вес, кг/шт. 0,294
Единица измерения.....шт.
Норма поставки, шт. 80

Арт.	Код
CP861	402811100

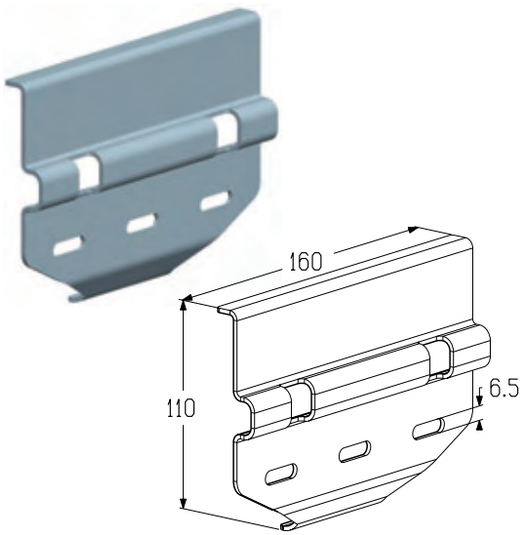

Пластина соединительная

Предназначена для соединения с-профиля, профиля направляющего, элемента радиусного и узла переднего.
Используется:
- в гаражных воротах высокого типа монтажа;
- в промышленных воротах всех типов монтажа кроме низкого и наклонного низкого.

Материал .....оцинкованная сталь
Вес, кг/шт. 0,232
Единица измерения.....шт.
Норма поставки, шт. 100

Арт.	Код
CP132	402810000

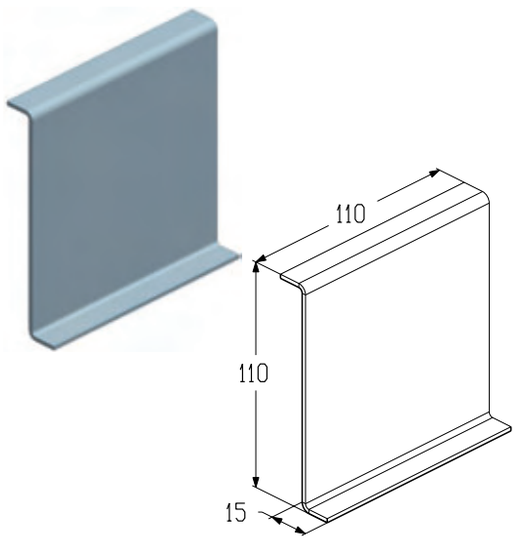

УСТАНОВКА КРОНШТЕЙНА И ПЛАСТИНЫ

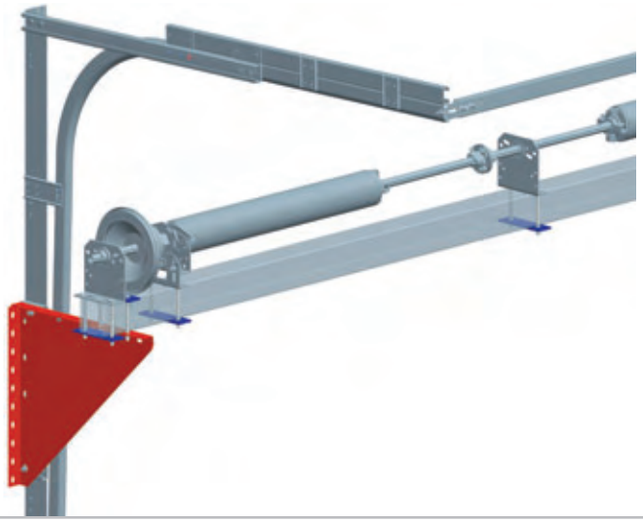

Кронштейн

Предназначен для установки профиля несущего.
Используется в промышленных воротах высокого, вертикального, наклонного типов монтажа с нижним расположением вала.

Материал .....оцинкованная сталь
Вес, кг/шт. 4,818
Единица измерения.....шт.
Норма поставки, шт. 4

Арт.	Код
TP-550	402620000

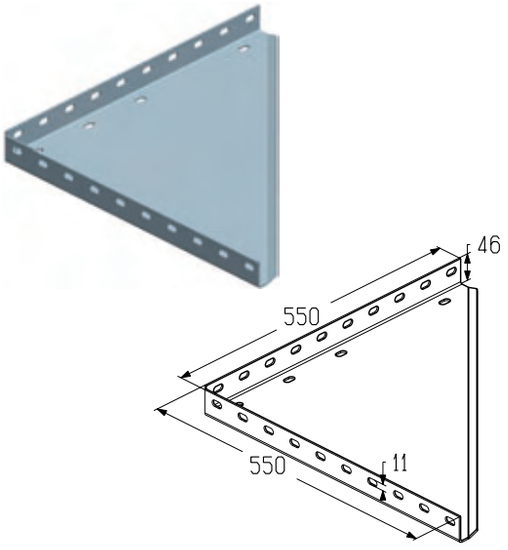

Пластина

Предназначена для фиксации элементов торсионного вала.
Используется в промышленных воротах высокого, вертикального, наклонного типов монтажа с нижним расположением вала.

Материал .....оцинкованная сталь
Вес, кг/шт. 0,355
Единица измерения.....шт.
Норма поставки, шт. 50

Арт.	Код
MS-550	402811300

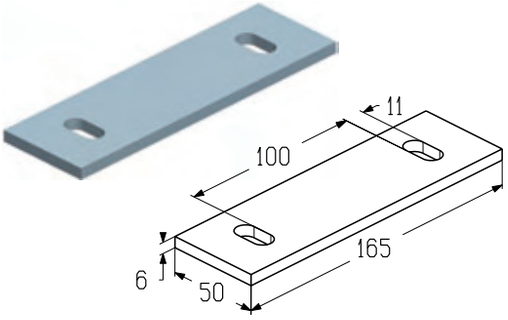

КРОНШТЕЙНЫ И ПЛАСТИНЫ СОЕДИНИТЕЛЬНЫЕ

УСТАНОВКА КРОНШТЕЙНА

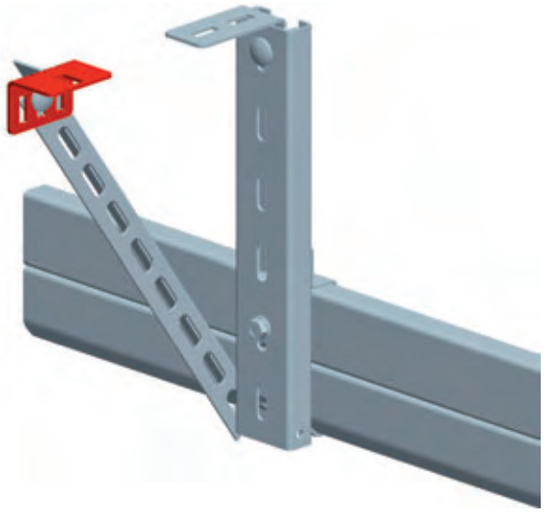

Кронштейн

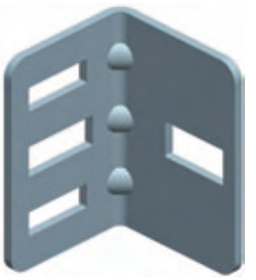

Предназначен:
- для крепления профиля углового к стене;
- для крепления профиля монтажного (PRG09) и С-профиля (PRG06) к потолку.

Используется в гаражных и промышленных воротах всех типов монтажа.

Материал .....оцинкованная сталь
Вес, кг/шт. 0,076
Единица измерения.....шт.
Норма поставки, шт. 280

Арт.	Код
B0300	402600400

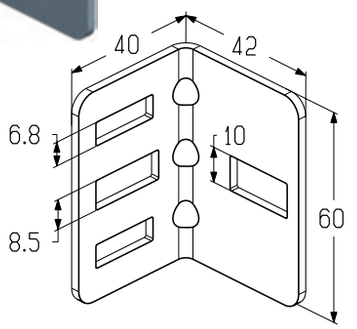

УСТАНОВКА КРОНШТЕЙНА МЕРНОЙ ПЛАНКИ

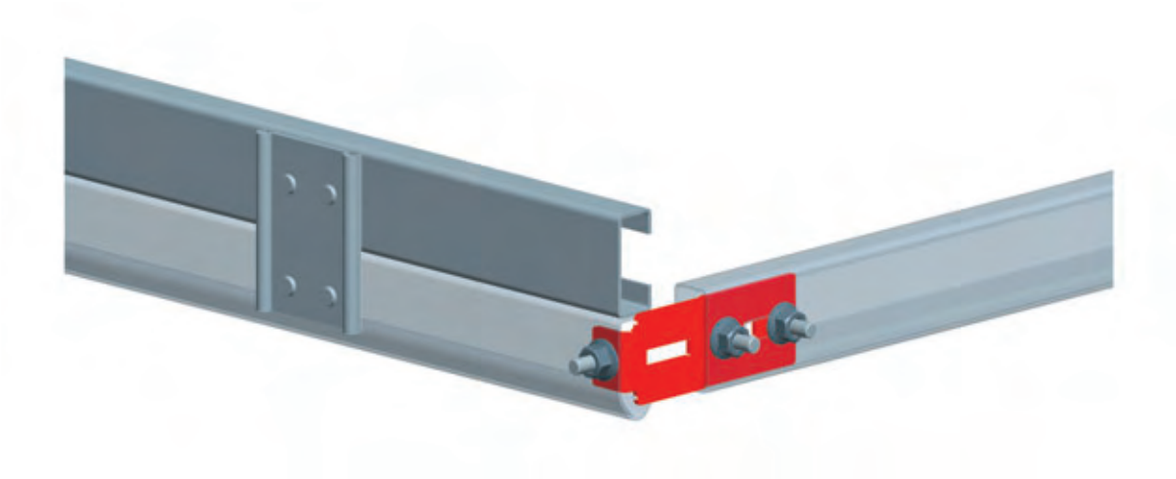

Кронштейн мерной планки

Предназначен для соединения профиля направляющего (горизонтального) с С-профилем (PRG07, PRG07N).
Используется в гаражных и промышленных воротах всех типов монтажа.

Материал .....оцинкованная сталь
Вес, кг/шт. 0,102
Единица измерения.....шт.
Норма поставки, шт. 220

Арт.	Код
B802	402620100

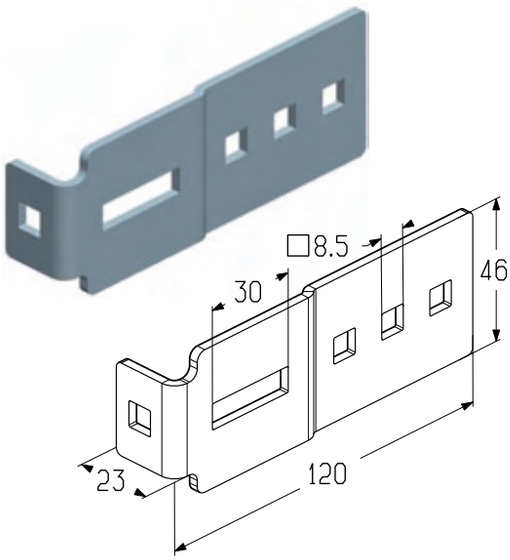

СИСТЕМА ТЕЛЕСКОПИЧЕСКОГО ПОДВЕСА

УСТАНОВКА ТЕЛЕСКОПИЧЕСКОГО ПОДВЕСА

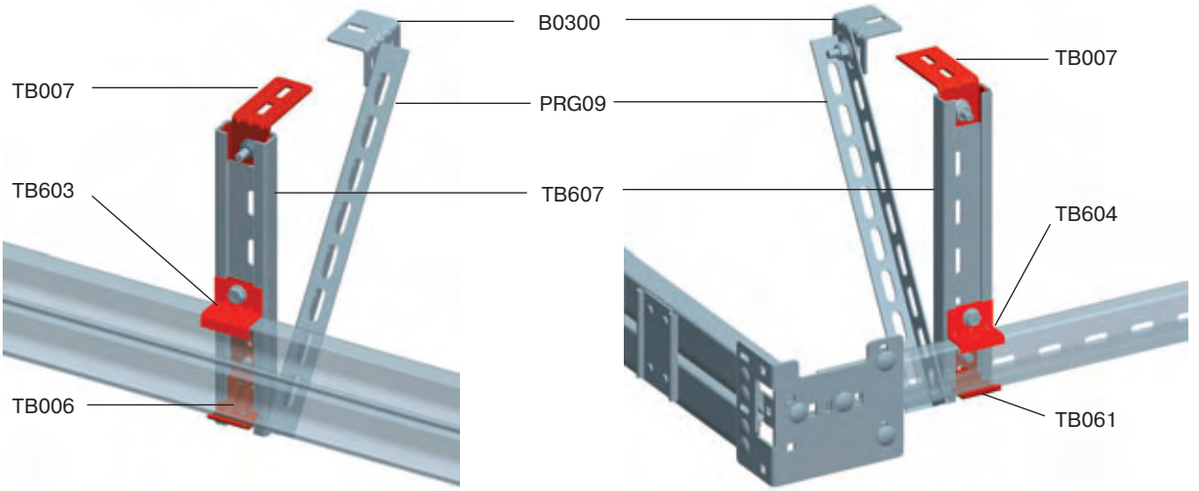

Кронштейн подвеса

Предназначен для изготовления системы телескопического подвеса.
Используется в гаражных и промышленных воротах всех типов монтажа.

Материал .....оцинкованная сталь
Единица измерения.....шт.
Норма поставки, шт. 100

Арт.	Код	Длина (L), мм	Вес, кг/шт.
TB607-300	402610000	300	0,48
TB607-500	402610100	500	0,80
TB607-800	402610200	800	1,28
TB607-1000	402610300	1000	1,60
TB607-1500	402610400	1500	2,40

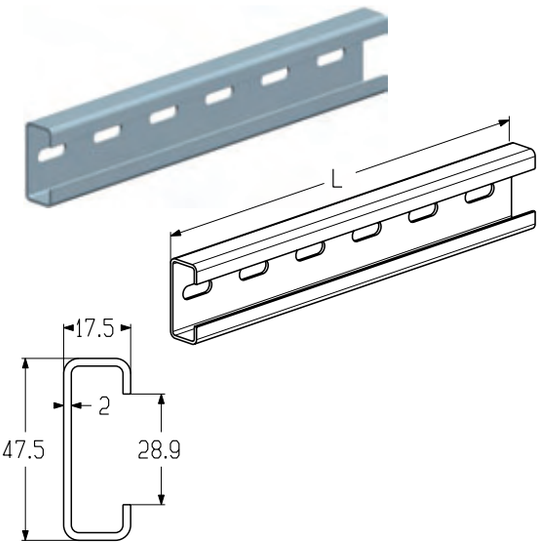

Кронштейн монтажный

Предназначен для подвеса горизонтальных направляющих.
Устанавливается совместно с кронштейном (TB006).
Используется:
- в гаражных воротах стандартного и низкого типов монтажа;
- в промышленных воротах низкого и наклонного низкого типов монтажа.

Материал .....оцинкованная сталь
Вес, кг/шт. 0,038
Единица измерения.....шт.
Норма поставки, шт. 500

Арт.	Код
TB603	402620200

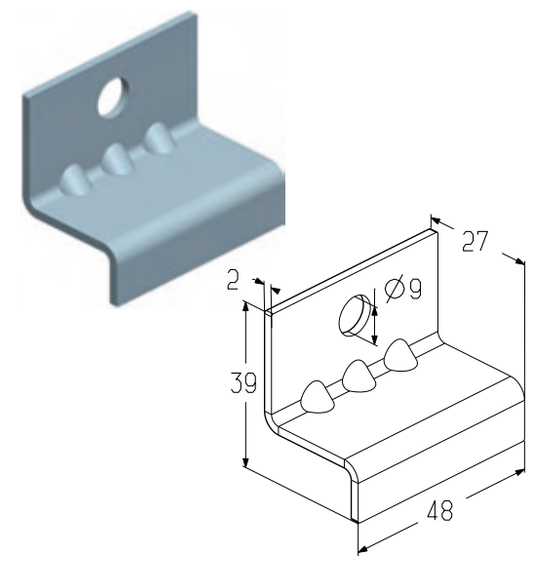

Кронштейн монтажный

Предназначен для подвеса горизонтальных направляющих.
Устанавливается совместно с кронштейном (ТВ006):
- в гаражных воротах высокого типа монтажа;
- в промышленных воротах всех типов монтажа, кроме низкого и наклонного низкого.

Предназначен для подвеса мерной планки.
Устанавливается совместно с кронштейном (ТВ061):
- в гаражных воротах низкого типа монтажа;
- в промышленных воротах низкого и наклонного низкого типов монтажа.

Материал .....оцинкованная сталь
Вес, кг/шт. 0,038
Единица измерения.....шт.
Норма поставки, шт. 500

Арт.	Код
ТВ604	402620300

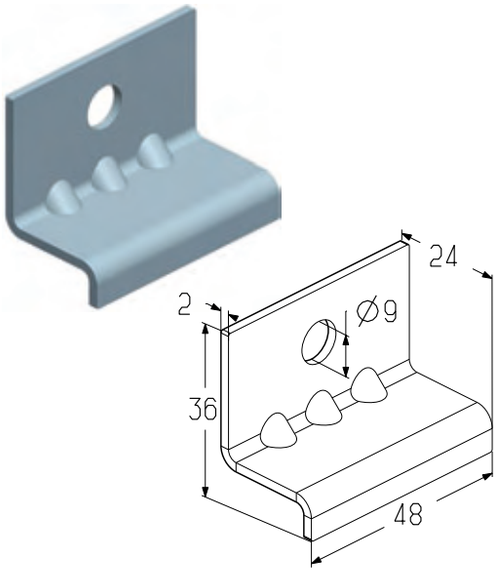

Кронштейн

Предназначен для подвеса горизонтальных направляющих.
Устанавливается совместно с кронштейном монтажным (ТВ603):
- в гаражных воротах стандартного и низкого типов монтажа;
- в промышленных воротах низкого и наклонного низкого типов монтажа.

Устанавливается совместно с кронштейном монтажным (ТВ604):
- в гаражных воротах высокого типа монтажа;
- в промышленных воротах всех типов монтажа кроме низкого и наклонного низкого.

Материал .....оцинкованная сталь
Вес, кг/шт. 0,112
Единица измерения.....шт.
Норма поставки, шт. 300

Арт.	Код
ТВ006	402610500

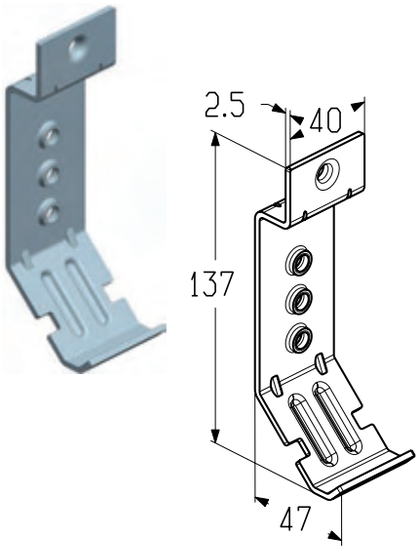

Кронштейн

Предназначен для подвеса мерной планки.
Устанавливается совместно с кронштейном монтажным (ТВ604):
- в гаражных воротах низкого типа монтажа;
- в промышленных воротах низкого и наклонного низкого типов монтажа.

Материал .....оцинкованная сталь
Вес, кг/шт. 0,091
Единица измерения.....шт.
Норма поставки, шт. 315

Арт.	Код
ТВ061	402610600

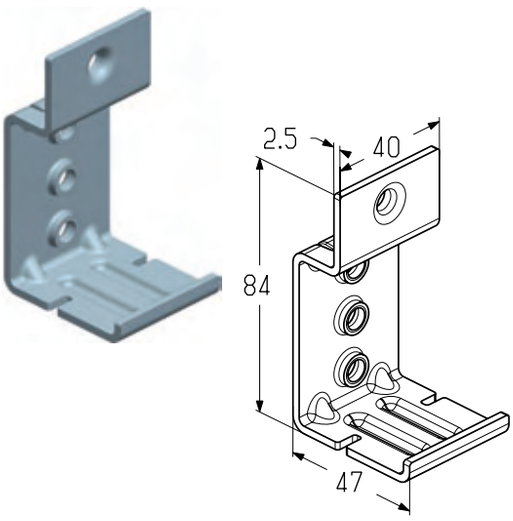

СИСТЕМА ТЕЛЕСКОПИЧЕСКОГО ПОДВЕСА

Кронштейн угловой

Предназначен для крепления кронштейна подвеса (ТВ607) к потолку.
Используется в гаражных и промышленных воротах всех типов монтажа.

Материал .....оцинкованная сталь
Вес, кг/шт. 0,115
Единица измерения.....шт.
Норма поставки, шт. 200

Арт.	Код
ТВ007	402630000

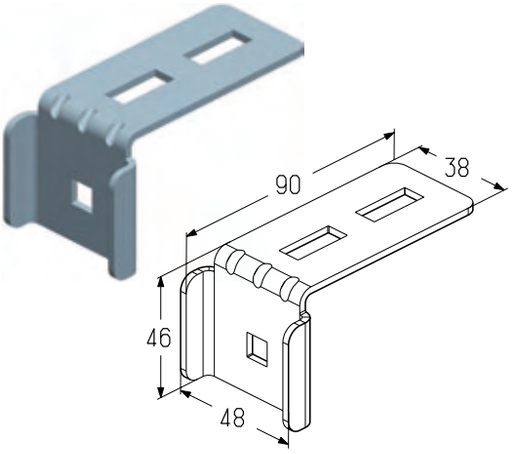

Профиль монтажный

Предназначен для усиления телескопического подвеса.
Устанавливается совместно с кронштейном подвеса (ТВ607-300, ТВ607-500, ТВ607-800).
Используется в гаражных и промышленных воротах всех типов монтажа.

Материал .....оцинкованная сталь
Вес, кг/м 0,614
Единица измерения..... м

Арт.	Код	Длина (L), мм	Норма поставки	
			м	шт.
PRG09-1160	402410000	1160	92,8	80
PRG09-1480	402410100	1480	118,4	80
PRG09-1800	402410200	1800	144	80
PRG09-3000	402410300	3000	240	80

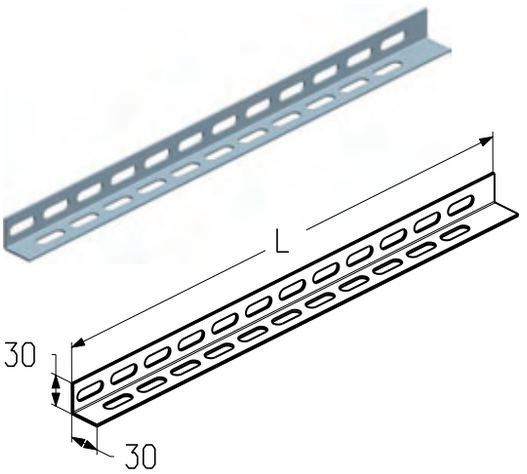

С-профиль

Перфорированный, предназначен для усиления телескопического подвеса.
Устанавливается совместно с кронштейном подвеса (ТВ607-1000, ТВ607-1500).
Используется в гаражных и промышленных воротах всех типов монтажа.

Длина, мм 2150
Материал .....оцинкованная сталь
Вес, кг/м 1,38
Единица измерения..... м
Норма поставки, м 107,5

Арт.	Код
PRG06-2150	402420800

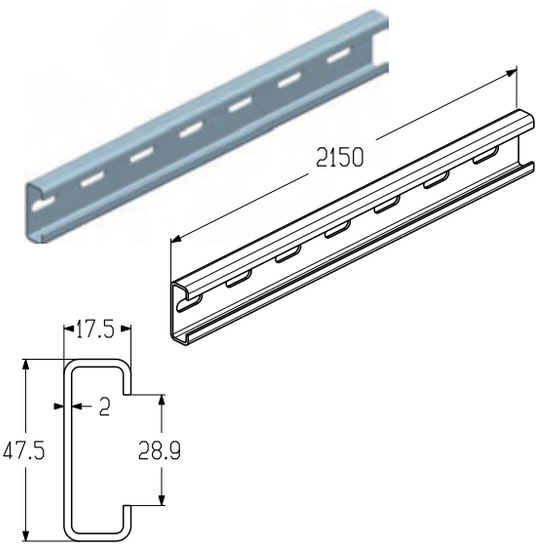

УСТАНОВКА ДЕМПФЕРА

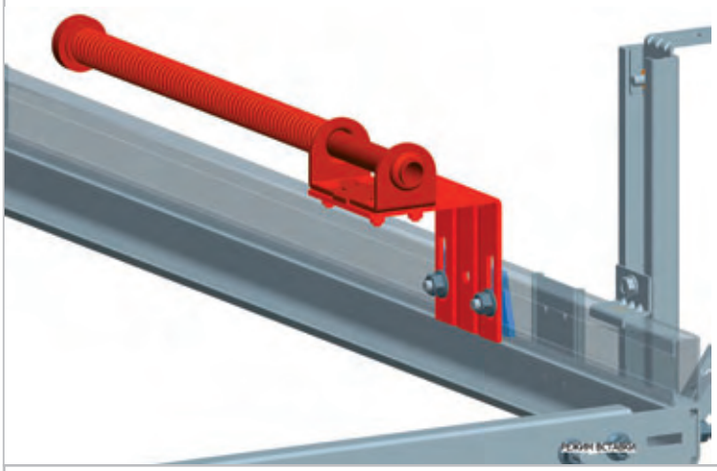

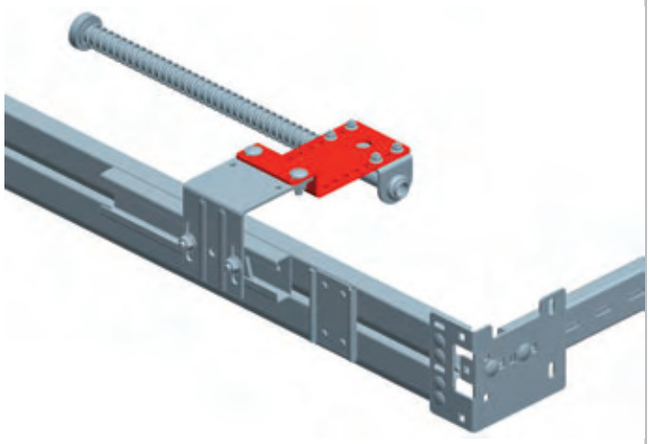

Демпфер

Предназначен для ограничения перемещения полотна промышленных ворот.
Используется:
- в промышленных воротах без электропривода стандартного, низкого и наклонного низкого типов монтажа;
- в промышленных воротах высоких и вертикальных типов монтажа с верхним и нижним расположением вала, наклонных типов монтажа, кроме низкого (для всех типов управления ворот).

Длина, мм 235
Материал ..... оцинкованная сталь
Вес, кг/шт. 1,15
Единица измерения ..... шт.
Норма поставки, шт. 60

Арт.	Код
SB-235	402910000

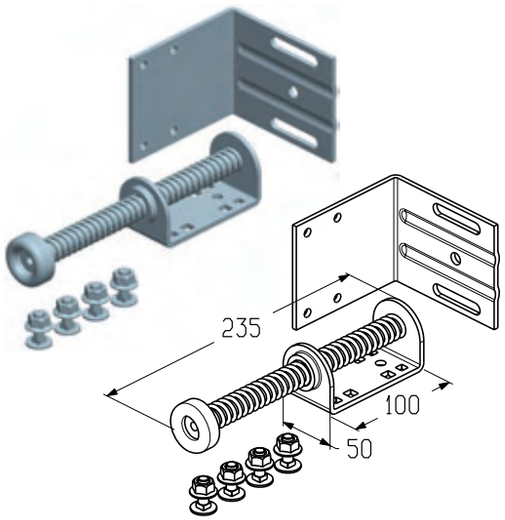

Демпфер

Предназначен для ограничения перемещения полотна промышленных ворот.
Используется в промышленных воротах с электроприводом или цепным редуктором стандартного и низкого и наклонного низкого типов монтажа.

Длина, мм 485
Материал ..... оцинкованная сталь
Вес, кг/шт. 1,5
Единица измерения ..... шт.
Норма поставки, шт. 30

Арт.	Код
SB-485	402910100

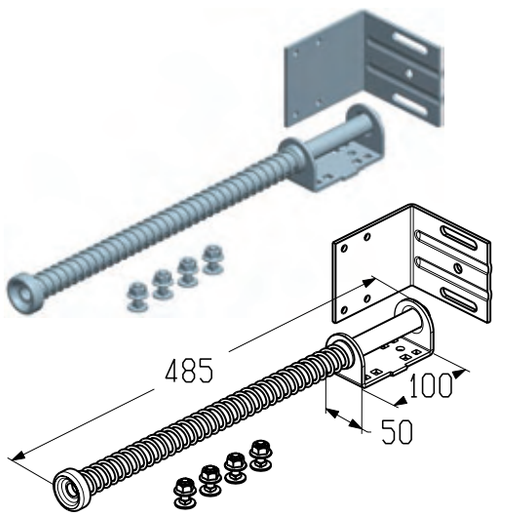

ОГРАНИЧИТЕЛИ ХОДА ПОЛОТНА

Кронштейн для демпфера

Предназначен для установки демпфера (SB-235, SB-485).
Используется в промышленных воротах низкого и наклонного низкого типов монтажа.

Материал .....оцинкованная сталь
Вес, кг/шт. 0,554
Единица измерения.....шт.
Норма поставки, шт. 40

Арт.	Код
BSB0302	402600500

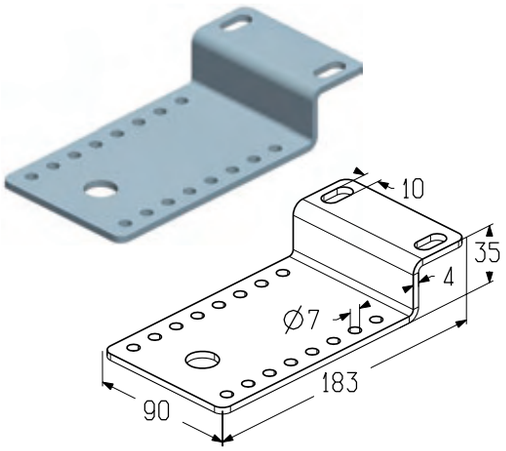

УСТАНОВКА ОГРАНИЧИТЕЛЯ

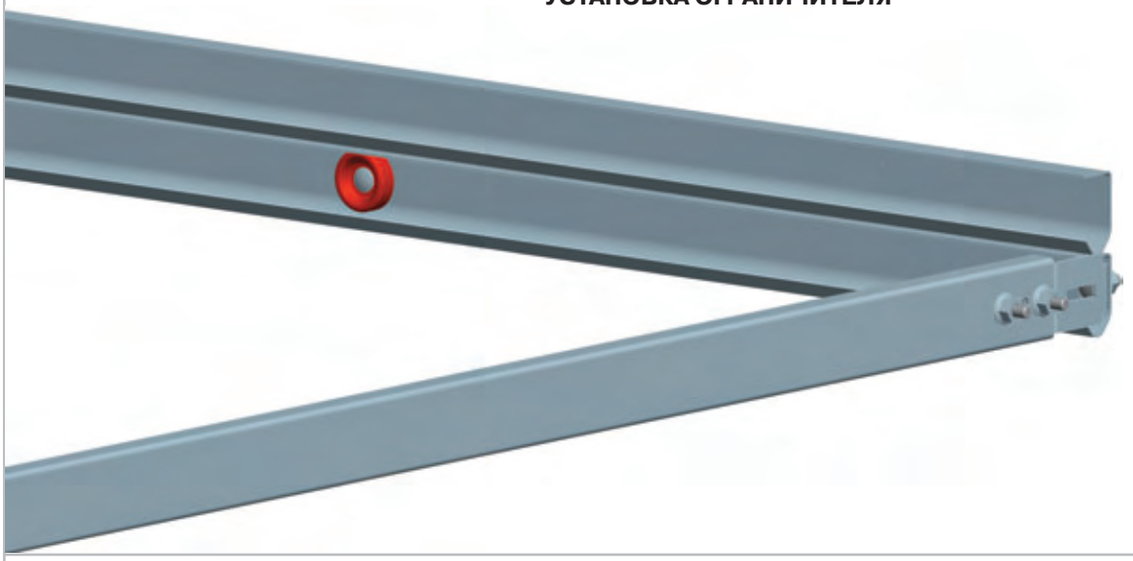

Ограничитель

Предназначен для ограничения перемещения полотна гаражных ворот.
Используется в гаражных воротах всех типов монтажа.

Материал .....TPE
Вес, кг/шт. 0,03
Единица измерения.....шт.
Норма поставки, шт. 200

Арт.	Код
RS0301	402910200

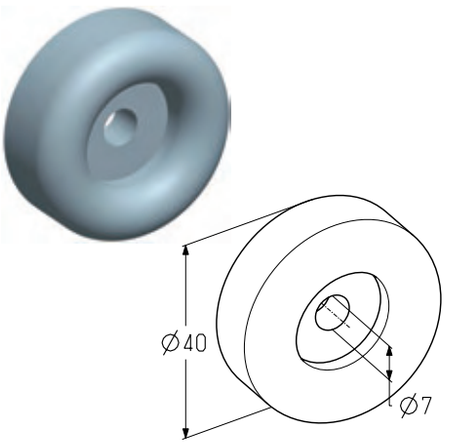

ТОРСИОННЫЙ ВАЛ

ТИПОВАЯ КОНСТРУКЦИЯ ТОРСИОННОГО ВАЛА В СБОРЕ

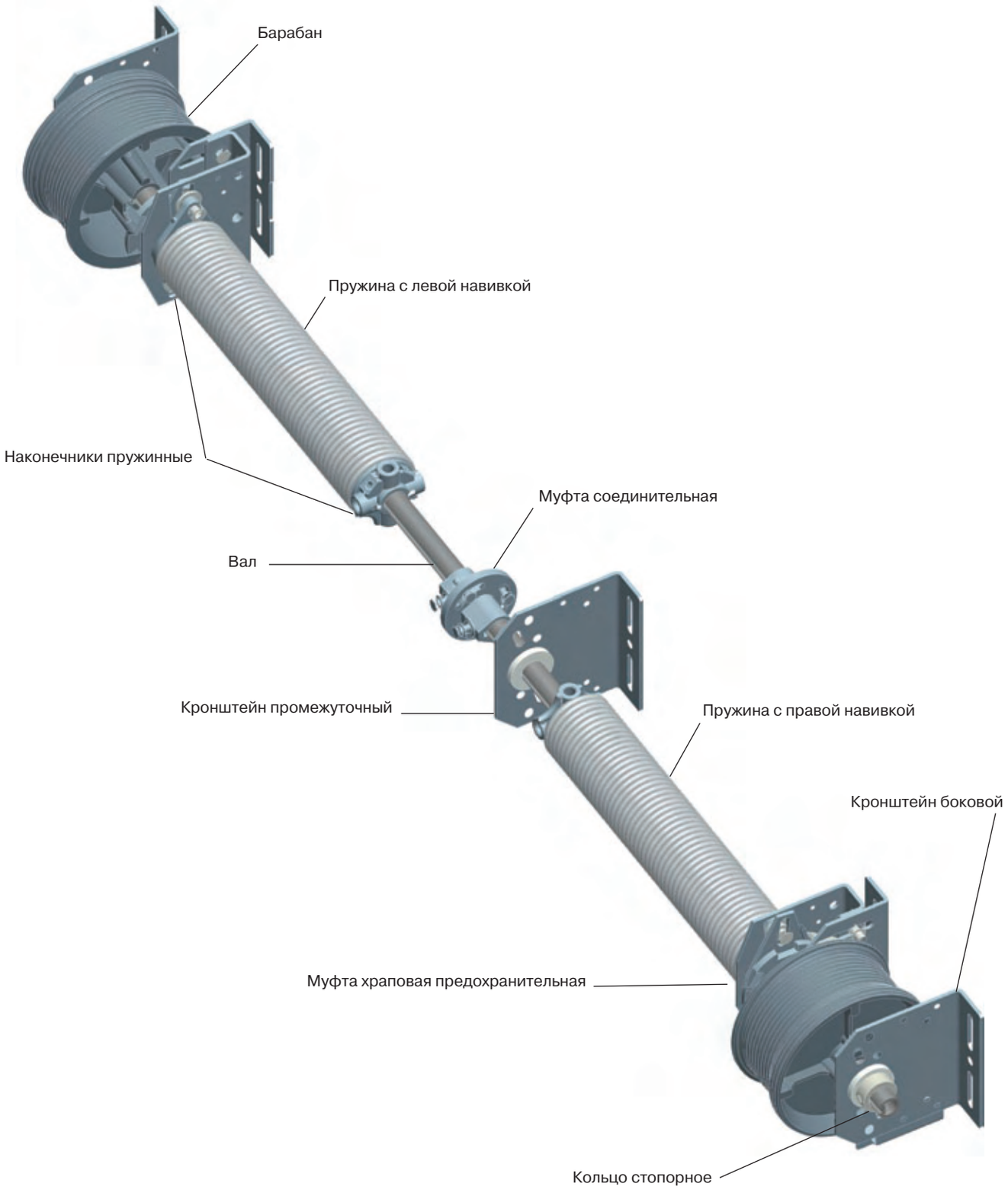

ВАЛЫ И МУФТЫ СОЕДИНИТЕЛЬНЫЕ

Вал

Применяется при массе полотна ворот менее 200 кг.
Используется для гаражных и промышленных ворот всех типов монтажа.

Диаметр вала, мм.....25,4
Материал .....оцинкованная сталь
Вес, кг/м 1,73
Единица измерения..... м

Арт.	Код	Длина, мм	Норма поставки	
			м	шт.
TSH-3000	403220000	3000	150	50
TSH-4500	403220100	4500	225	50
TSH-5500	403220200	5500	275	50

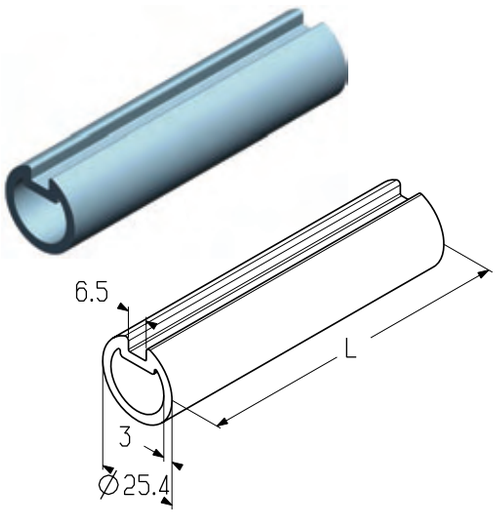

Вал

Применяется при массе полотна от 200 до 350 кг.
Используется для гаражных и промышленных ворот всех типов монтажа.

Диаметр вала, мм 25,4
Материал .....оцинкованная сталь
Вес, кг/м 3,80
Единица измерения..... м

Арт.	Код	Длина, мм	Норма поставки	
			м	шт.
TSS-5000	403220300	5000	125	25
TSS-5500	403220400	5500	137,5	25

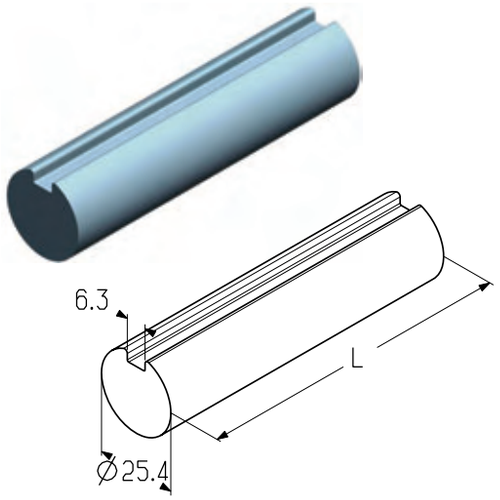

Вал

Применяется при массе полотна свыше 350 кг.
Используется для промышленных ворот всех типов монтажа.

Диаметр вала, мм 31,75
Материал .....оцинкованная сталь
Вес, кг/м 6,02
Единица измерения..... м

Арт.	Код	Длина, мм	Норма поставки	
			м	шт.
TSS-5/4-4500	403230000	4500	112,5	25

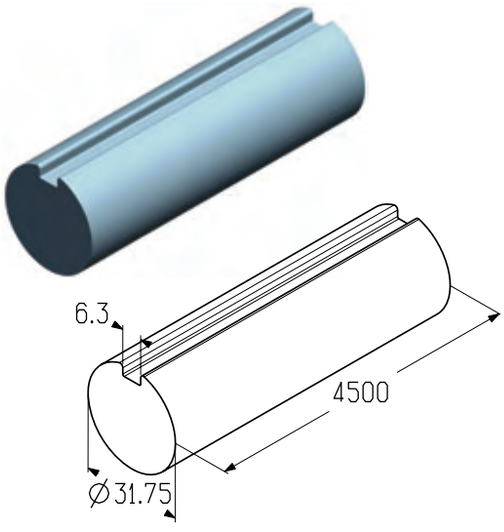

УСТАНОВКА АДАПТЕРА ВАЛА

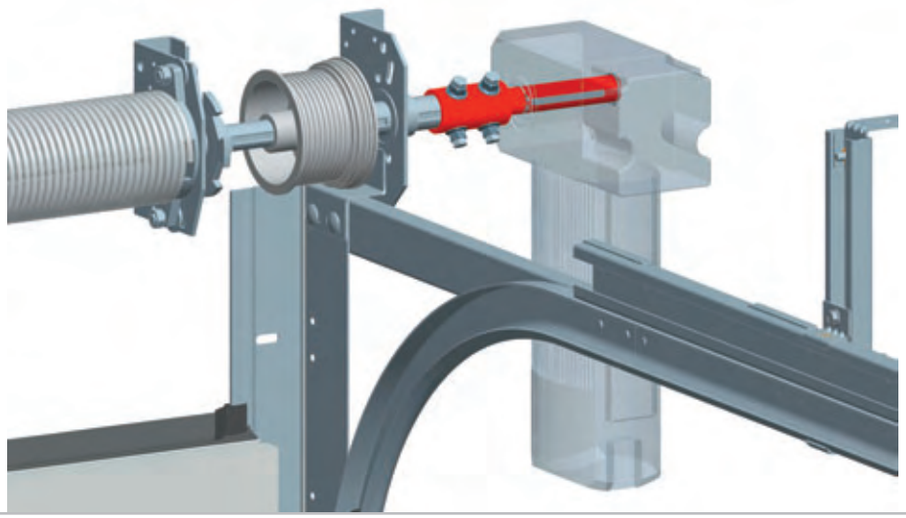

Адаптер

Предназначен для установки навальных электроприводов Nice и цепного редуктора на вал диаметром 31,75 мм.
Используется в промышленных воротах всех типов монтажа.

Материал .....оцинкованная сталь
Вес, кг/шт. 0,944
Единица измерения.....шт.
Норма поставки, шт. 10

Арт.	Код
SA-5/4	403720000

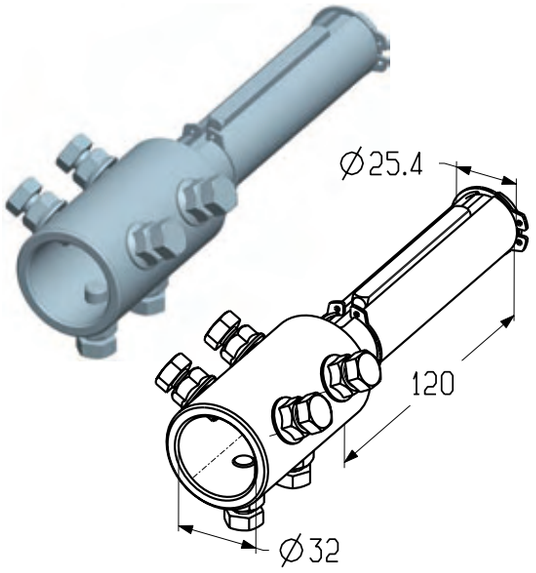

Муфта соединительная

Предназначена для сборки торсионного вала.
Используется в гаражных и промышленных воротах всех типов монтажа.

Материал .....оцинкованная сталь
Единица измерения..... шт.

Арт.	Код	Диаметр вала, мм	Вес, кг/шт.	Норма поставки, шт.
AC-1	403710000	25,4	0,732	100
AC-5/4	403710100	31,75	0,7	14

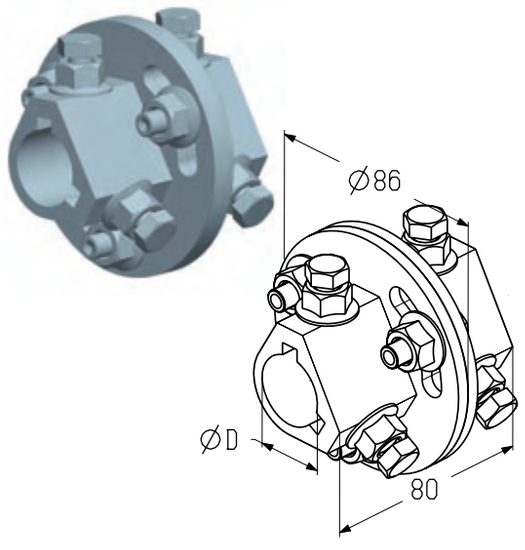

ПРУЖИНЫ И НАКОНЕЧНИКИ ПРУЖИННЫЕ

ПРУЖИНА С ЛЕВОЙ НАВИВКОЙ - L
(МАРКИРУЕТСЯ КРАСНЫМ ЦВЕТОМ)

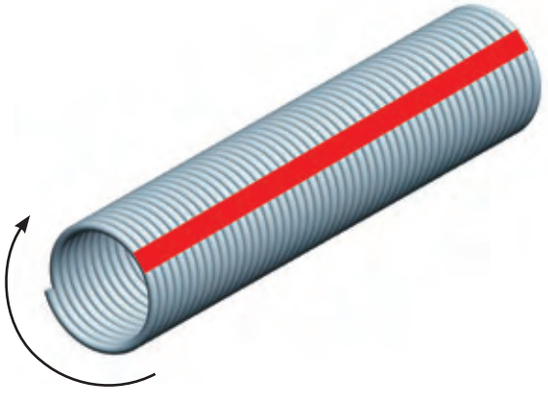

ПРУЖИНА С ПРАВОЙ НАВИВКОЙ - R
(МАРКИРУЕТСЯ ЛЮБЫМ ДРУГИМ ЦВЕТОМ)

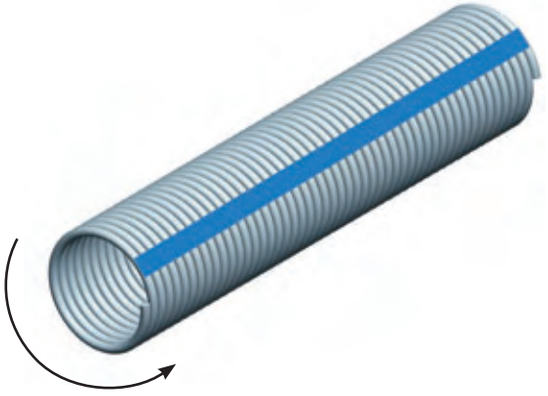

СХЕМАТИЧЕСКОЕ ИЗОБРАЖЕНИЕ ПРУЖИНЫ С НАКОНЕЧНИКАМИ ПРУЖИННЫМИ

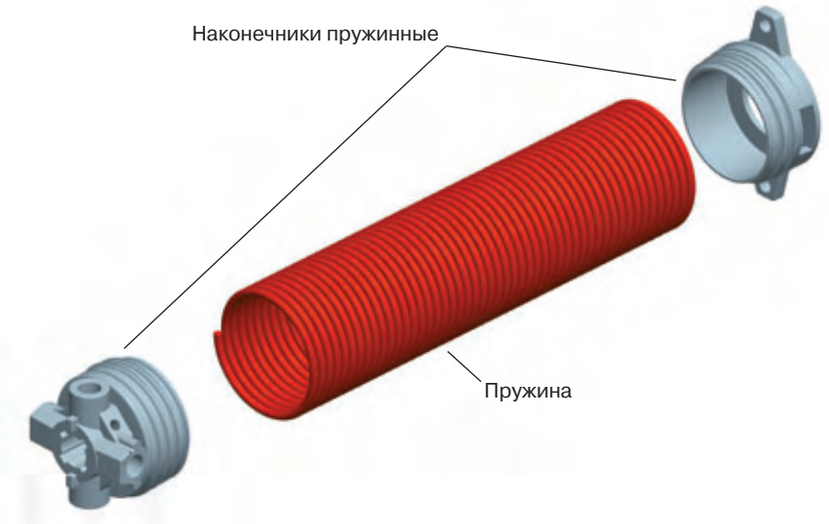

СХЕМАТИЧЕСКОЕ ИЗОБРАЖЕНИЕ ДУПЛЕКСНОЙ ПРУЖИНЫ

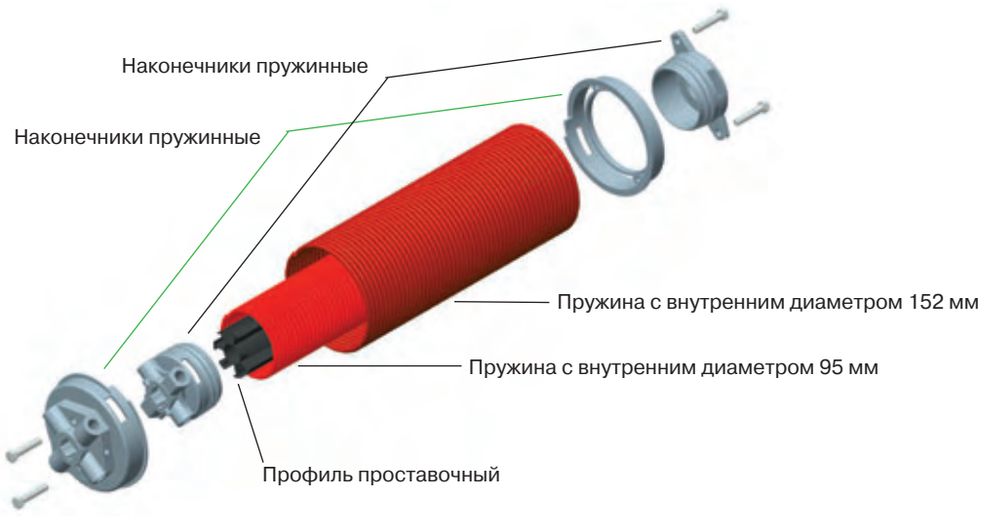

Пружина

Используется в гаражных и промышленных воротах всех типов монтажа.

Внутренний диаметр, мм.....51
Диаметр вала, мм.....25,4
Материал .....стальная проволока
Покрытие ..... полимерное
Цвет ..... RAL 7038
Единица измерения..... м

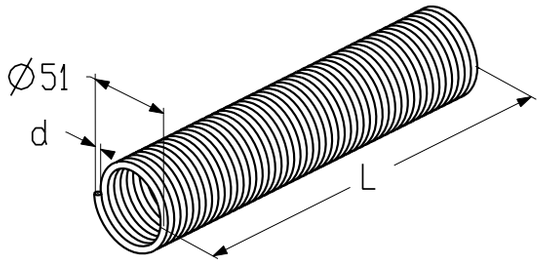

Арт.	Код	d, мм	Длина, мм	Вес, кг/м	Норма поставки	
					м	шт.
TS50x51x1600L	403350000	5,0	1600	5,60	8	5
TS50x51x1600R	403350100	5,0	1600	5,60	8	5
TS55x51x1100L	403350200	5,5	1100	6,20	5,5	5
TS55x51x1100R	403350300	5.5	1100	6,20	5,5	5
TS55x51x1600L	403350400	5,5	1600	6,20	8	5
TS55x51x1600R	403350500	5,5	1600	6,20	8	5
TS60x51x1000L	403350600	6,0	1000	6,85	5	5
TS60x51x1000R	403350700	6,0	1000	6,85	5	5
TS60x51x1350L	403350800	6,0	1350	6,85	6,75	5
TS60x51x1350R	403350900	6,0	1350	6,85	6,75	5

Пружина

Используется в гаражных и промышленных воротах всех типов монтажа.

Внутренний диаметр, мм.....67
Диаметр вала, мм.....25,4
Материал .....стальная проволока
Покрытие ..... полимерное
Цвет ..... RAL 7038
Единица измерения..... м

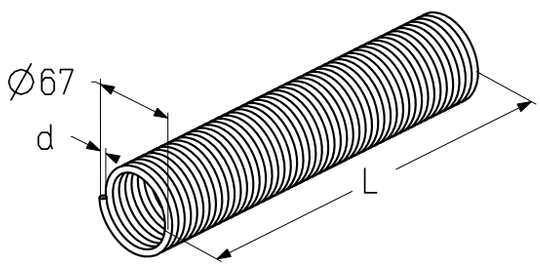

Арт.	Код	d, мм	Длина, мм	Вес, кг/м	Норма поставки	
					м	шт.
TS60x67x1600L	403360000	6,0	1600	8,40	8	5
TS60x67x1600R	403360100	6,0	1600	8,40	8	5
TS65x67x1050L	403360200	6,5	1050	8,98	5,25	5
TS65x67x1050R	403360300	6,5	1050	8,98	5,25	5
TS65x67x1750L	403360400	6,5	1750	8,98	8,75	5
TS65x67x1750R	403360500	6,5	1750	8,98	8,75	5
TS70x67x1200L	403360600	7,0	1200	10,07	6	5
TS70x67x1200R	403360700	7,0	1200	10,07	6	5
TS70x67x1350L	403360800	7,0	1350	10,07	6,85	5
TS70x67x1350R	403360900	7,0	1350	10,07	6,85	5
TS80x67x1600L	403361000	8,0	1600	11,46	8	5
TS80x67x1600R	403361100	8,0	1600	11,46	8	5
TS80x67x1750L	403361200	8,0	1750	11,46	8,75	5
TS80x67x1750R	403361300	8,0	1750	11,46	8,75	5

ПРУЖИНЫ И НАКОНЕЧНИКИ ПРУЖИННЫЕ

3.4

Пружина

Используется:
- в гаражных воротах высокого типа монтажа;
- в промышленных воротах всех типов монтажа.

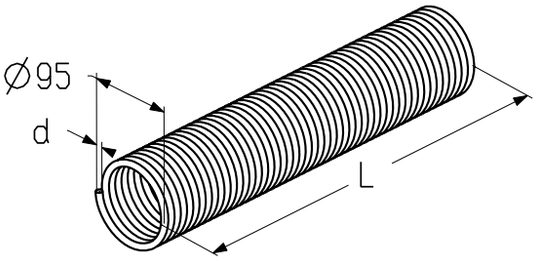

Внутренний диаметр, мм.....95
Диаметр вала, мм.....25,4 / 31,75
Материал .....стальная проволока
Покрытие ..... полимерное
Цвет ..... RAL 7038
Единица измерения..... м

Арт.	Код	d, мм	Длина, мм	Вес, кг/м	Норма поставки	
					м	шт.
TS65x95x1700L	403390000	6,5	1700	12,33	8,5	5
TS65x95x1700R	403390100	6,5	1700	12,33	8,5	5
TS65x95x2200L	403390200	6,5	2200	12,33	11	5
TS65x95x2200R	403390300	6,5	2200	12,33	11	5
TS70x95x1500L	403390400	7,0	1500	14,06	7,5	5
TS70x95x1500R	403390500	7,0	1500	14,06	7,5	5
TS70x95x2100L	403390600	7,0	2100	14,06	10,5	5
TS70x95x2100R	403390700	7,0	2100	14,06	10,5	5
TS75x95x1450L	403390800	7,5	1450	14,67	7,25	5
TS75x95x1450R	403390900	7,5	1450	14,67	7,25	5
TS75x95x2300L	403391000	7,5	2300	14,67	11,5	5
TS75x95x2300R	403391100	7,5	2300	14,67	11,5	5
TS80x95x1450L	403391200	8,0	1450	15,66	7,25	5
TS80x95x1450R	403391300	8,0	1450	15,66	7,25	5
TS80x95x1700L	403391400	8,0	1700	15,66	8,5	5
TS80x95x1700R	403391500	8,0	1700	15,66	8,5	5
TS80x95x2200L	403391600	8,0	2200	15,66	11	5
TS80x95x2200R	403391700	8,0	2200	15,66	11	5
TS85x95x1350L	403391800	8,5	1350	16,98	6,85	5
TS85x95x1350R	403391900	8,5	1350	16,98	6,85	5
TS85x95x1700L	403392000	8,5	1700	16,98	8,5	5
TS85x95x1700R	403392100	8,5	1700	16,98	8,5	5
TS85x95x1950L	403392200	8,5	1950	16,98	9,75	5
TS85x95x1950R	403392300	8,5	1950	16,98	9,75	5
TS90x95x1700L	403392400	9,0	1700	18,11	8,5	5
TS90x95x1700R	403392500	9,0	1700	18,11	8,5	5
TS90x95x2150L	403392600	9,0	2150	18,11	10,75	5
TS90x95x2150R	403392700	9,0	2150	18,11	10,75	5
TS95x95x1700L	403392800	9,5	1700	19,21	8,5	5
TS95x95x1700R	403392900	9,5	1700	19,21	8,5	5
TS95x95x2200L	403393000	9,5	2200	19,21	11	5
TS95x95x2200R	403393100	9,5	2200	19,21	11	5

Пружина

Используется в промышленных воротах всех типов монтажа.

Внутренний диаметр, мм..... 152
Диаметр вала, мм.....25,4 / 31,75
Материал .....стальная проволока
Покрытие ..... полимерное
Цвет ..... RAL 7038
Единица измерения..... м

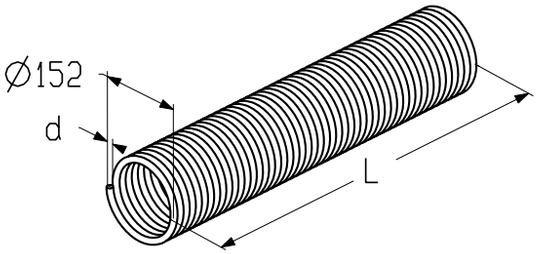

Арт.	Код	d, мм	Длина, мм	Вес, кг/м	Норма поставки	
					м	шт.
TS75x152x1700L	403310000	7,5	1700	23,1	8,5	5
TS75x152x1700R	403310100	7,5	1700	23,1	8,5	5
TS75x152x2000L	403310200	7,5	2000	23,1	10	5
TS75x152x2000R	403310300	7,5	2000	23,1	10	5
TS80x152x1700L	403310400	8,0	1700	24,77	8,5	5
TS80x152x1700R	403310500	8,0	1700	24,77	8,5	5
TS80x152x2100L	403310600	8,0	2100	24,77	10,5	5
TS80x152x2100R	403310700	8,0	2100	24,77	10,5	5
TS85x152x1150L	403310800	8,5	1150	26,4	5,75	5
TS85x152x1150R	403310900	8,5	1150	26,4	5,75	5
TS85x152x1700L	403311000	8,5	1700	26,4	8,5	5
TS85x152x1700R	403311100	8,5	1700	26,4	8,5	5
TS85x152x2100L	403311200	8,5	2100	26,4	10,5	5
TS85x152x2100R	403311300	8,5	2100	26,4	10,5	5
TS90x152x1200L	403311400	9,0	1200	27,15	6	5
TS90x152x1200R	403311500	9,0	1200	27,15	6	5
TS90x152x1500L	403311600	9,0	1500	27,15	7,5	5
TS90x152x1500R	403311700	9,0	1500	27,15	7,5	5
TS90x152x2200L	403311800	9,0	2200	27,15	11	5
TS90x152x2200R	403311900	9,0	2200	27,15	11	5
TS95x152x1300L	403312000	9,5	1300	29,67	6,5	5
TS95x152x1300R	403312100	9,5	1300	29,67	6,5	5
TS95x152x1550L	403312200	9,5	1550	29,67	7,75	5
TS95x152x1550R	403312300	9,5	1550	29,67	7,75	5
TS95x152x1850L	403312400	9,5	1850	29,67	9,25	5
TS95x152x1850R	403312500	9,5	1850	29,67	9,25	5
TS100x152x1400L	403312600	10,0	1400	31,27	7	5
TS100x152x1400R	403312700	10,0	1400	31,27	7	5
TS100x152x1700L	403312800	10,0	1700	31,27	8,5	5
TS100x152x1700R	403312900	10,0	1700	31,27	8,5	5
TS100x152x2000L	403313000	10,0	2000	31,27	10	5
TS100x152x2000R	403313100	10,0	2000	31,27	10	5
TS105x152x1700L	403313200	10,5	1700	33,02	8,5	5
TS105x152x1700R	403313300	10,5	1700	33,02	8,5	5
TS105x152x2000L	403313400	10,5	2000	33,02	10	5
TS105x152x2000R	403313500	10,5	2000	33,02	10	5
TS110x152x1250L	403313600	11,0	1250	34,69	6,25	5
TS110x152x1250R	403313700	11,0	1250	34,69	6,25	5
TS110x152x2200L	403313800	11,0	2200	34,69	11	5
TS110x152x2200R	403313900	11,0	2200	34,69	11	5
TS115x152x1700L	403314000	11,5	1700	36,5	8,5	5
TS115x152x1700R	403314100	11,5	1700	36,5	8,5	5
TS115x152x2150L	403314200	11,5	2150	36,5	10,75	5
TS115x152x2150R	403314300	11,5	2150	36,5	10,75	5

ПРУЖИНЫ И НАКОНЕЧНИКИ ПРУЖИННЫЕ

Наконечники пружинные 51 мм

Используются совместно с пружинами с внутренним диаметром 51 мм.

Материал ..... алюминий
Диаметр вала, мм..... 25,4
Вес, кг/пара 0,7
Единица измерения..... пара
Норма поставки, пара 100

Арт.	Код
SF-51	403120000

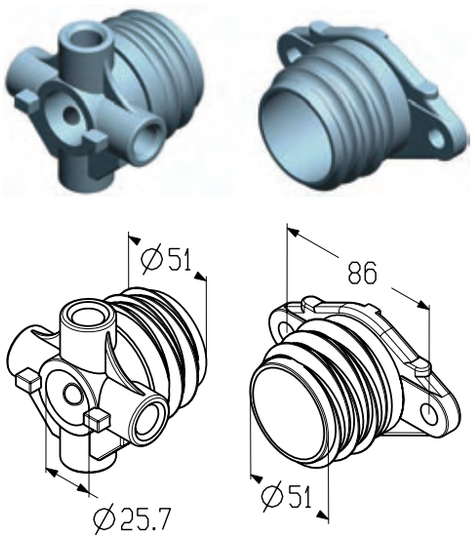

Наконечники пружинные 67 мм

Используются совместно с пружинами с внутренним диаметром 67 мм.

Материал ..... алюминий
Диаметр вала, мм 25,4
Вес, кг/пара 1
Единица измерения..... пара
Норма поставки, пара 100

Арт.	Код
SF-67	403120100

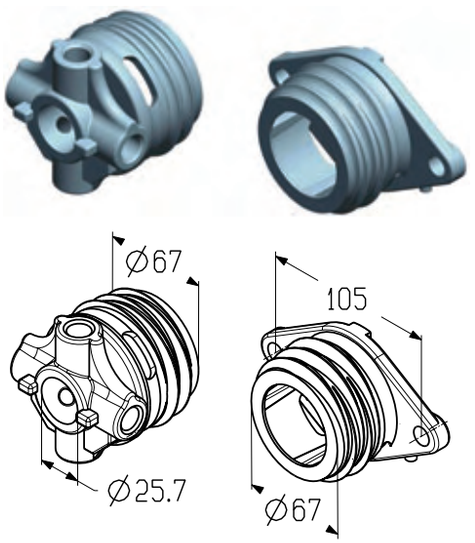

Наконечники пружинные 95 мм

Используются совместно с пружинами с внутренним диаметром 95 мм.

Материал ..... алюминий
Диаметр вала, мм 25,4
Вес, кг/пара 3,2
Единица измерения..... пара
Норма поставки, пара 20

Арт.	Код
SF-95	403120200

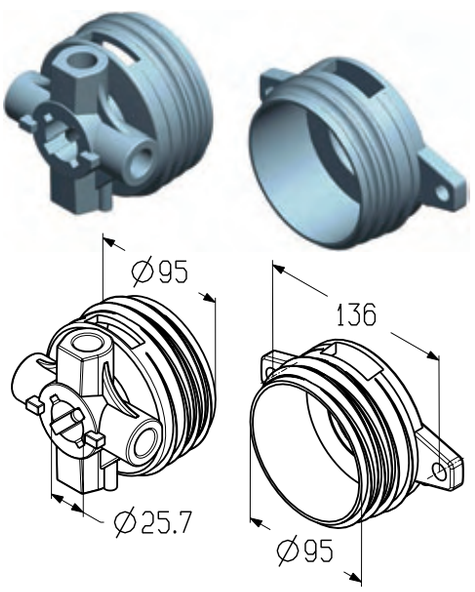

Наконечники пружинные 152 мм

Используются совместно с пружинами с внутренним диаметром 152 мм.

Материал ..... алюминий
Вес, кг/пара 2,5
Единица измерения ..... пара
Норма поставки, пара 24

Арт.	Код	Диаметр вала, мм
SF-152	403120300	25,4
SF-152-5/4	403130000	31,75

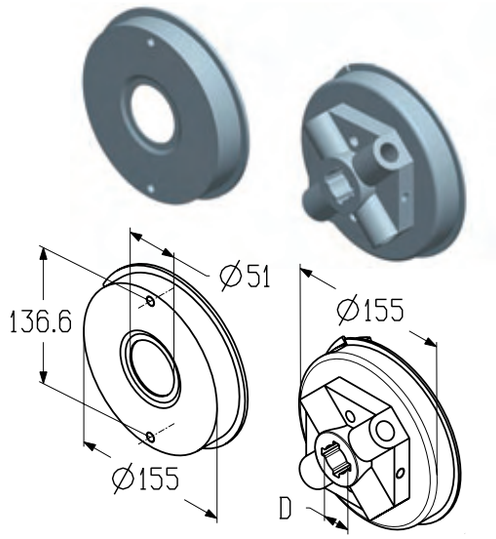

Профиль проставочный

Применяется совместно с пружиной с внутренним диаметром 95 мм.

Диаметр вала, мм 25,4
Длина, мм 3000
Материал ..... ПВХ
Вес, кг/м 1,7
Единица измерения ..... м
Норма поставки, м 150

Арт.	Код
IP-95-3000	403520000

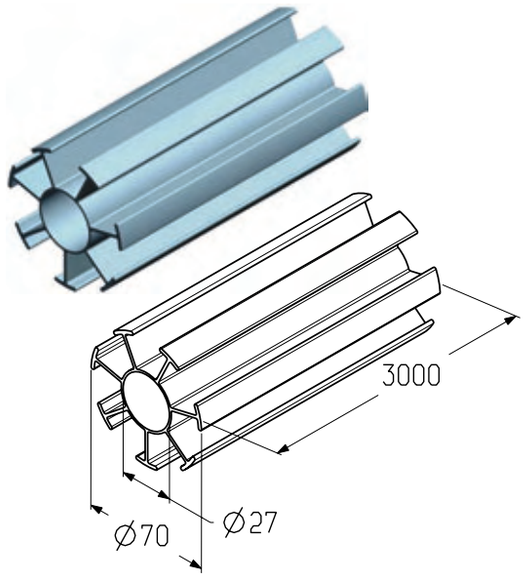

Профиль проставочный

Применяется совместно с пружиной с внутренним диаметром 152 мм.

Диаметр вала, мм ..... 25,4 / 31,75
Длина, мм 3000
Материал ..... ПВХ
Вес, кг/м 1,16
Единица измерения ..... м
Норма поставки, м 225

Арт.	Код
IP-152-3000	403520100

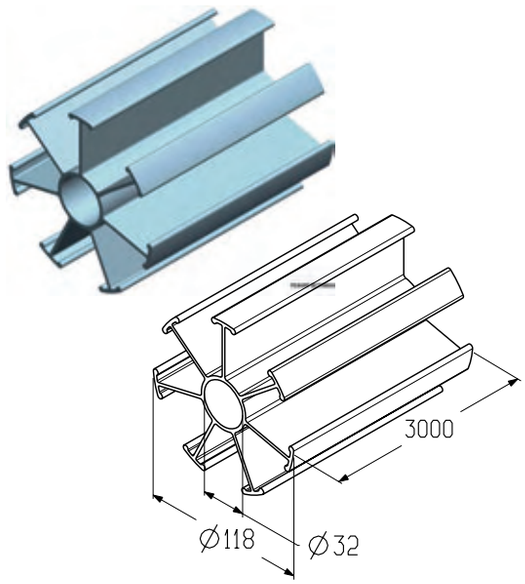

МУФТЫ ПРЕДОХРАНИТЕЛЬНЫЕ ХРАПОВЫЕ

Муфта предохранительная храповая

Предназначена для блокировки вала при поломке пружины.
Используется в гаражных воротах стандартного и низкого типов монтажа.

Материл .....оцинкованная сталь
Диаметр вала, мм 25,4
Единица измерения..... шт.

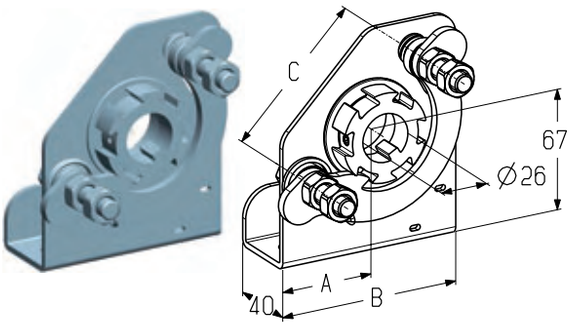

Арт.	Код	Основные размеры, мм			Вес, кг/шт.	Примечание	Применение	Норма поставки, шт.
		A	B	C				
SBD-51L	403730000	50	100	86	0,74	Левая	Устанавливается совместно с пружиной с внутренним диаметром 51 мм	35
SBD-51R	403730100	50	100	86	0,74	Правая		35
SBD-67L	403730200	55	110	105	0,795	Левая	Устанавливается совместно с пружиной с внутренним диаметром 67 мм	30
SBD-67R	403730300	55	110	105	0,795	Правая		30

Муфта предохранительная храповая

Предназначена для блокировки вала при поломке пружины.
Используется:
- в гаражных воротах высокого типа монтажа;
- в промышленных воротах всех типов монтажа.

Диаметр вала, мм..... 25,4
Материл .....оцинкованная сталь
Вес, кг/шт. 1,67
Единица измерения.....шт.
Норма поставки, шт. 10

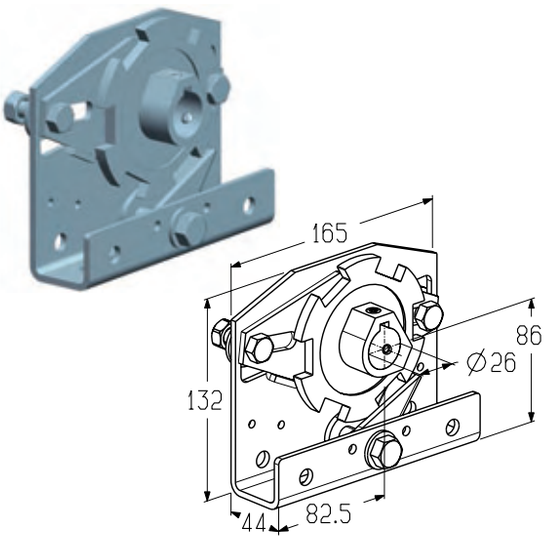

Арт.	Код	Примечание	Применение
SBD-1L	403730400	Левая	Устанавливается совместно с пружинами с внутренним диаметром 51, 67, 95, 152 мм
SBD-1R	403730500	Правая	

Муфта предохранительная храповая

Предназначена для блокировки вала при поломке пружины.
Используется в промышленных воротах всех типов монтажа.

Диаметр вала, мм 31,75
Материл .....оцинкованная сталь
Вес, кг/шт. 1,8
Единица измерения.....шт.
Норма поставки, шт. 15

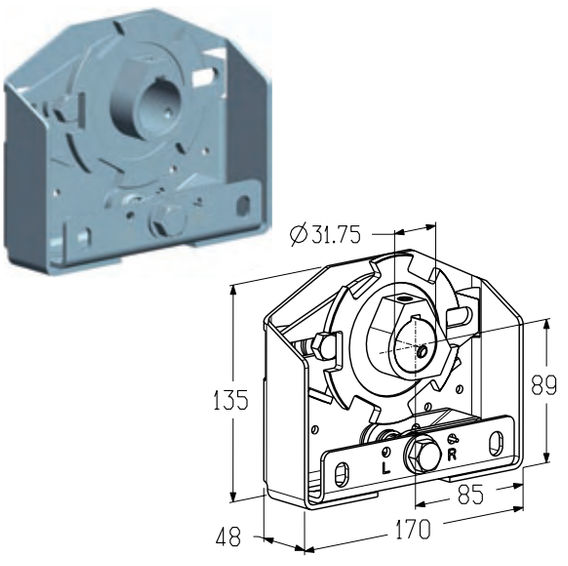

Арт.	Код	Примечание	Применение
SBD-5/4L	403730600	Левая	Устанавливается совместно с пружинами с внутренним диаметром 95, 152 мм
SBD-5/4R	403730700	Правая	

УСТАНОВКА КРОНШТЕЙНА

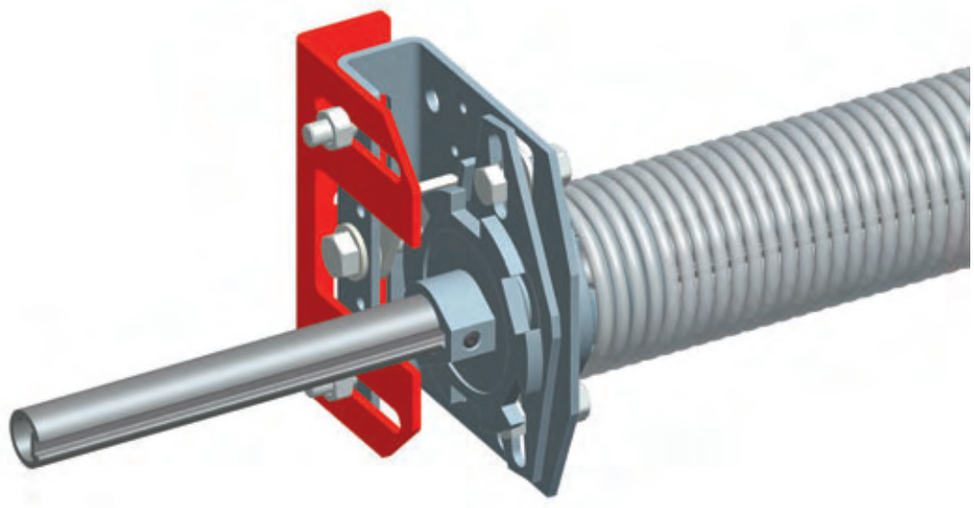

Кронштейн

Предназначен для крепления муфты предохранительной храповой (SBD-1L /R) к стене.
Используется:
- в гаражных воротах высокого типа монтажа;
- в промышленных воротах всех типов монтажа.

Материл .....оцинкованная сталь
Вес, кг/шт. 0,46
Единица измерения..... шт.
Норма поставки, шт. 40

Арт.	Код	Применение
B-86	403420000	При расстоянии от стены до оси вала более 86 мм

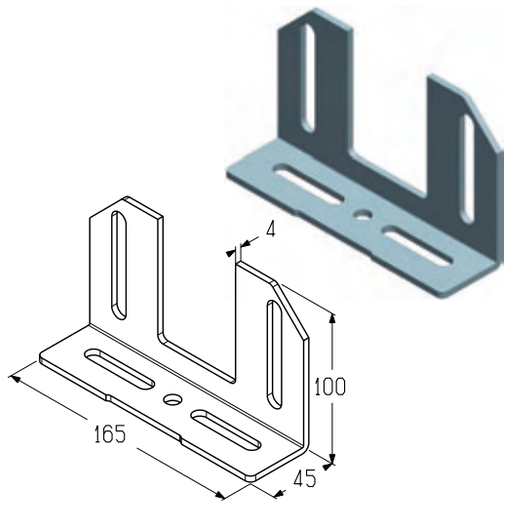

МУФТЫ ПРЕДОХРАНИТЕЛЬНЫЕ ХРАПОВЫЕ

УСТАНОВКА КРОНШТЕЙНОВ

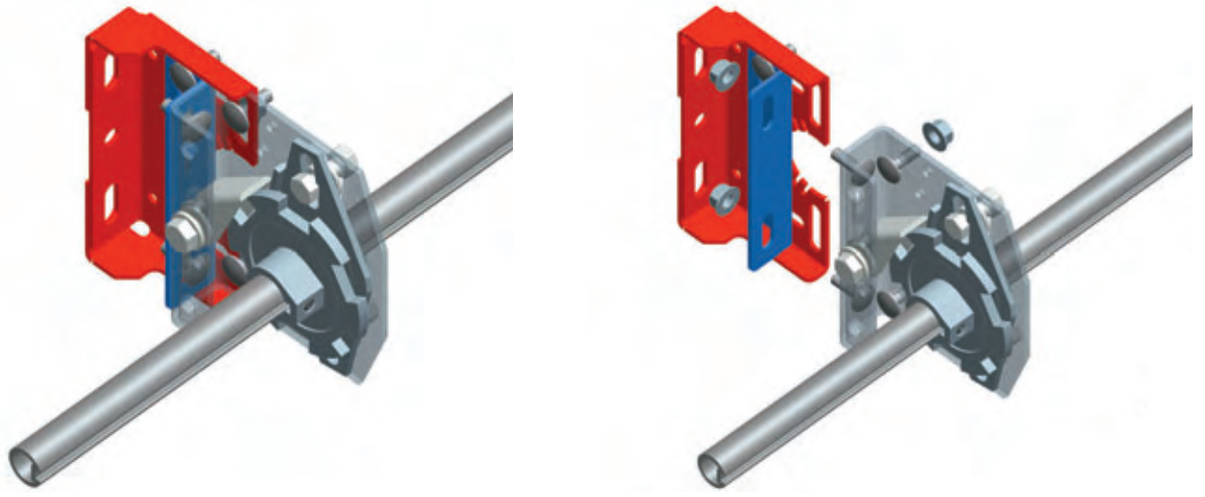

Кронштейн

Предназначен для крепления муфты предохранительной храповой (SBD-1L /R и SBD-5/4L , SBD-5/4R) к стене.
Устанавливается совместно с кронштейном (B-152A).
Используется в промышленных воротах всех типов монтажа.

Материл .....оцинкованная сталь
Вес, кг/шт. 0,55
Единица измерения.....шт.
Норма поставки, шт. 25

Арт.	Код	Применение
B-152	403420100	При расстоянии от стены до оси вала 86–152 мм и массе полотна свыше 250кг

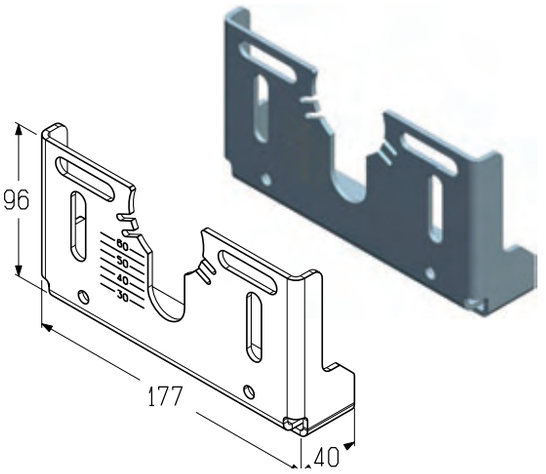

Кронштейн

Применяется совместно с кронштейном (B-152).
Используется в промышленных воротах всех типов монтажа.

Материл .....оцинкованная сталь
Вес, кг/шт. 0,25
Единица измерения.....шт.
Норма поставки, шт. 25

Арт.	Код	Применение
B-152A	403420200	При расстоянии от стены до оси вала 152 мм

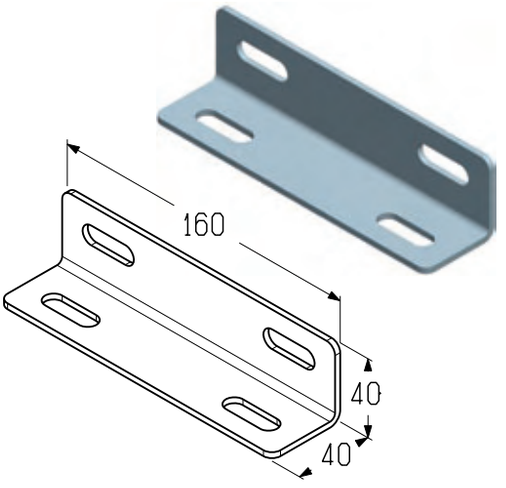

Барабан

Предназначен для намотки троса Ø 3 мм.
Используется:
- в гаражных воротах стандартных и низких типов монтажа;
- в промышленных воротах стандартных, низких, наклонных низких и наклонных типов монтажа.

Диаметр вала, мм 25,4
Max высота ворот, мм 3000
Max масса полотна ворот, кг 320
Материал ..... алюминий
Вес, кг/пара 0,8
Единица измерения..... пара
Норма поставки, пара 25

Арт.	Код
CD010N	403020000

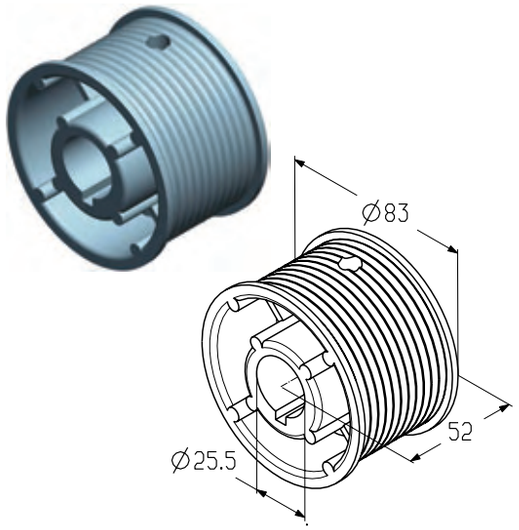

Барабан

Предназначен для намотки троса Ø 3, 4, 5 мм.
Используется:
- в гаражных воротах стандартных и низких типов монтажа;
- в промышленных воротах стандартных, низких, наклонных низких и наклонных типов монтажа.

Диаметр вала, мм 25,4
Max высота ворот, мм 3680
Max масса полотна ворот ворот, кг 500
Материал ..... алюминий
Вес, кг/пара 1,1
Единица измерения..... пара
Норма поставки, пара 20

Арт.	Код
CD012N	403020100

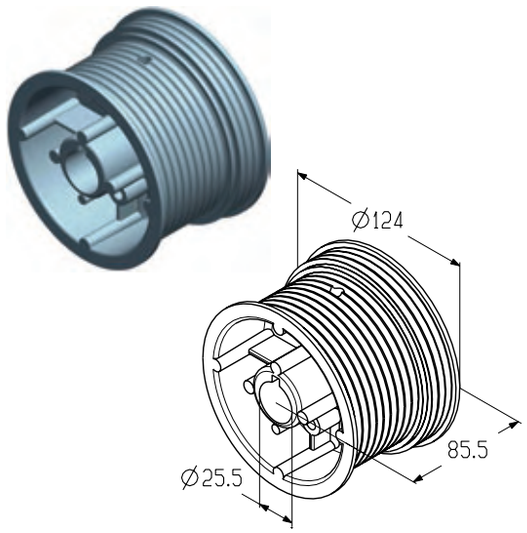

Барабан

Предназначен для намотки троса Ø 3, 4, 5 мм.
Используется:
- в гаражных воротах стандартных и низких типов монтажа;
- в промышленных воротах стандартных, низких, наклонных низких и наклонных типов монтажа.

Диаметр вала, мм 25,4
Max высота ворот, мм 5570
Max масса полотна ворот, кг 500
Материал ..... алюминий
Вес, кг/пара 1,6
Единица измерения..... пара
Норма поставки, пара 15

Арт.	Код
CD018N	403020200

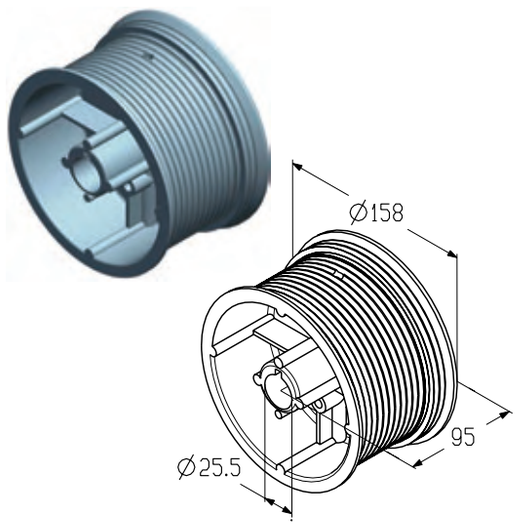

БАРАБАНЫ

Барабан

Предназначен для крепления троса Ø 3, 4, 5, 6 мм.
Используется:
- в гаражных воротах стандартных и низких типов монтажа;
- в промышленных воротах стандартных, низких, наклонных низких и наклонных типов монтажа.

Диаметр вала, мм 25,4
Max высота ворот, мм 10175
Max масса полотна ворот, кг 700
Материал ..... алюминий
Вес, кг/пара 5,1
Единица измерения..... пара
Норма поставки, пара 4

Арт.	Код
CD032N	403020300

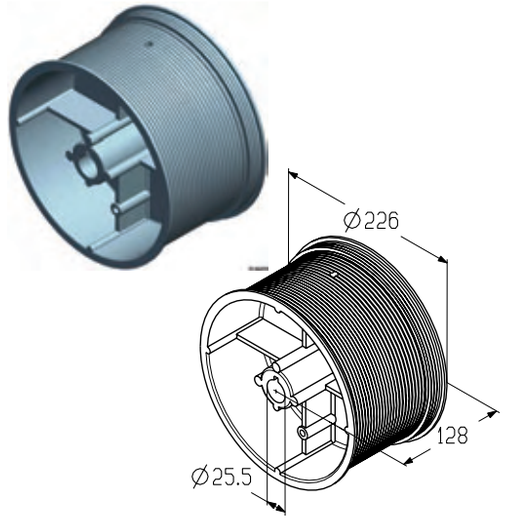

Барабан

Предназначен для крепления троса Ø 3, 4, 5, 6 мм.
Используется:
- в гаражных воротах стандартных и низких типов монтажа;
- в промышленных воротах стандартных, низких, наклонных низких и наклонных типов монтажа.

Диаметр вала, мм 31,75
Max высота ворот, мм 10175
Max масса полотна ворот, кг 700
Материал ..... алюминий
Вес, кг/пара 5,1
Единица измерения..... пара
Норма поставки, пара 2

Арт.	Код
CD032N-5/4	403030000

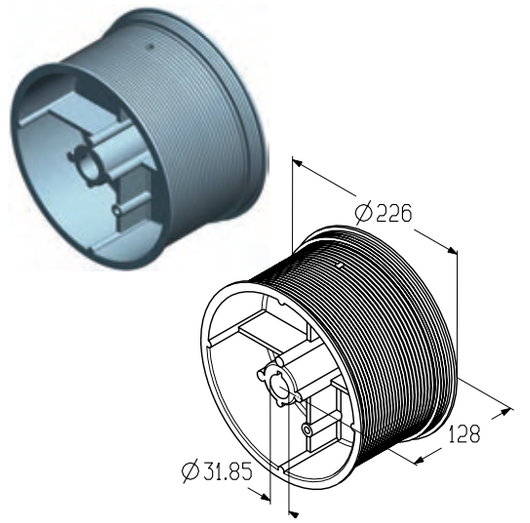

Барабан

Предназначен для крепления троса Ø 3, 4, 5 мм.
Используется:
- в гаражных воротах высокого типа монтажа;
- в промышленных воротах высоких и высоких наклонных типов монтажа.

Диаметр вала, мм 25,4
Max высота ворот, мм 4800
Max масса полотна ворот, кг..... 500
Max HL*, мм 1370
Материал ..... алюминий
Вес, кг/пара 2,1
Единица измерения..... пара
Норма поставки, пара 6

Арт.	Код
CD054H	403020400

* Максимальное расстояние от нижнего края перемычки до нижнего края горизонтальных направляющих.

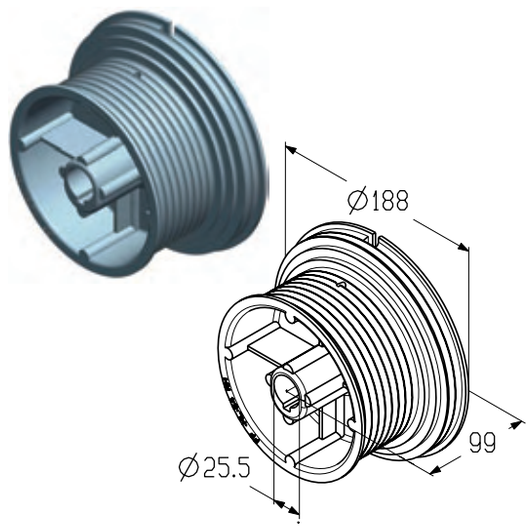

Барабан

Предназначен для крепления троса Ø 3, 4, 5 мм.
Используется в промышленных воротах высоких и высоких наклонных типов монтажа.

Диаметр вала, мм 25,4
Max высота ворот, мм 5050
Max масса полотна ворот, кг 500
Max HL*, мм 3050
Материал ..... алюминий
Вес, кг/пара 2,9
Единица измерения..... пара
Норма поставки, пара 5

Арт.	Код
CD120H	403020500

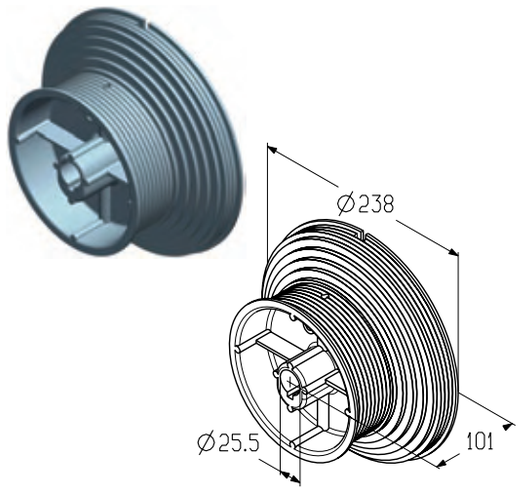

* Максимальное расстояние от нижнего края перемычки до нижнего края горизонтальных направляющих.

Барабан

Предназначен для крепления троса Ø 3, 4, 5, 6 мм.
Используется в промышленных воротах высоких и высоких наклонных типов монтажа.

Диаметр вала, мм 25,4
Max высота ворот, мм 6000
Max масса полотна ворот, кг 650
Max HL*, мм 4100
Материал ..... алюминий
Вес, кг/пара 6,5
Единица измерения..... пара
Норма поставки, пара 3

Арт.	Код
CD164H	403020600

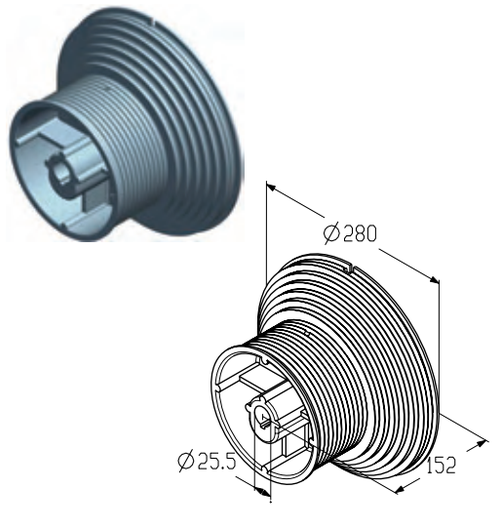

* Максимальное расстояние от нижнего края перемычки до нижнего края горизонтальных направляющих.

Барабан

Предназначен для крепления троса Ø 3, 4, 5, 6 мм.
Используется в промышленных воротах высоких и высоких наклонных типов монтажа.

Диаметр вала, мм 31,75
Max высота ворот, мм 6000
Max масса полотна ворот, кг 650
Max HL*, мм 4100
Материал ..... алюминий
Вес, кг/пара 6,5
Единица измерения..... пара
Норма поставки, пара 2

Арт.	Код
CD164H-5/4	403030100

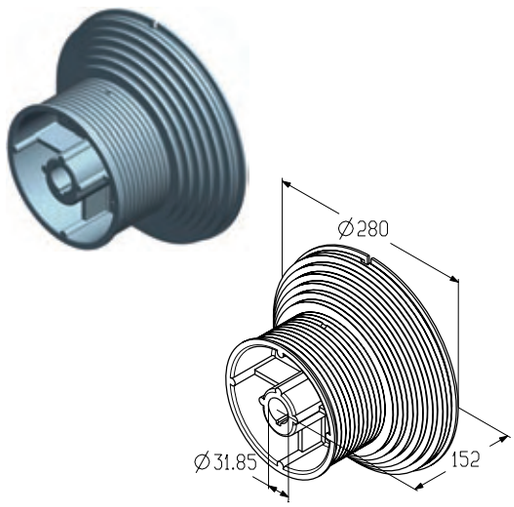

* Максимальное расстояние от нижнего края перемычки до нижнего края горизонтальных направляющих.

БАРАБАНЫ

Барабан

Предназначен для крепления троса Ø 3, 4, 5 мм.
Используется в промышленных воротах вертикальных типов монтажа.

Диаметр вала, мм 25,4
Max высота ворот, мм 3300
Max масса полотна ворот, кг 500
Материал ..... алюминий
Вес, кг/пара 1,9
Единица измерения..... пара
Норма поставки, пара 9

Арт.	Код
CD011V	403020700

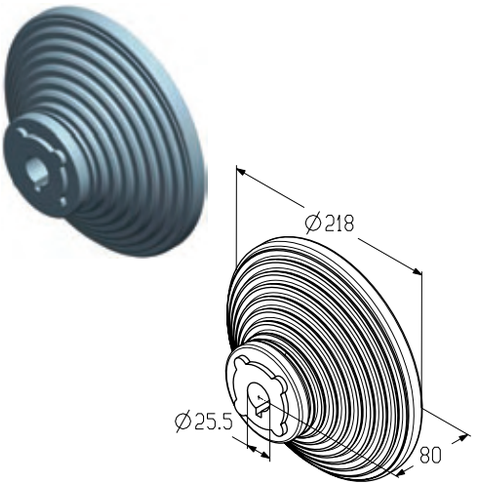

Барабан

Предназначен для крепления троса Ø 3, 4, 5 мм.
Используется в промышленных воротах вертикальных типов монтажа.

Диаметр вала, мм 25,4
Max высота ворот, мм 6000
Max масса полотна ворот, кг 600
Материал ..... алюминий
Вес, кг/пара 4
Единица измерения..... пара
Норма поставки, пара 5

Арт.	Код
CD018V	403020800

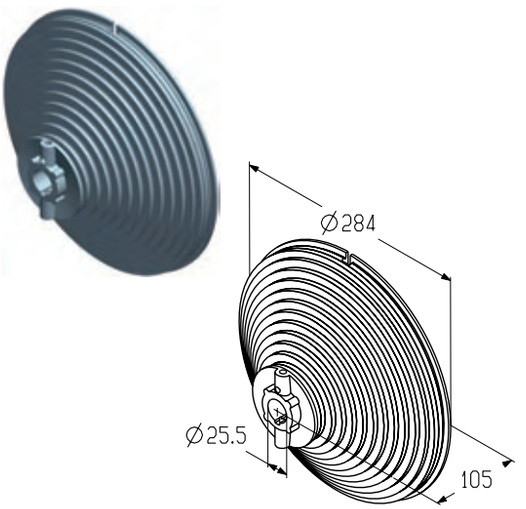

Барабан

Предназначен для крепления троса Ø 3, 4, 5 мм.
Используется в промышленных воротах вертикальных типов монтажа.

Диаметр вала, мм 31,75
Max высота ворот, мм 6000
Max масса полотна ворот, кг 600
Материал ..... алюминий
Вес, кг/пара 4
Единица измерения..... пара
Норма поставки, пара 4

Арт.	Код
CD018V-5/4	403030200

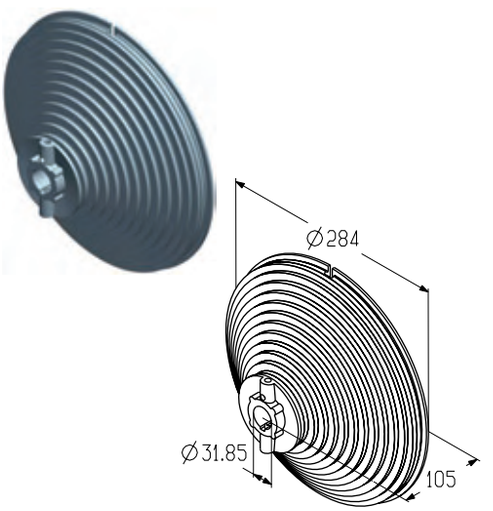

УСТАНОВКА ТРОСА

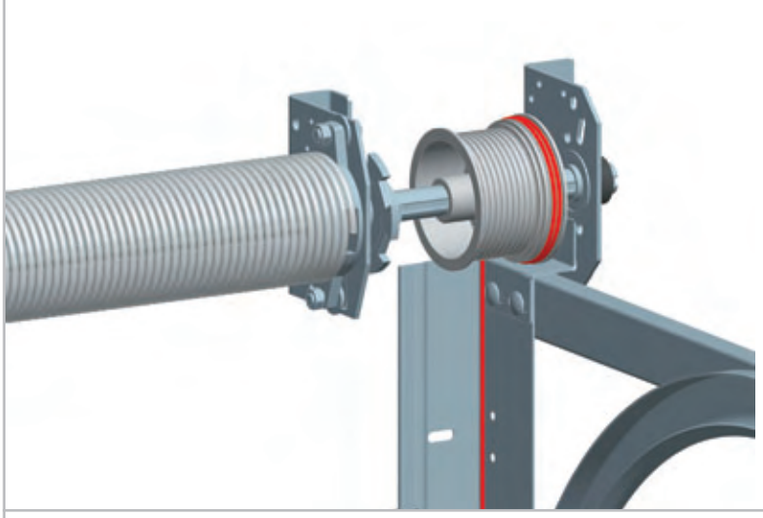

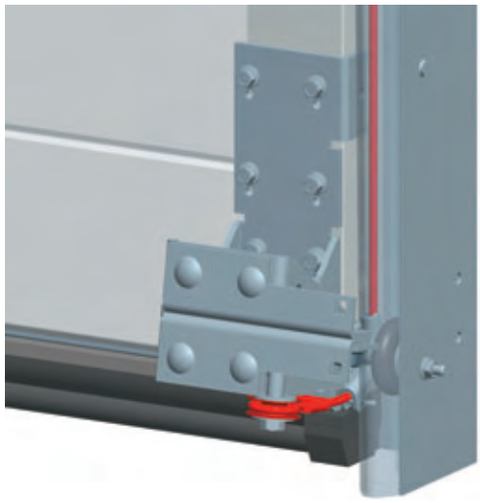

Трос

Предназначен для подъема полотна ворот.

Материл ..... оцинкованная сталь
Единица измерения..... м
Норма поставки, м 250

Арт.	Код	Диаметр троса, мм	Вес, кг/м	Для ворот с массой полотна
CR-3-250	403930000	3	0,032	до 135 кг
CR-4-250	403930100	4	0,064	от 135 до 200 кг
CR-5-250	403930200	5	0,09	от 200 до 450 кг
CR-6-250	403930300	6	0,14	от 450 кг

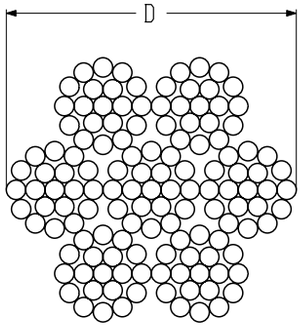

Трос

Предназначен для подъема полотна ворот.

Материл ..... нержавеющая сталь
Единица измерения..... м
Норма поставки, м 250

Арт.	Код	Диаметр троса, мм	Вес, кг/м	Для ворот с массой полотна
CR-3-250-SS	403930400	3	0,036	до 135 кг
CR-4-250-SS	403930500	4	0,062	от 135 до 200 кг
CR-5-250-SS	403930600	5	0,102	от 200 до 450 кг
CR-6-250-SS	403930700	6	0,154	от 450 кг

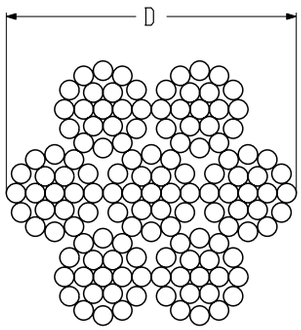

ТРОСЫ, КОУШИ, ЗАЖИМЫ

Коуш

Предназначен для заделки троса.

Материл ..... оцинкованная сталь
Единица измерения..... шт.
Норма поставки, шт. 1000

Арт.	Код	Диаметр троса, мм	Вес, кг/шт.
CRT-3	403950000	3	0,002
CRT-5	403950100	5 и 4	0,005
CRT-6	403950200	6	0,008

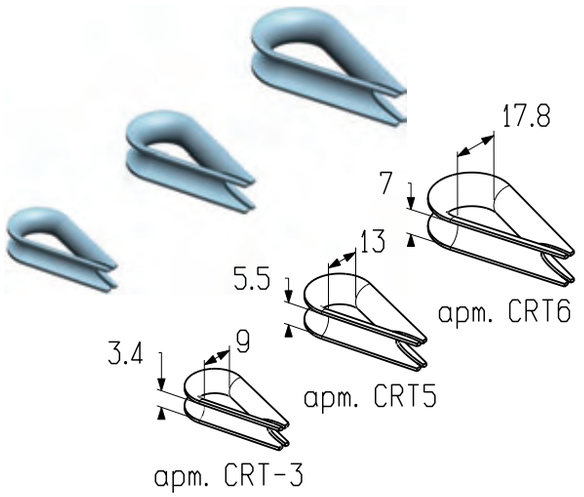

Зажим

Предназначен для заделки троса.

Материл ..... . алюминий
Единица измерения..... шт.
Норма поставки, шт. 1000

Арт.	Код	Диаметр троса, мм	Вес, кг/шт.
CRS2-3	403940000	3	0,003
CRS2-4	403940100	4	0,004
CRS2-5	403940200	5	0,007
CRS2-6	403940300	6	0,011

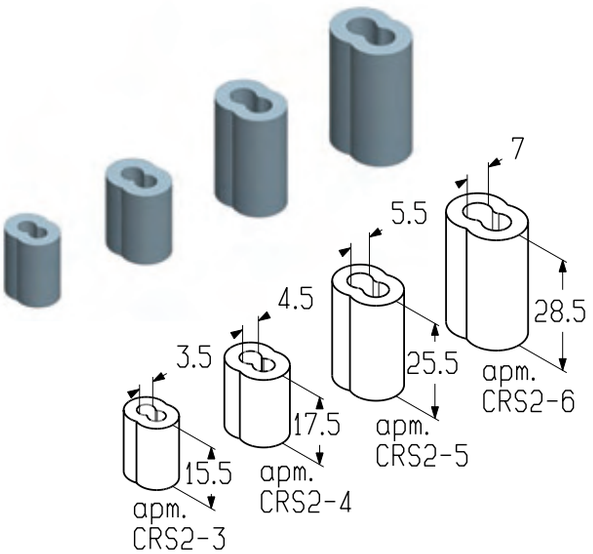

Зажим

Предназначен для заделки троса.

Материл ..... алюминий
Единица измерения..... шт.
Норма поставки, шт. 1000

Арт.	Код	Диаметр троса, мм	Вес, кг/шт.
CRS1-3	403940400	3	0,001
CRS1-4	403940500	4	0,002
CRS1-5	403940600	5	0,002
CRS1-6	403940700	6	0,004

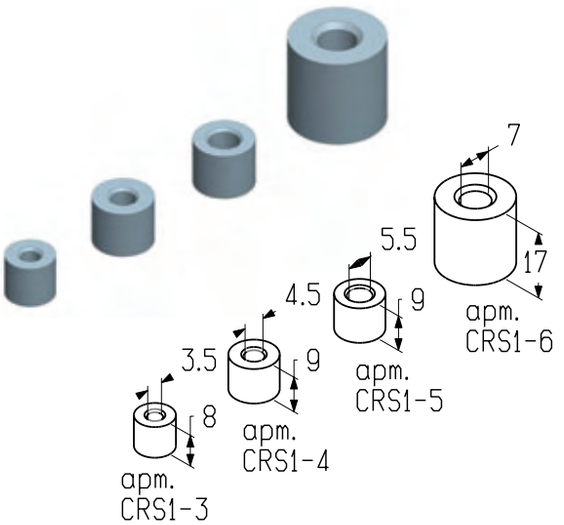

ШКИВЫ И КРОНШТЕЙНЫ ДЛЯ УСТАНОВКИ ТОРСИОННОГО ВАЛА

УСТАНОВКА ШКИВА

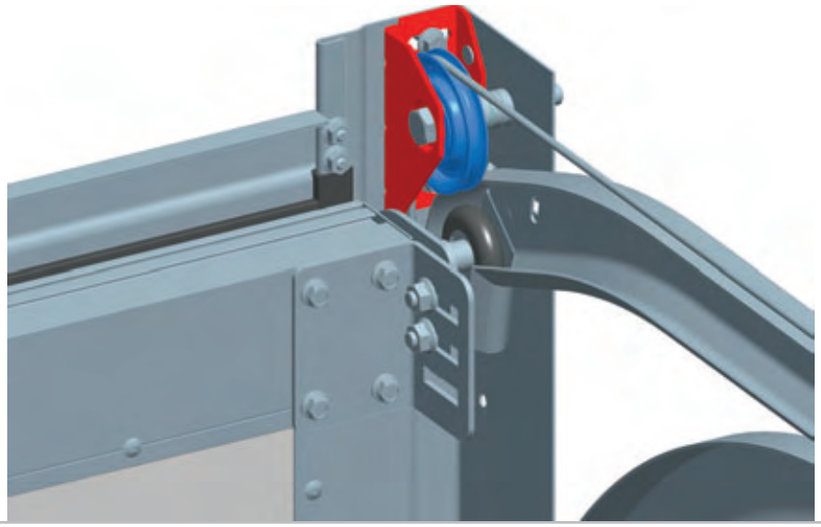

Шкив

Предназначен для установки троса Ø 3 мм.
Используется в гаражных воротах низкого типа монтажа.

Внешний диаметр, мм 68
Материал ..... оцинкованная сталь
Вес, кг/шт. 0,09
Единица измерения ..... шт.
Норма поставки, шт. 50

Арт.	Код
CRP-68	403660000

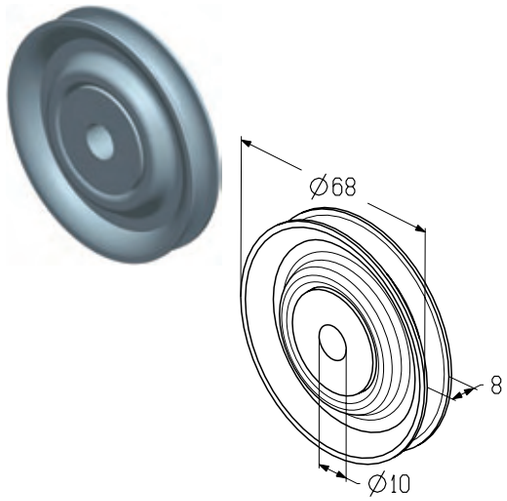

Шкив

Предназначен для установки троса Ø 3, 4, 5 мм.
Используется в промышленных воротах низкого и наклонного низкого типов монтажа.

Внешний диаметр, мм 100
Материал ..... оцинкованная сталь
Вес, кг/шт. 0,275
Единица измерения ..... шт.
Норма поставки, шт. 50

Арт.	Код
CRP-100	403610000

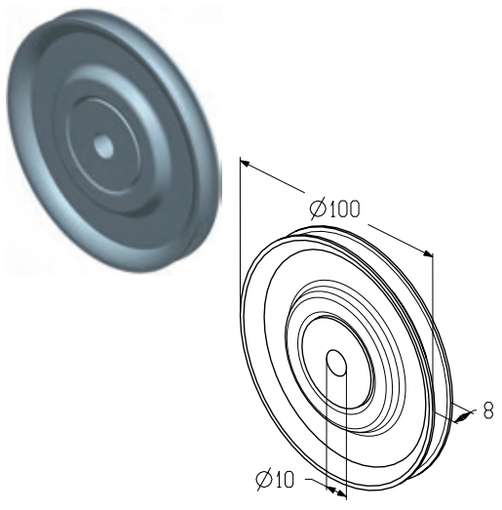

ШКИВЫ И КРОНШТЕЙНЫ ДЛЯ УСТАНОВКИ ТОРСИОННОГО ВАЛА

Кронштейн левый
Кронштейн правый

Предназначен для крепления шкива (CRP-68).
Используется в гаражных воротах низкого типа монтажа.

Материал .....оцинкованная сталь
Вес, кг/шт. 0,182
Единица измерения..... шт.
Норма поставки, шт. 25

Арт.	Код	Примечание
PB-68L	403410000	Левый
PB-68R	403410100	Правый

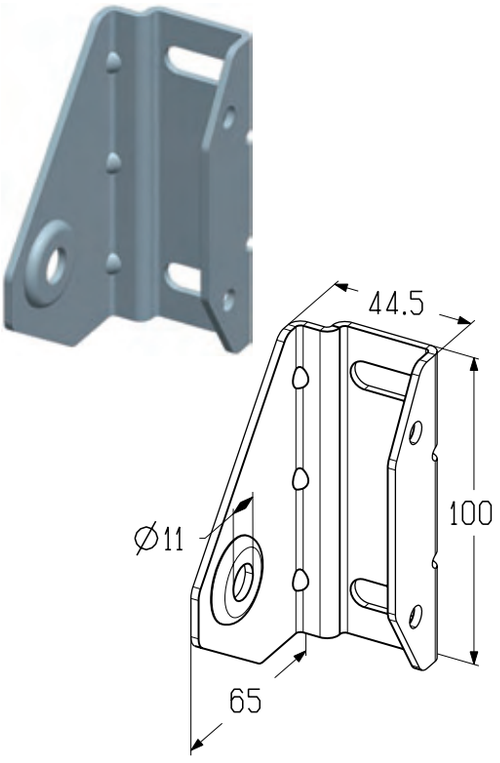

Кронштейн

Предназначен для крепления шкива (CRP-100).
Используется в промышленных воротах низкого и наклонного низкого типов монтажа.

Материал .....оцинкованная сталь
Вес, кг/шт. 0,275
Единица измерения.....шт.
Норма поставки, шт. 25

Арт.	Код	Примечание
PB-100L	403410200	Левый
PB-100R	403410300	Правый

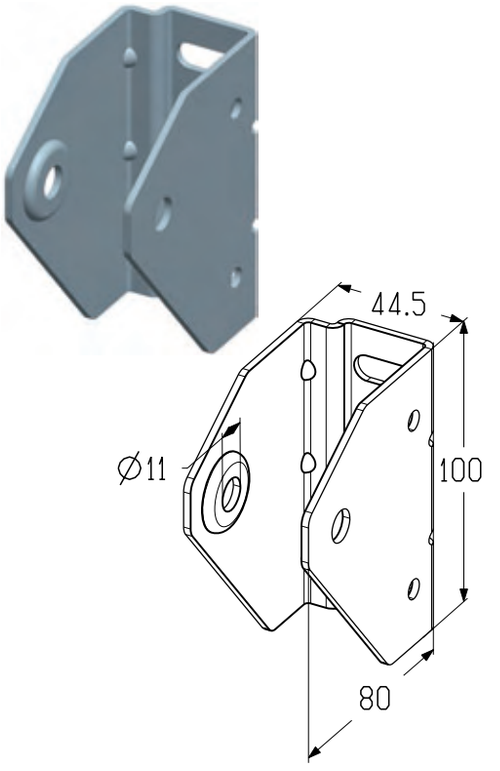

Кронштейн промежуточный

Предназначен для установки торсионного вала диаметром 25,4 мм.
Используется в гаражных воротах стандартного и низкого типов монтажа.

Материал .....оцинкованная сталь
Вес, кг/шт. 0,41
Единица измерения.....шт.
Норма поставки, шт. 70

Арт.	Код	Примечание
IB-67L	403430000	Левый
IB-67R	403430100	Правый

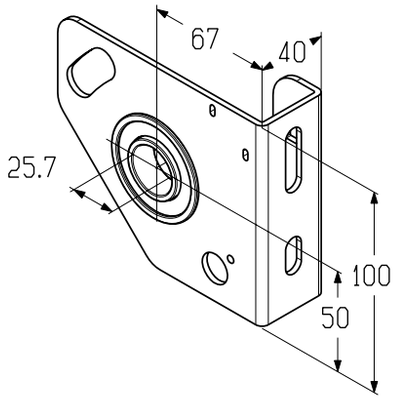

Кронштейн промежуточный

Предназначен для установки торсионного вала.
Используется:
- в гаражных воротах высокого типа монтажа;
- в промышленных воротах всех типов монтажа.

Материал .....оцинкованная сталь
Единица измерения.....шт.
Норма поставки, шт. 20

Арт.	Код	Размер (A*), мм	Диаметр вала, мм	Вес, кг/шт.
IB-86	403430200	86	25,4	0,948
IB-111	403430300	111	25,4	0,782
IB-127	403430400	127	25,4	0,99
IB-152	403430500	152	25,4	1,098
IB-152-5/4	403430600	152	31,75	1,248

* Расстояние от стены до оси вала.

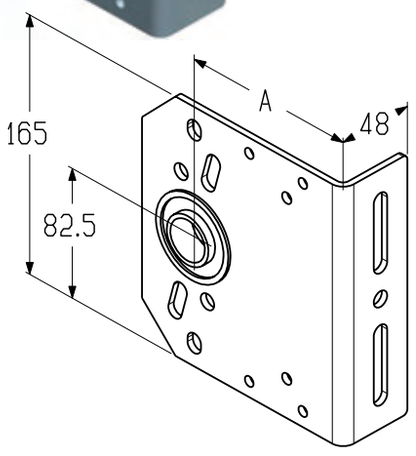

ШКИВЫ И КРОНШТЕЙНЫ ДЛЯ УСТАНОВКИ ТОРСИОННОГО ВАЛА

УСТАНОВКА ПОДШИПНИКА

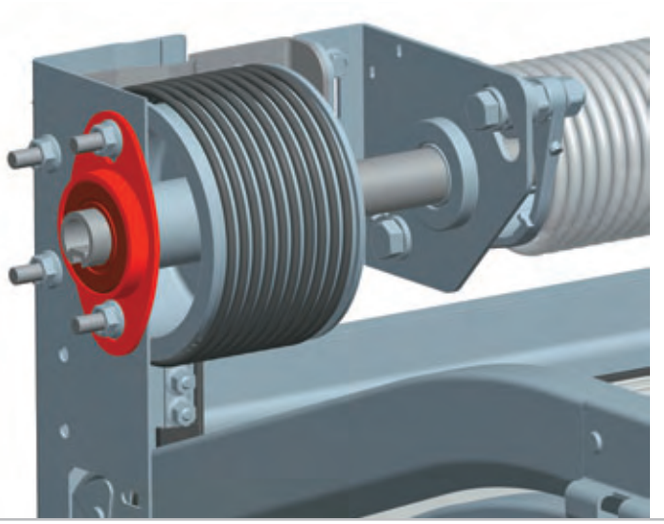

Подшипник

Предназначен для установки совместно с корпусом подшипника (BR0400).
Используется в гаражных воротах стандартного типа монтажа.

Вес, кг/шт. 0,112
Единица измерения..... шт.
Норма поставки, шт. 200

Арт.	Код
BB0401	403910000

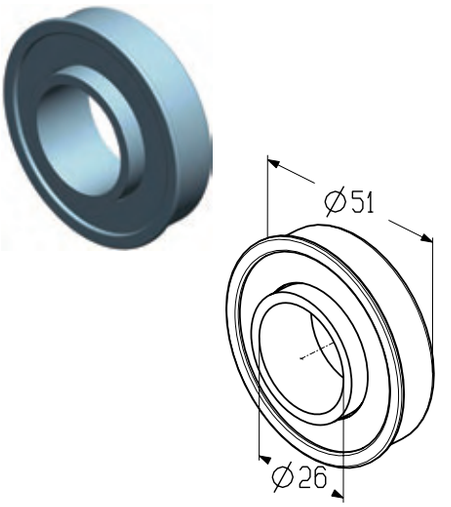

Корпус подшипника

Предназначен для установки совместно с подшипником (BB0401).
Используется в гаражных воротах стандартного типа монтажа.

Материал ..... оцинкованная сталь
Вес, кг/шт. 0,118
Единица измерения..... шт.
Норма поставки, шт. 200

Арт.	Код
BR0400	403920000

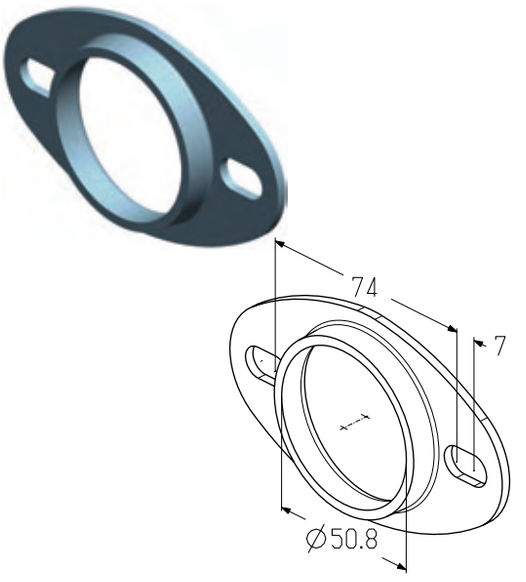

УСТАНОВКА КРОНШТЕЙНА БОКОВОГО

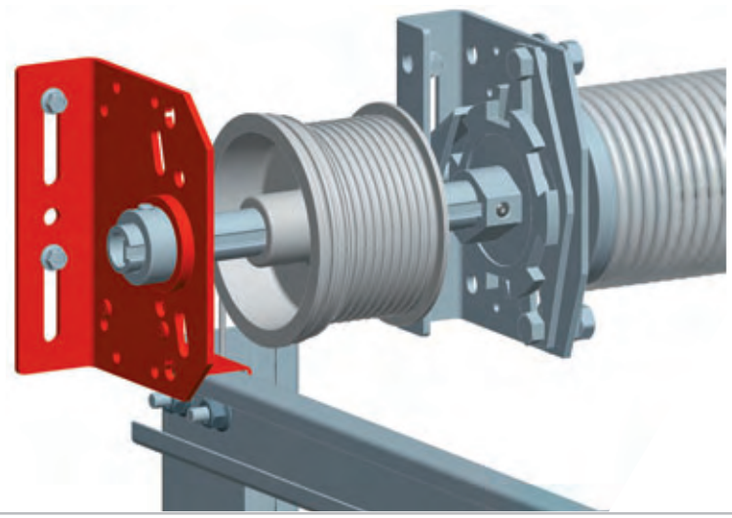

Кронштейн боковой левый
Кронштейн боковой правый

Предназначен для крепления торсионного вала к проему и профилю угловому.

Диаметр вала, мм.....25,4
Материал ..... оцинкованная сталь
Единица измерения..... шт.
Норма поставки, шт. 15

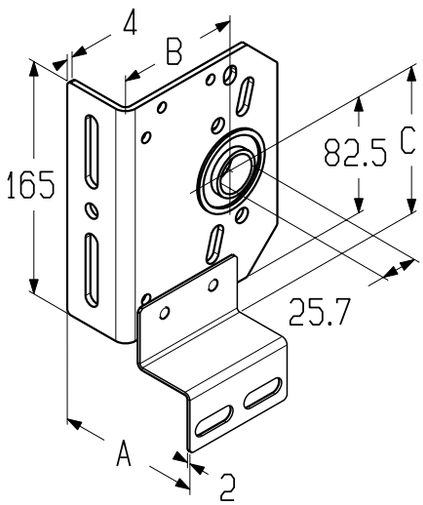

Арт.	Код	Примечание	Основные размеры, мм			Вес, кг/шт.	Применение
			A	B*	C		
TBI510L	403420300	Левый	91	86	72,5	0,963	Для промышленных ворот стандартного и наклонного типов монтажа.
TBI510R	403420400	Правый					
TBI520L	403420500	Левый	91	111	72,5	1,082	
TBI520R	403420600	Правый					
TBI530L	403420700	Левый	91	111	82,5	1,082	
TBI530R	403420800	Правый					
TBI560L	403420900	Левый	91	127	142,5	1,242	
TBI560R	403421000	Правый					
TBI540L	403421100	Левый	91	111	105,5	1,08	- Для гаражных ворот высокого типа монтажа; - Для промышленных ворот стандартного, наклонного типов монтажа, наклонного высокого с верхним расположением вала, высокого с верхним расположением вала типов монтажа.
TBI540R	403421200	Правый					
TBI550L	403421300	Левый	111	127	124,5	1,23	- Для гаражных ворот высокого типа монтажа; - Для промышленных ворот высокого, наклонного высокого, вертикального типов монтажа с верхним расположением вала.
TBI550R	403421400	Правый					
TBI570L	403421500	Левый	126	152	144,5	1,41	Для промышленных ворот высокого, наклонного высокого, вертикального типов монтажа с верхним расположением вала.
TBI570R	403421600	Правый					

* Расстояние от стены до оси вала.

ШКИВЫ И КРОНШТЕЙНЫ ДЛЯ УСТАНОВКИ ТОРСИОННОГО ВАЛА

Кронштейн боковой

Предназначен для крепления торсионного вала к проему
и профилю угловому.
Используется в промышленных воротах стандартного типа монтажа.

Диаметр вала, мм.....31,75
Материал .....оцинкованная сталь
Вес, кг/пара 1,25
Единица измерения.....пара
Норма поставки, пара 5

Арт.	Код
TBI580	403421700

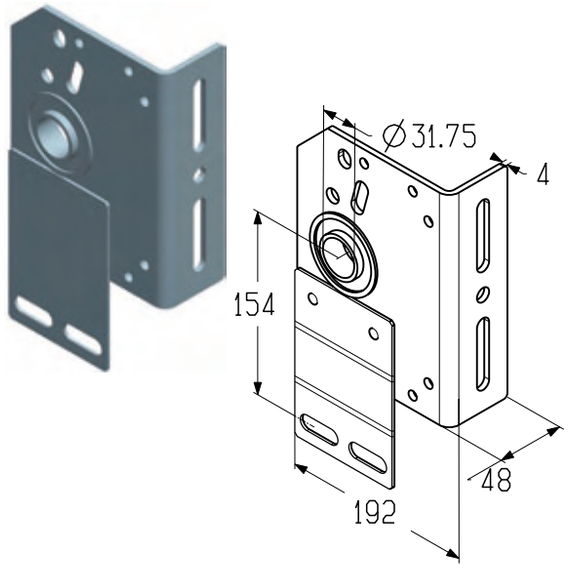

УСТАНОВКА КРОНШТЕЙНА

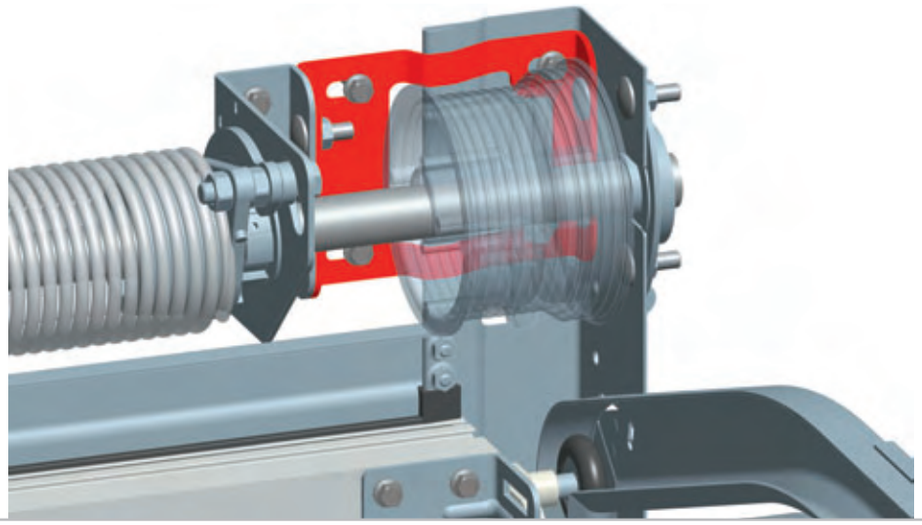

Кронштейн

Предназначен для соединения предохранительной храповой муфты
(SBD-51L/R, SBD-67L/R) и профиля углового (PRG02NL/R).
Используется в гаражных воротах стандартного типа монтажа.

Материал .....оцинкованная сталь
Вес, кг/шт. 0,36
Единица измерения.....шт.
Норма поставки, шт. 90

Арт.	Код
TBG815	403430700

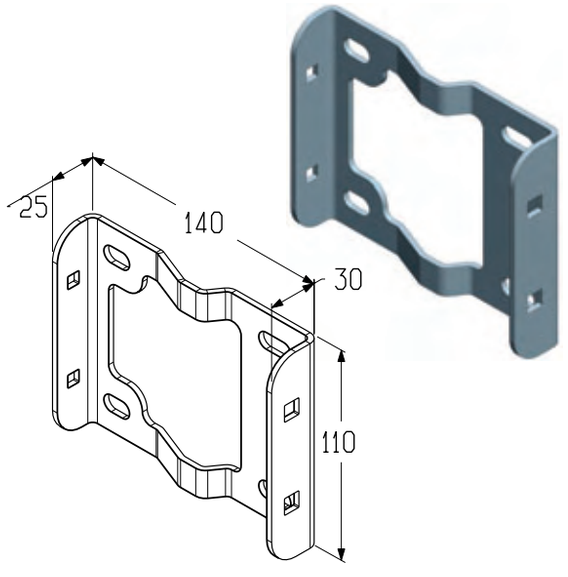

УСТАНОВКА КРОНШТЕЙНА

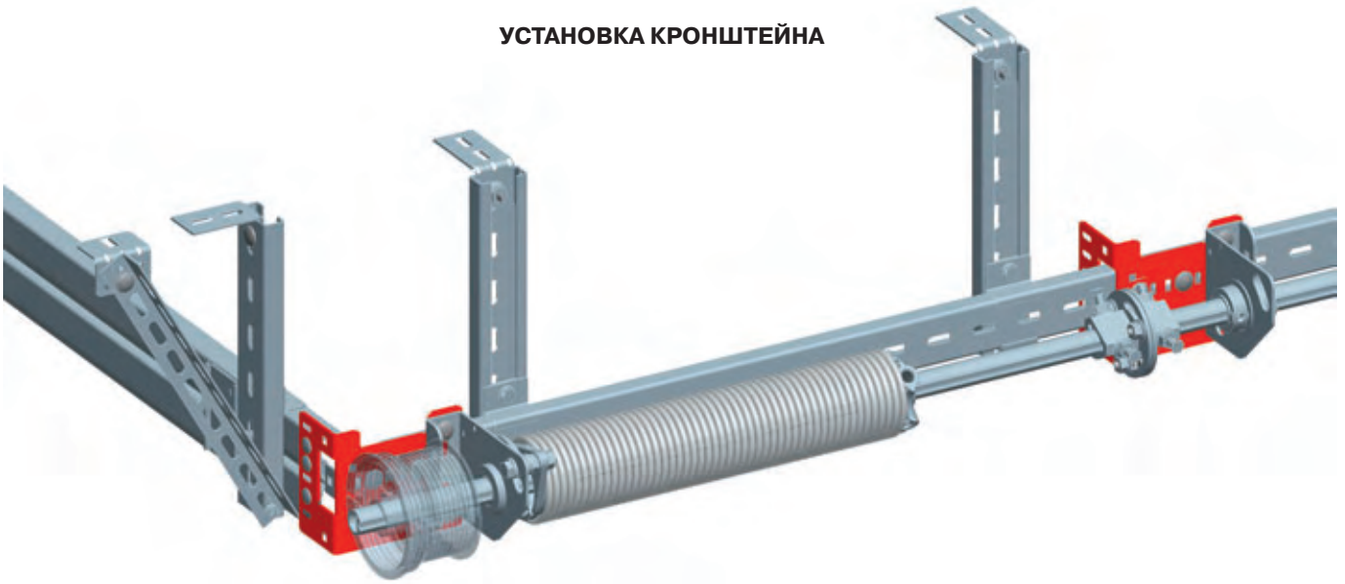

Кронштейн

Предназначен для крепления торсионного вала.
Используется в гаражных и промышленных и воротах низких типов монтажа.

Материал .....оцинкованная сталь
Вес, кг/шт. 0,85
Единица измерения.....шт.
Норма поставки, шт. 25

Арт.	Код	Примечание
B0403L	403430800	Левый
B0403R	403430900	Правый

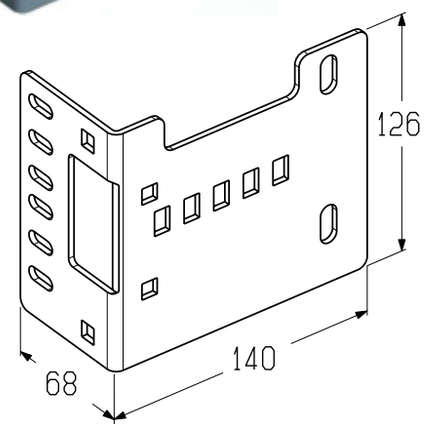

ШПОНКИ И КОЛЬЦА СТОПОРНЫЕ

УСТАНОВКА ШПОНОК

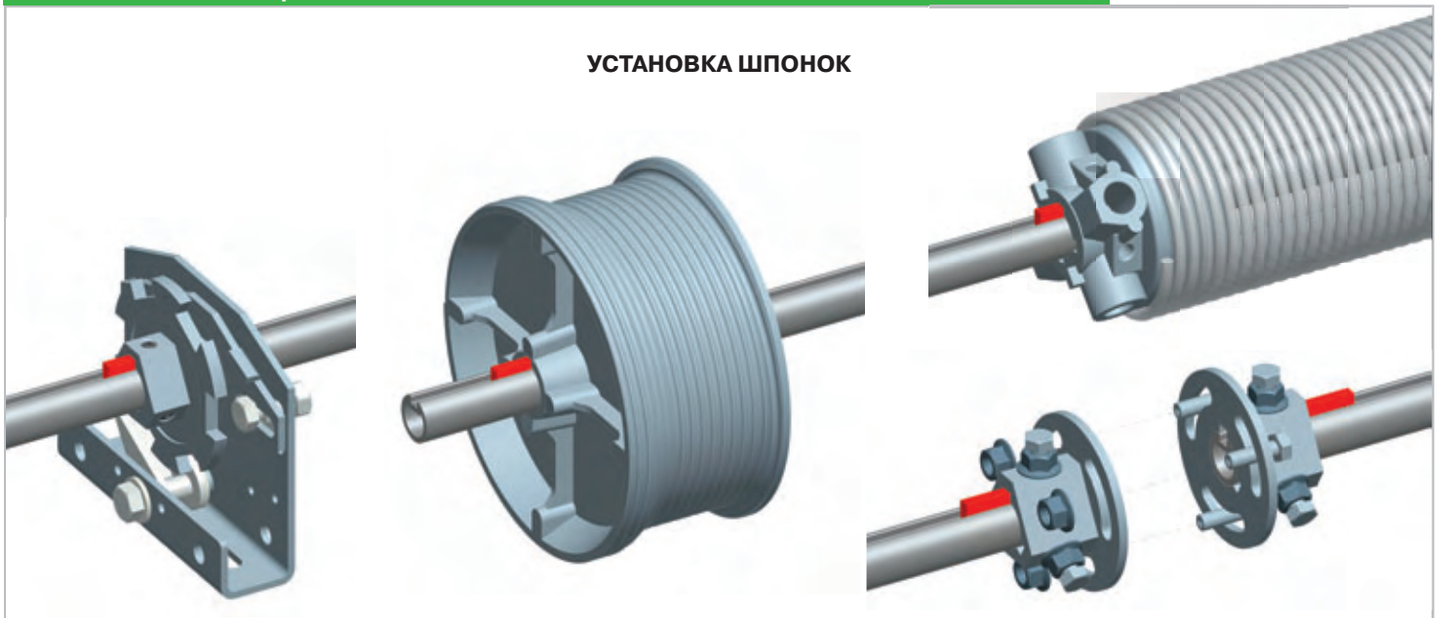

Шпонка

Предназначена для установки на вал сплошной (TSS, TSS-5/4).

Материл .....оцинкованная сталь
Единица измерения.....шт.

Арт.	Код	Длина, мм	Вес, кг/шт.	Применение	Норма поставки, шт.
SKS-38	403970000	38	0,015	Устанавливается в храповую и соединительную муфты	1000
SKS-75	403970100	75	0,026	Устанавливается в барабан и нако-нечник пружинный (SF-95, SP-152, SP-152-5/4)	800

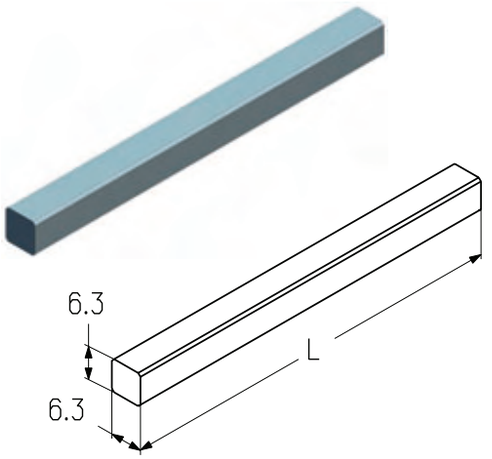

Шпонка

Предназначена для установки на вал пустотелый (TSH).

Материл ..... оцинкованная сталь
Единица измерения.....шт.

Арт.	Код	Длина, мм	Вес, кг/шт.	Применение	Норма поставки, шт.
SKH-38	403970200	38	0,18	Устанавливается в храповую и соединительную муфты	1200
SKH-75	403970300	75	0,21	Устанавливается в барабан и нако-нечник пружинный (SF-95, SP-152, SP-152-5/4)	600

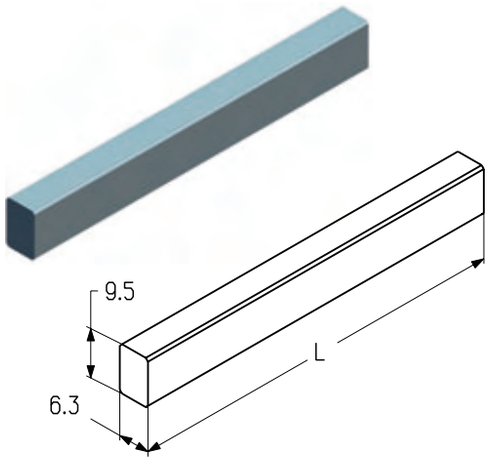

УСТАНОВКА КОЛЕЦ

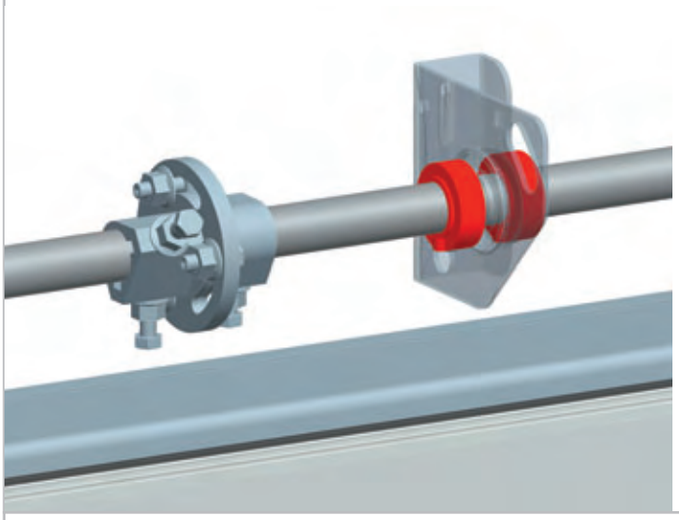

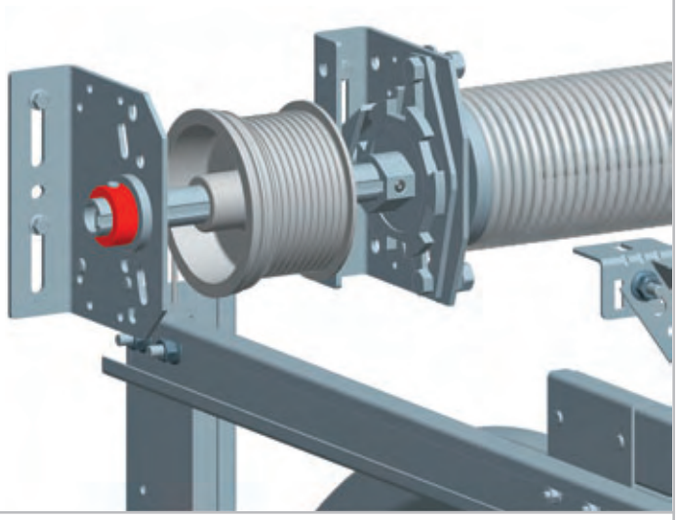

Кольцо

Предназначено для установки на вал диаметром 25,4 мм промышленных ворот всех типов монтажа.
Предотвращает осевое смещение вала.

Материл ..... оцинкованная сталь
Вес, кг/шт. 0,1
Единица измерения..... шт.
Норма поставки, шт. 200

Арт.	Код
SCI-1	403960000

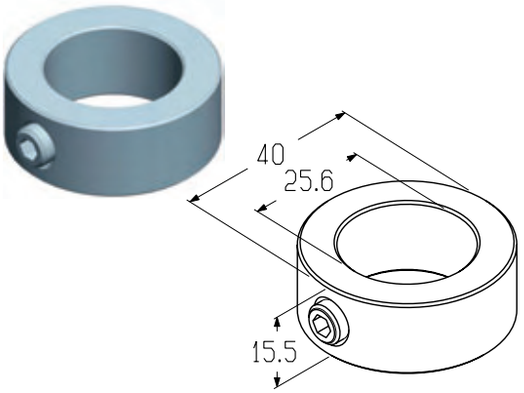

Кольцо

Предназначено для установки на вал диаметром 31,75 мм промышленных ворот всех типов монтажа.
Предотвращает осевое смещение вала.

Материл ..... оцинкованная сталь
Вес, кг/шт. 0,15
Единица измерения..... шт.
Норма поставки, шт. 100

Арт.	Код
SCI-5/4	403960100

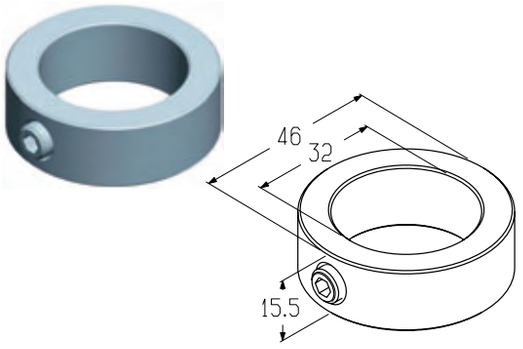

Кольцо

Предназначено для установки на вал диаметром 25,4 мм гаражных ворот всех типов монтажа.
Предотвращает осевое смещение вала.

Материл ..... нейлон
Вес, кг/шт. 0,1
Единица измерения..... шт.
Норма поставки, шт. 200

Арт.	Код
SCG-1	403960200

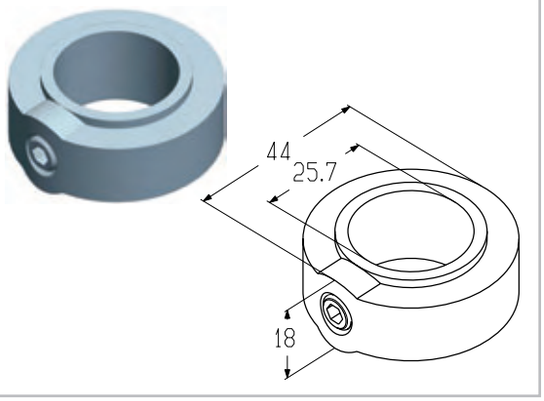

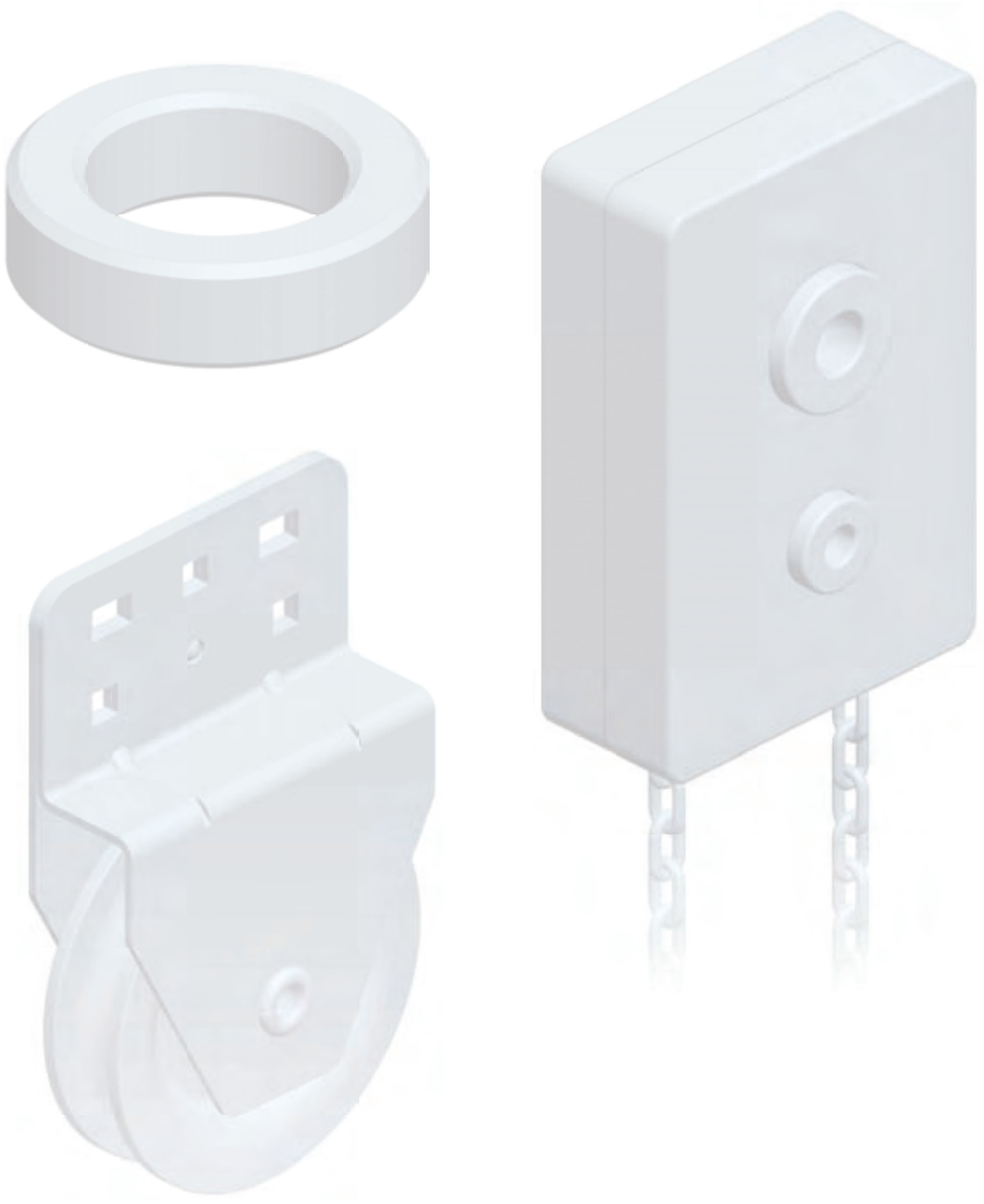

ДОПОЛНИТЕЛЬНАЯ КОМПЛЕКТАЦИЯ

УСТАНОВКА КОЛЕЦ ДИСТАНЦИОННЫХ

КОЛЬЦО ДИСТАНЦИОННОЕ DR-11

Кронштейн нижний

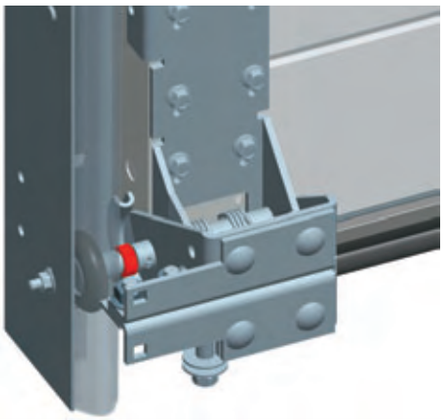

Ось шкива

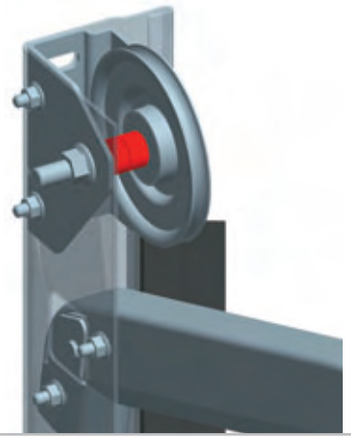

КОЛЬЦО ДИСТАНЦИОННОЕ DR-12

Кронштейн боковой

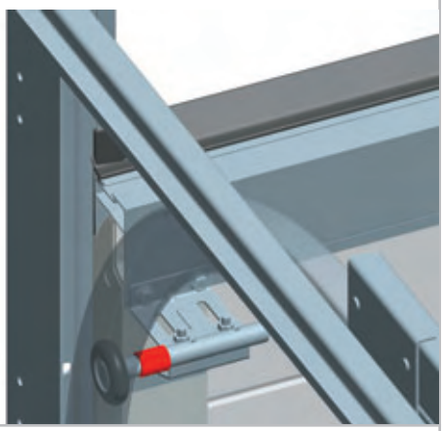

Кольцо дистанционное

Предназначено для установки на ролики ходовые кронштейна нижнего (RBI446L/R, RBI446ML/R).
Используется в промышленных воротах всех типов монтажа.

Предназначено для установки на ось шкива.
Используется:
- в гаражных воротах низкого типа монтажа;
- в промышленных воротах низкого и наклонного низкого типов монтажа.

Внутренний диаметр, мм.....11
Материал .....оцинкованная сталь
Единица измерения.....шт.
Норма поставки, шт. 300

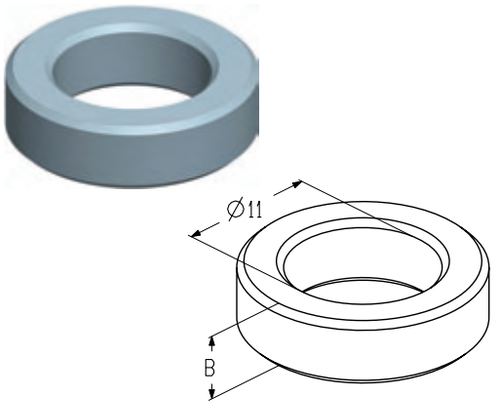

Арт.	Код	Ширина (B), мм	Вес, кг/шт.
DR-11-05	403960300	5	0,005
DR-11-07	403960400	7	0,007
DR-11-10	403960500	10	0,019

Кольцо дистанционное

Предназначено для установки на ролики ходовые кронштейна бокового (RBI123) на верхнюю панель полотна ворот.
Используется:
- в гаражных воротах высокого типа монтажа;
- в промышленных воротах всех типов монтажа.

Внутренний диаметр, мм.....12
Материал .....оцинкованная сталь
Единица измерения.....шт.
Норма поставки, шт. 200

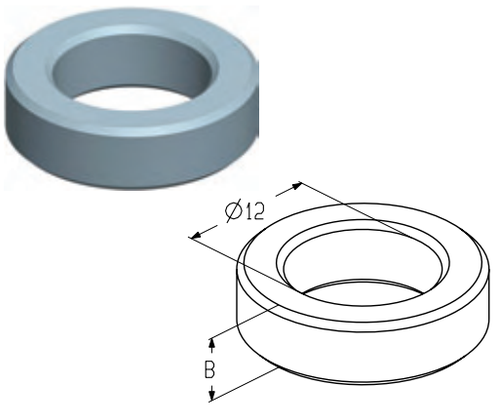

Арт.	Код	Ширина (B), мм	Вес, кг/шт.
DR-12-05	403960600	5	0,004
DR-12-07	403960700	7	0,006
DR-12-10	403960800	10	0,008

ДОПОЛНИТЕЛЬНАЯ КОМПЛЕКТАЦИЯ

Втулка

Предназначена для предохранения троса от истирания.
Устанавливается на ролики ходовые первого и второго снизу кронштейна бокового (RBI123).
Используется в промышленных воротах высокого, вертикального, наклонного высокого типов монтажа с нижним расположением вала.

Материал ..... ПВХ
Вес, кг/шт. 0,154
Единица измерения..... шт.
Норма поставки, шт. 50

Арт.	Код
I0500	403900000

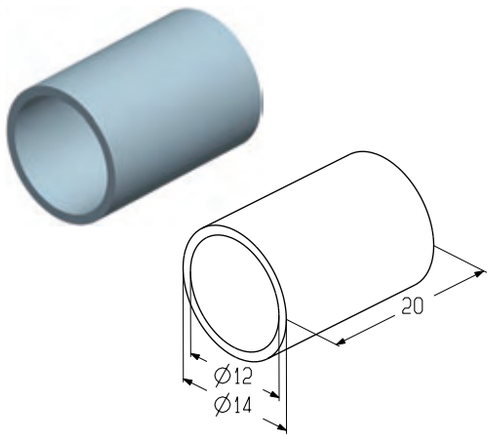

Пластина закладная

Предназначена для:
- крепления демпфера к горизонтальным направляющим в промышленных воротах всех типов монтажа;
- крепления блока (HKU001) в гаражных воротах всех типов монтажа, промышленных воротах всех типов монтажа кроме вертикального, высокого, наклонного с нижним расположением вала.

Материал ..... оцинкованная сталь
Вес, кг/шт. 0,04
Единица измерения ..... шт.
Норма поставки, шт. 100

Арт.	Код
CP0506	403900100

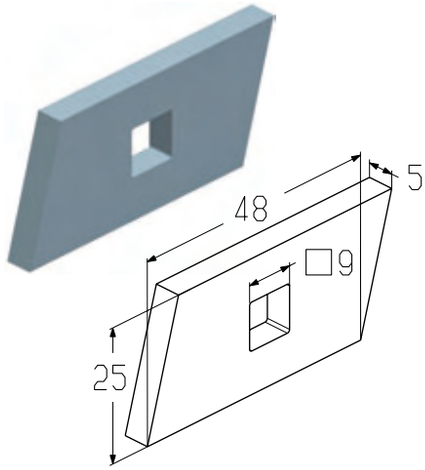

УСТАНОВКА ДАТЧИКОВ БЕЗОПАСНОСТИ

Микрореле SS0402

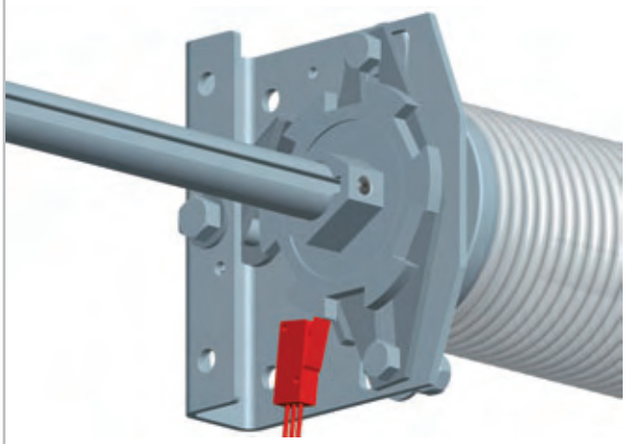

Реле SS446L/R

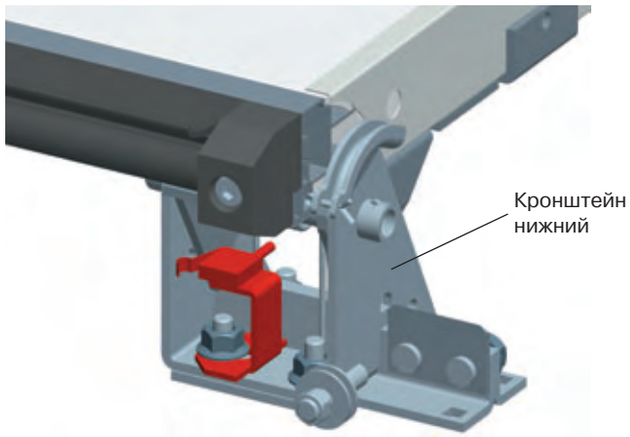

Микрореле

Предназначено для остановки электропривода при поломке пружины.
Устанавливается совместно с муфтой храповой предохранительной.
Используется в гаражных и промышленных воротах всех типов монтажа.

Вес, кг/шт. 0,03
Единица измерения .....шт.
Норма поставки, шт. 50

Арт.	Код
SS0402	403900200

Реле

Предназначено для остановки электропривода при обрыве троса.
Устанавливается совместно с кронштейном нижним
(RBI446L/R, RBI446ML/R).
Используется в промышленных воротах всех типов монтажа.

Вес, кг/шт. 0,6
Единица измерения .....шт.
Норма поставки, шт. 25

Арт.	Код	Примечание
SS446L	403900300	Левый
SS446R	403900400	Правый

ДОПОЛНИТЕЛЬНАЯ КОМПЛЕКТАЦИЯ

Редуктор цепной

Предназначен для подъема/опускания полотна ворот.
Используется в промышленных воротах всех типов монтажа.

Вес, кг/шт. 5
Единица измерения .....шт.
Норма поставки, шт. 1

Арт.	Код
CH0501	403900500

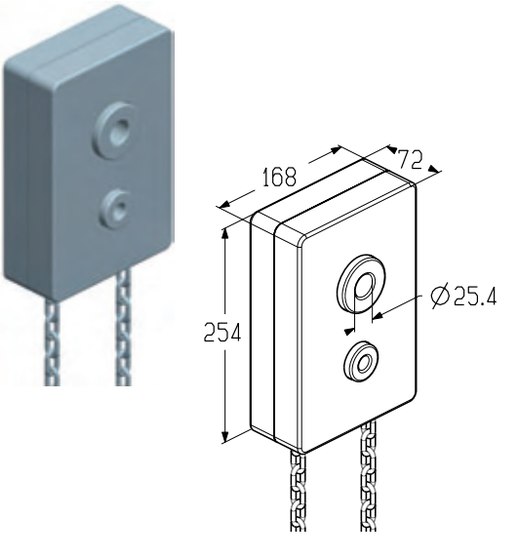

Цепь

Предназначена для удлинения цепи редуктора цепного (CH0501).
Используется в промышленных воротах всех типов монтажа.

Материал .....оцинкованная сталь
Вес, кг/м 0,5
Единица измерения ..... м
Норма поставки, м 25

Арт.	Код
C0502	403900600

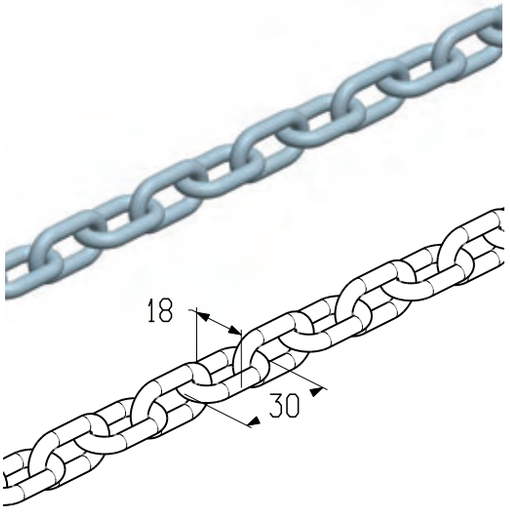

Веревка

Предназначена для опускания полотна ворот.
Используется в гаражных и промышленных воротах всех типов монтажа.

Вес, кг/м 0,04
Единица измерения ..... м
Норма поставки, м 250

Арт.	Код
PR0503	403900700

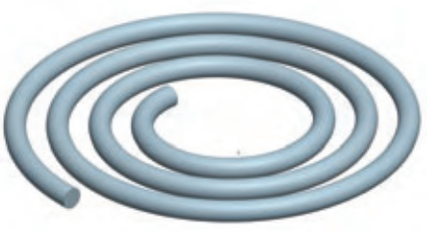

УСТАНОВКА БЛОКА

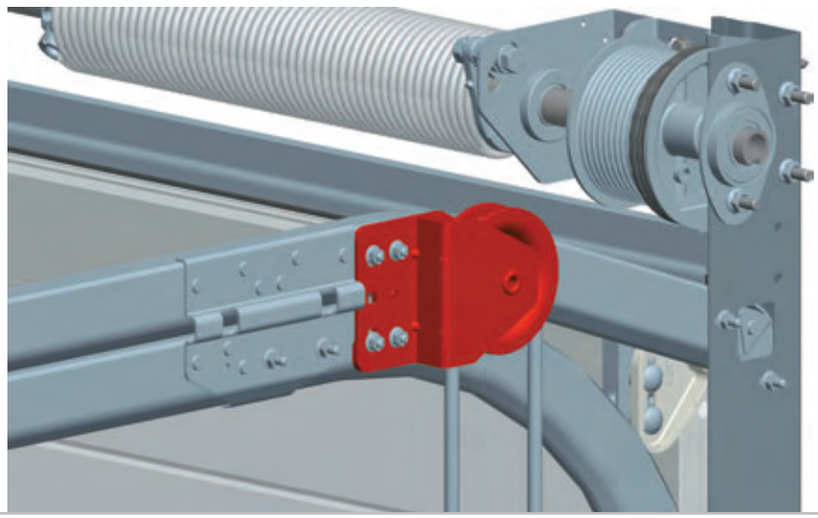

Блок

Предназначен для подъема/опускания полотна ворот.
Используется в гаражных и промышленных воротах всех типов монтажа.

Вес, кг/шт. 0,61
Единица измерения..... шт.
Норма поставки, шт. 10

Арт.	Код
HKU001	403900800

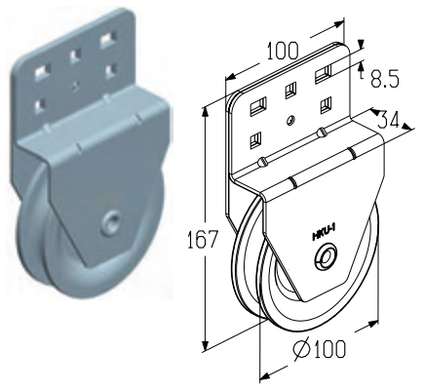

Петля

Предназначена для крепления веревки (PR0503) к профилю угловому.
Используется:
• в гаражных воротах высокого типа монтажа;
• в промышленных воротах всех типов монтажа кроме низкого и наклонного низкого.
Материал ..... оцинкованная сталь
Вес, кг/шт. 0,04
Единица измерения..... шт.
Норма поставки, шт. 100

Арт.	Код
S0504	403900900

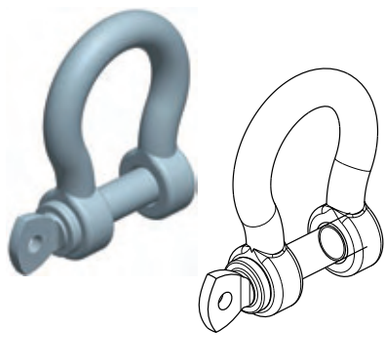

Крепление

Предназначено для крепления веревки (PR0503) к кронштейну нижнему (RBI446L/R, RBI446ML/R).
Используется в промышленных воротах всех типов монтажа.

Материал ..... оцинкованная сталь
Вес, кг/шт. 0,04
Единица измерения..... шт.
Норма поставки, шт. 100

Арт.	Код
RC0505	403901000

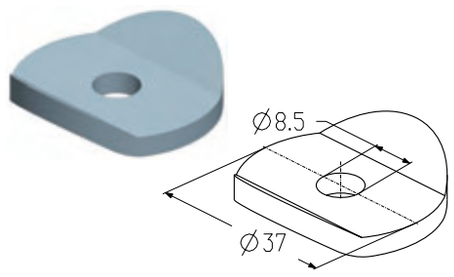

СЕКЦИОННЫЕ ГАРАЖНЫЕ ВОРОТА СЕРИИ STANDARD С ПРУЖИНАМИ РАСТЯЖЕНИЯ

КОНСТРУКЦИЯ СЕКЦИОННЫХ ГАРАЖНЫХ ВОРОТ СЕРИИ STANDARD

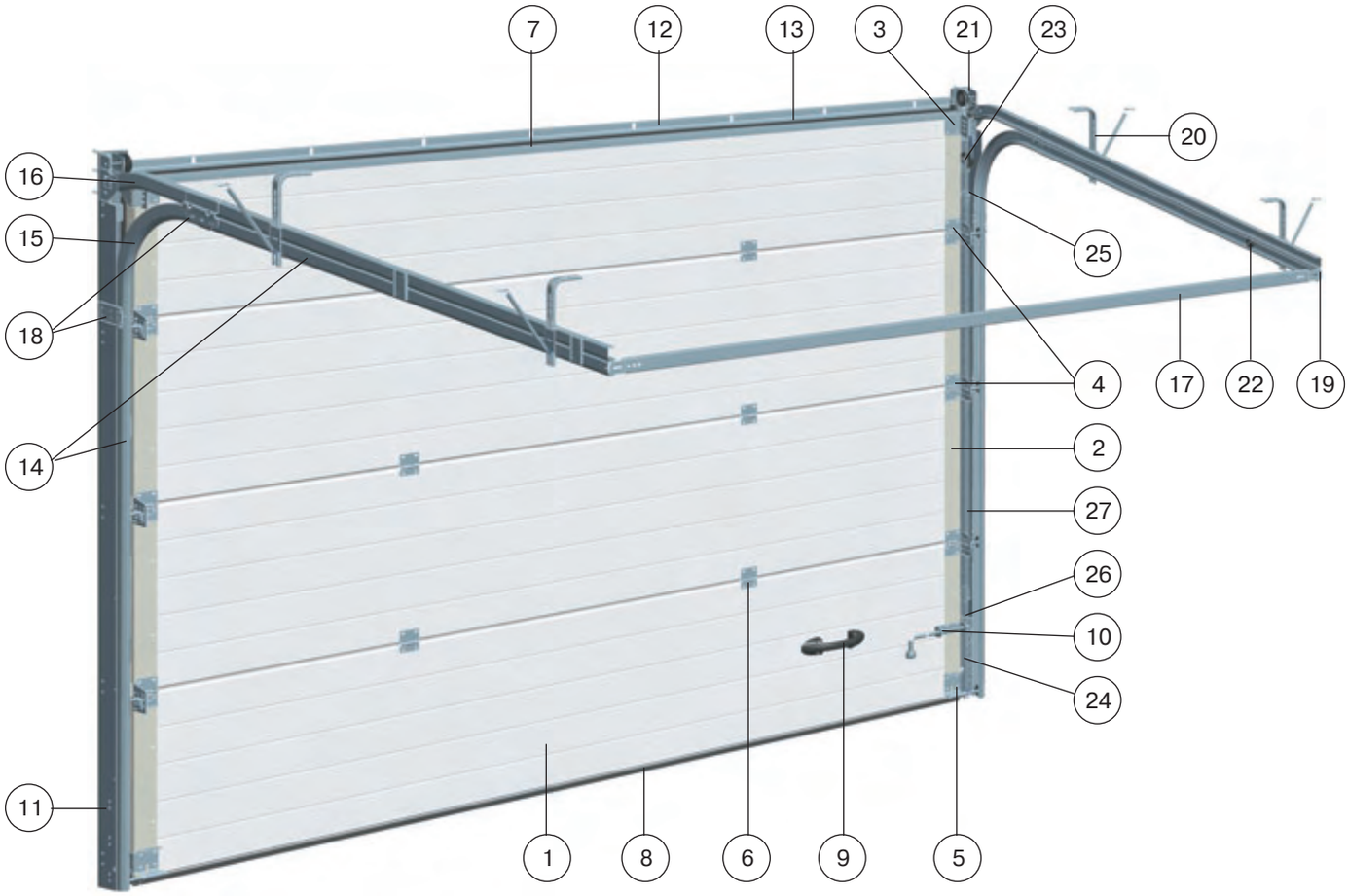

Секционные ворота АЛЮТЕХ соответствуют требованиям Европейских стандартов безопасности EN 12604 и EN 12453.

№	Наименование
	Полотно ворот
1	Сэндвич-панель
2	Накладка боковая
3	Кронштейн верхний
4	Кронштейн боковой
5	Кронштейн нижний
6	Петля промежуточная
7	Профиль воротный (верхний)
8	Вставка уплотнительная (нижняя)
9	Ручка
10	Засов
	Системы направляющих и подвеса
11	Профиль угловой
12	Профиль передний (нащельник)
13	Вставка уплотнительная

№	Наименование
14	Профиль направляющий
15	Элемент радиусный
16	Узел направляющий передний
17	С-профиль
18	Пластины соединительные
19	Кронштейн мерной планки
20	Телескопический подвес
21	Кронштейн
22	Ограничитель
	Система балансировки
23	Узел верхний
24	Пластина
25	Фиксатор
26	Кронштейн
27	Внутренняя и наружная пружина

МОНТАЖНАЯ СХЕМА СЕКЦИОННЫХ ГАРАЖНЫХ ВОРОТ СЕРИИ STANDARD С ПРУЖИНАМИ РАСТЯЖЕНИЯ

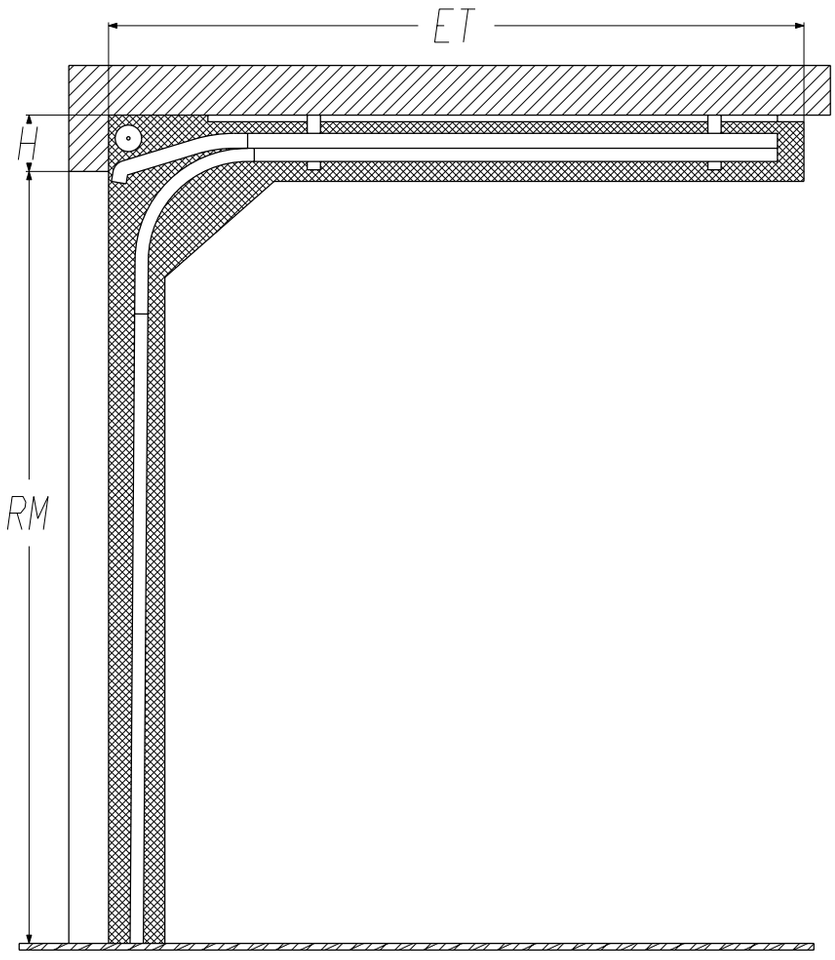

Минимальная высота перемычки (H) – 100 мм

H – высота перемычки, мм
RM – высота проема, мм
ET – глубина вхождения ворот внутрь помещения

ПОЛОТНО ВОРОТ

ТИПОВАЯ КОНСТРУКЦИЯ ПОЛОТНА ГАРАЖНЫХ ВОРОТ СЕРИИ STANDARD

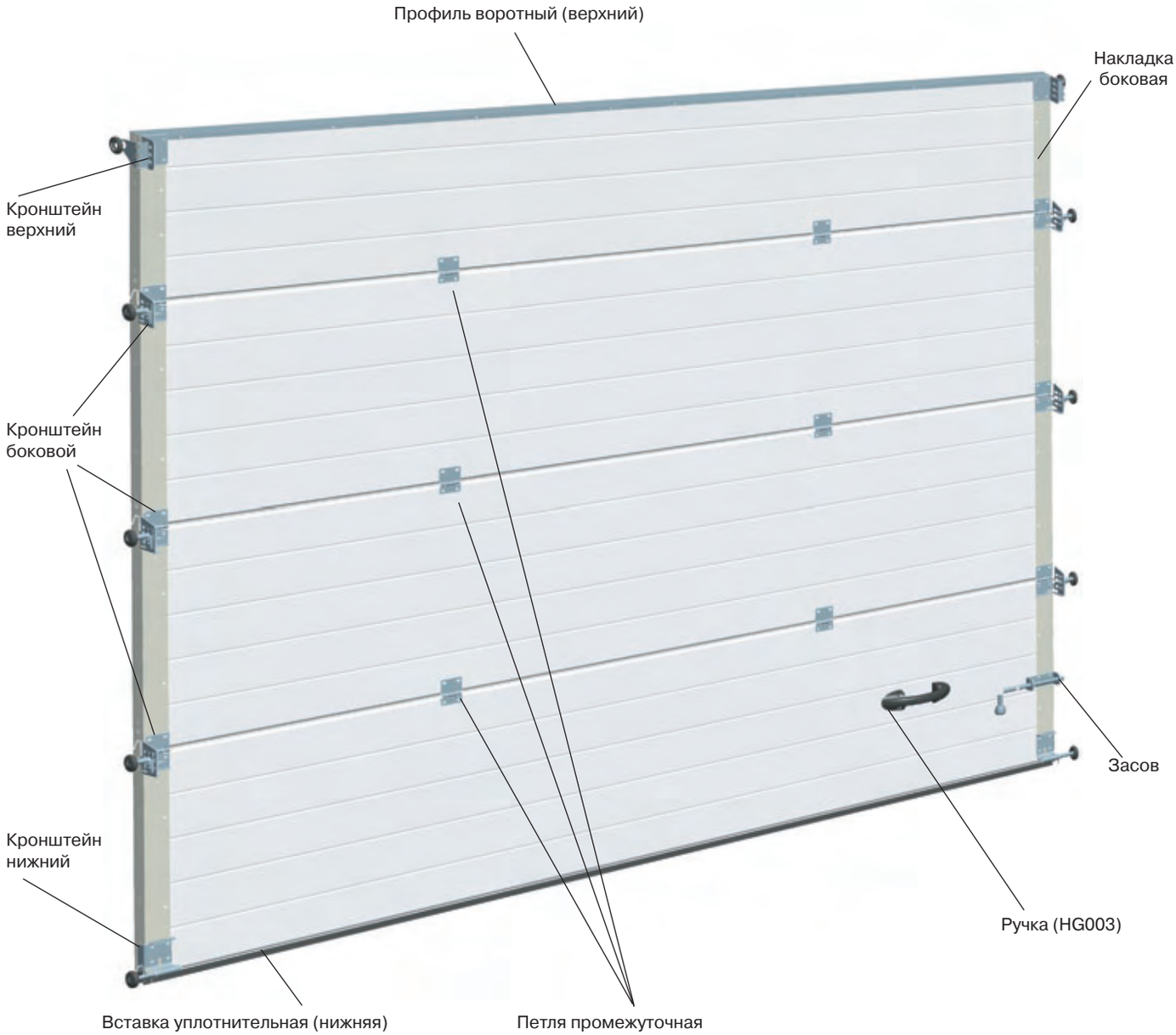

ПОЛОТНО ВОРОТ

4.1

УСТАНОВКА НАКЛАДОК БОКОВЫХ

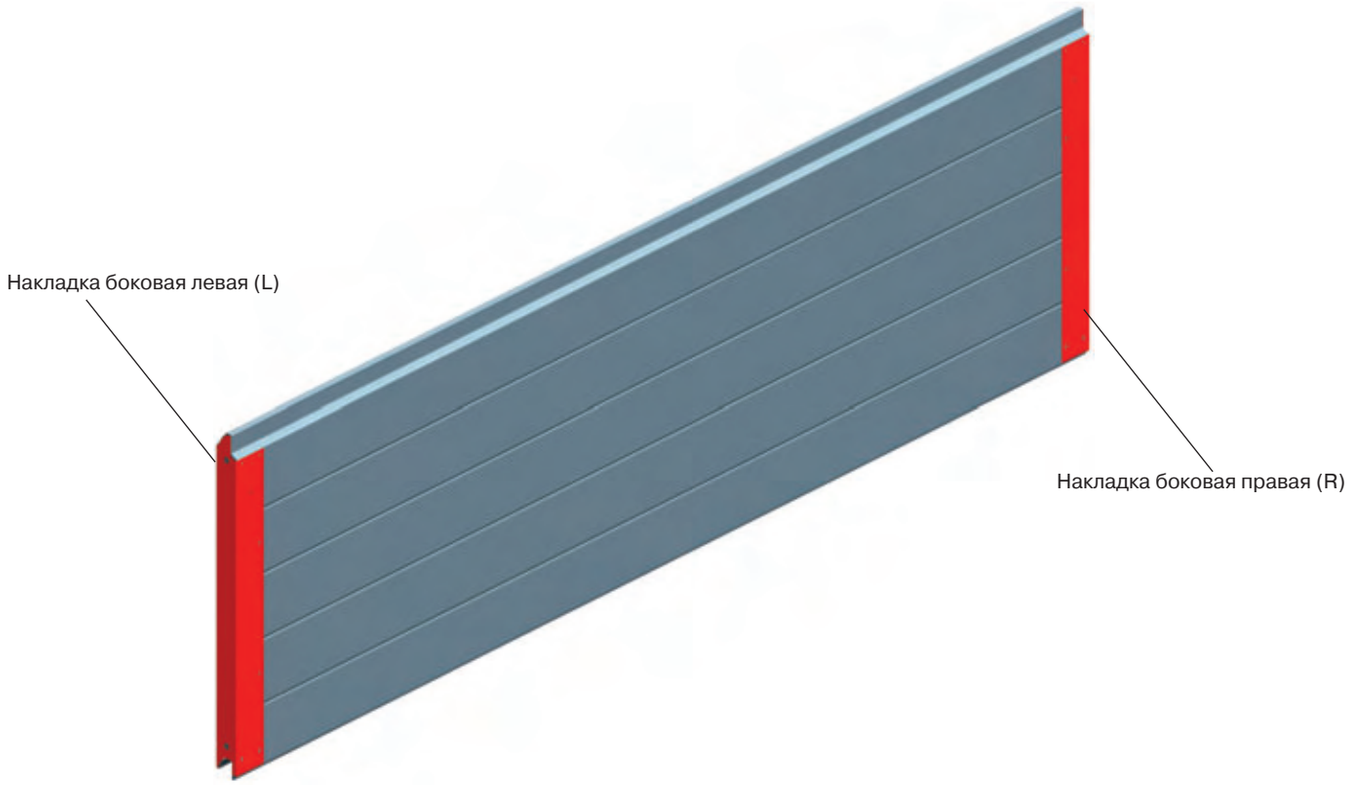

Накладка боковая

Предназначена для установки на торцы сэндвич-панели.

Материал .....оцинкованная сталь
Покрытие ..... полимерное
Цвет ..... RAL 9002
Единица измерения.....шт.

Арт.	Код	Длина (L), мм	Вес, кг/шт.	Норма поставки
ECS-500L	401340310	500	0,27	64
ECS-500R	401340410	500	0,27	64
ECS-625L	401390310	625	0,34	52
ECS-625R	401390410	625	0,34	52

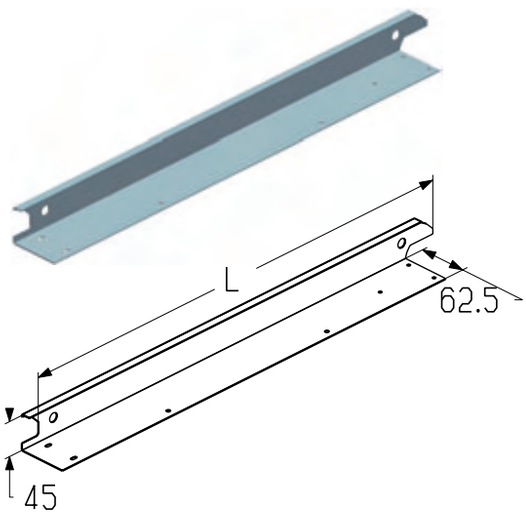

УСТАНОВКА РОЛИКОВЫХ КРОНШТЕЙНОВ

Кронштейн верхний

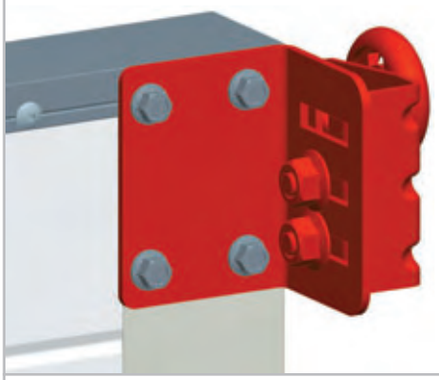

Кронштейн боковой

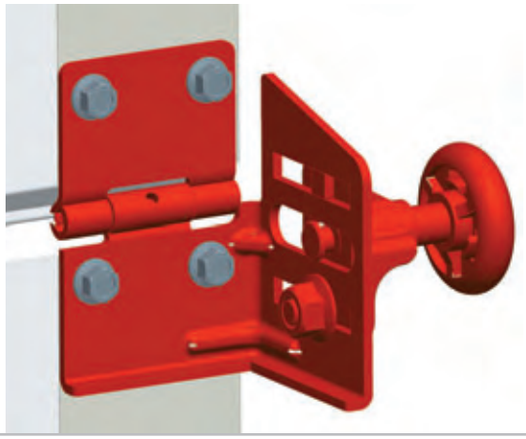

Кронштейн нижний

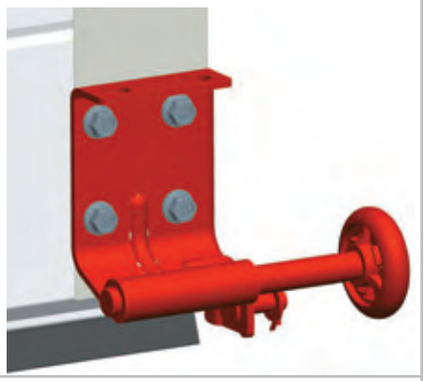

Кронштейн верхний

Предназначен для установки на верхнюю панель полотна ворот.

Материал .....оцинкованная сталь
Вес, кг/шт. 0,418
Единица измерения.....шт.
Норма поставки, шт. 20

Арт.	Код	Примечание
RBS900L	401210400	Левый
RBS900R	401210500	Правый

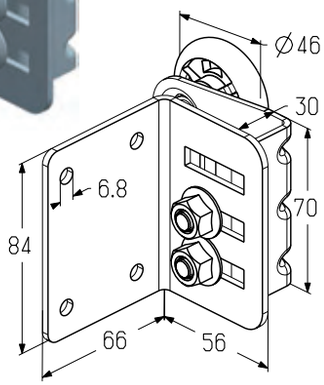

Кронштейн боковой

Предназначен для установки на промежуточные панели полотна ворот.

Материал .....оцинкованная сталь
Вес, кг/шт. 0,368
Единица измерения.....шт.
Норма поставки, шт. 30

Арт.	Код	Примечание
RBS700L	401220500	Левый
RBS700R	401220600	Правый

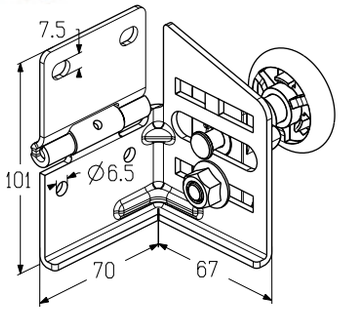

ПОЛОТНО ВОРОТ

Кронштейн нижний

Предназначен для установки на нижнюю панель полотна ворот.

Материал .....оцинкованная сталь
Вес, кг/шт. 0,462
Единица измерения.....шт.
Норма поставки, шт. 20

Арт.	Код	Примечание
RBS800L	401230800	Левый
RBS800R	401230900	Правый

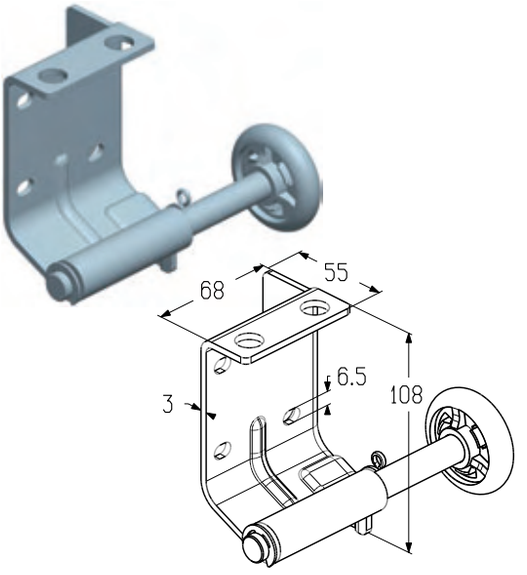

Петля промежуточная

Предназначена для соединения сэндвич-панелей полотна ворот.

Материал .....оцинкованная сталь
Вес, кг/шт. 0,092
Единица измерения ..... шт.
Норма поставки, шт. 240

Арт.	Код
IH110S	401910100

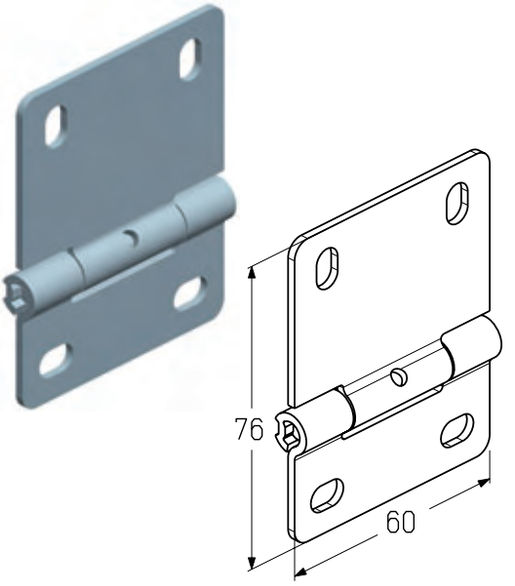

УСТАНОВКА ПРОФИЛЯ ВОРОТНОГО

Профиль концевой нижний

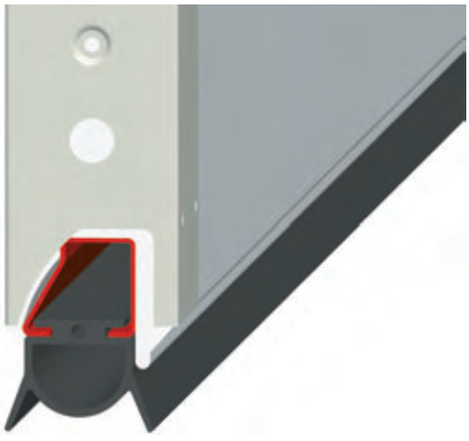

Профиль воротный верхний

Профиль концевой (нижний)

Предназначен для установки в нижнюю панель полотна ворот.

Длина, мм 5700
Материал ..... оцинкованная сталь
Вес, кг/м 0,742
Единица измерения..... м
Норма поставки, м 45,6

Арт.	Код
PRG11S-5700	401410600

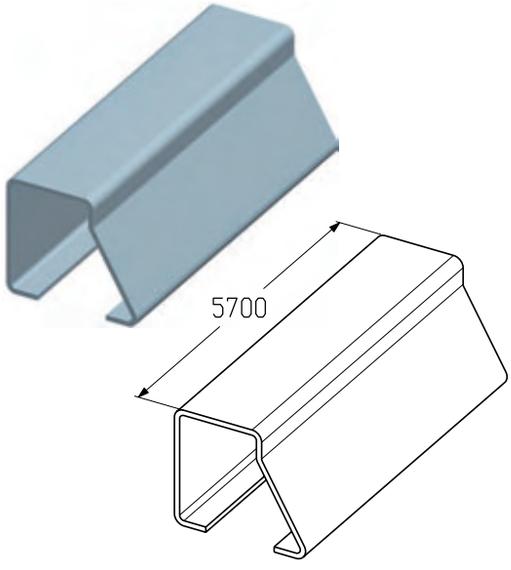

Профиль воротный (верхний)

Предназначен для установки на верхнюю панель полотна ворот.

Длина, мм 6000
Материал ..... алюминий
Покрытие ..... анодированное
Цвет ..... A00-D6 (серебро)
Вес, кг/м 0,421
Единица измерения..... м
Норма поставки, м 72

Арт.	Код
PRD19S-6000	401420400

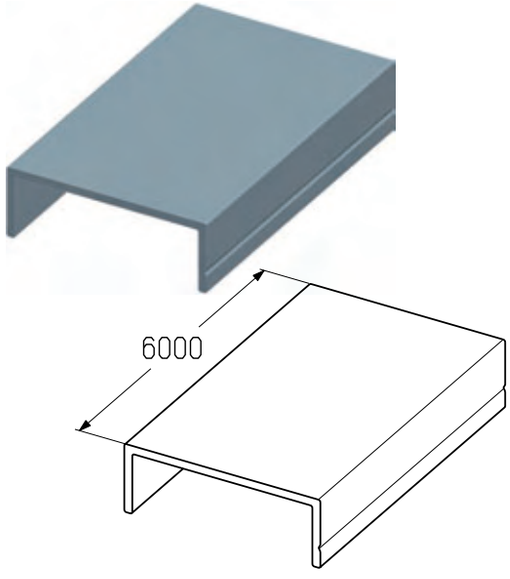

ПОЛОТНО ВОРОТ

4.1

УСТАНОВКА ВСТАВКИ УПЛОТНИТЕЛЬНОЙ

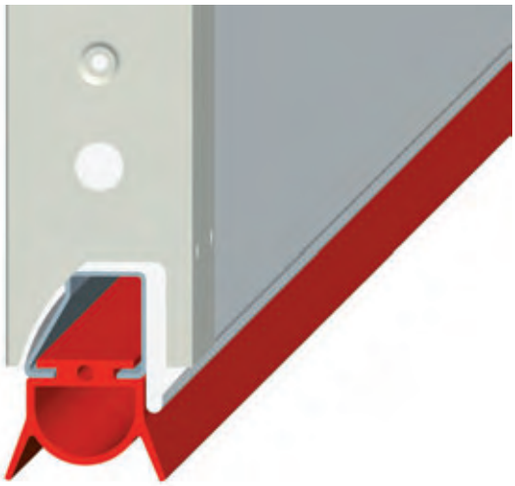

Вставка уплотнительная (нижняя)

Предназначена для герметизации нижней части проема.
Устанавливается в профиль концевой нижний (PRG11S).

Материал ..... EPDM
Вес, кг/м 0,33
Единица измерения..... м
Норма поставки, м 900

Арт.	Код
IS23S	401510100

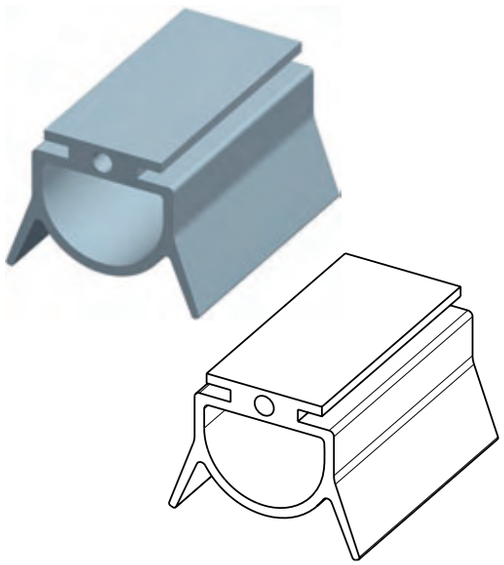

Засов

Предназначен для запирания ворот.

Материал .....оцинкованная сталь
Вес, кг/шт. 0,583
Единица измерения.....шт.
Норма поставки, шт. 50

Арт.	Код
SB0101S	401960100

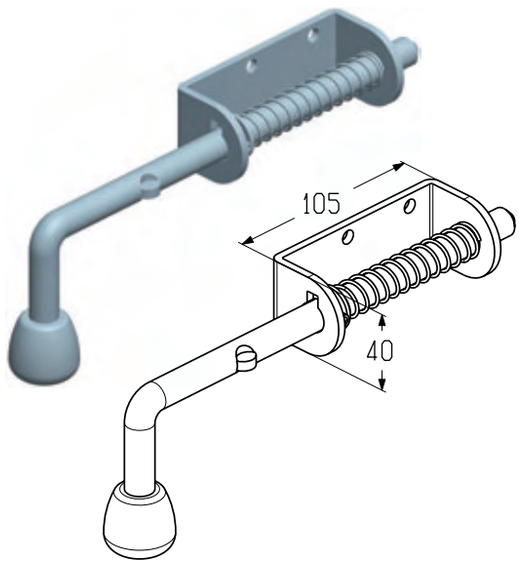

4.2

СИСТЕМЫ НАПРАВЛЯЮЩИХ И ПОДВЕСА

ТИПОВАЯ КОНСТРУКЦИЯ СИСТЕМЫ НАПРАВЛЯЮЩИХ И ПОДВЕСА ГАРАЖНЫХ ВОРОТ СЕРИИ STANDARD

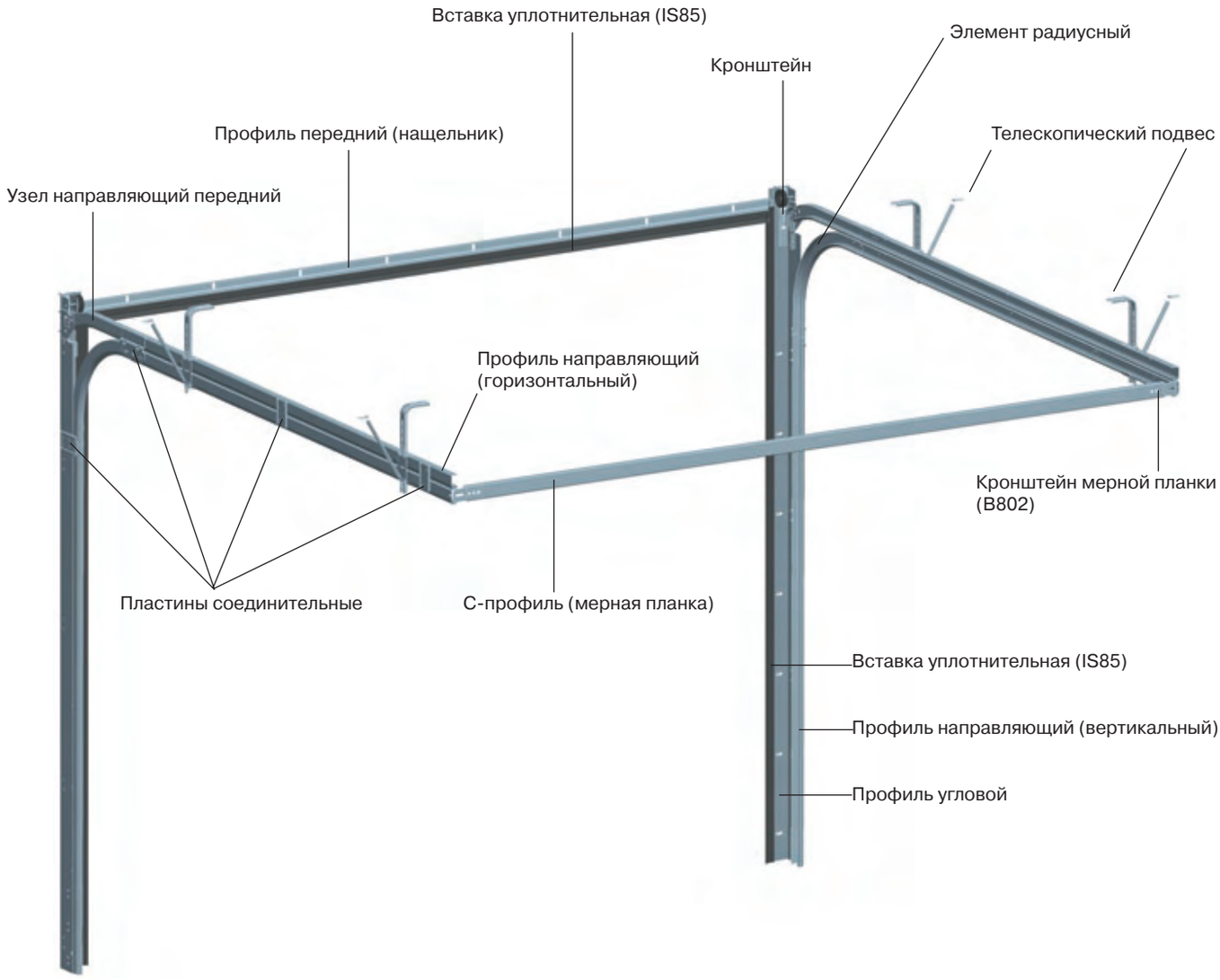

СИСТЕМА НАПРАВЛЯЮЩИХ

4.2

УСТАНОВКА ПРОФИЛЯ УГЛОВОГО И ПРОФИЛЯ ПЕРЕДНЕГО

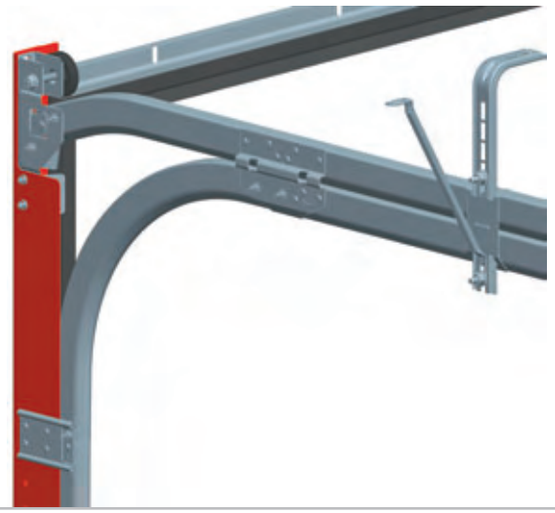

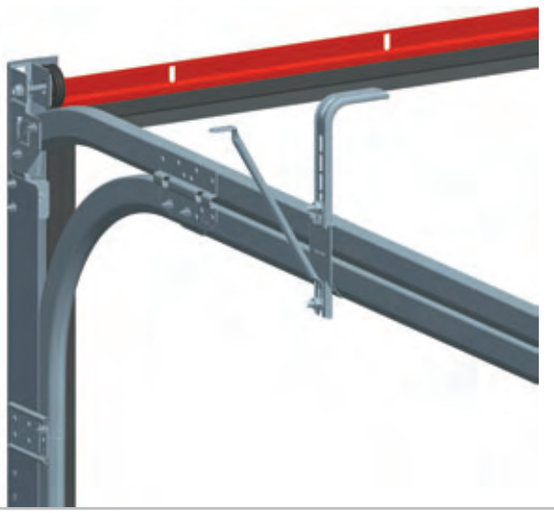

Профиль угловой

Предназначен для изготовления вертикальных направляющих.

Толщина (S), мм 1,2
Длина, мм 2725
Материал .....оцинкованная сталь
Вес, кг/м 1,593
Единица измерения..... м

Арт.	Код	Примечание	Норма поставки	
			м	шт.
PRG02SL-2725	402010000	Левый	40,875	15
PRG02SR-2725	402010100	Правый	40,875	15

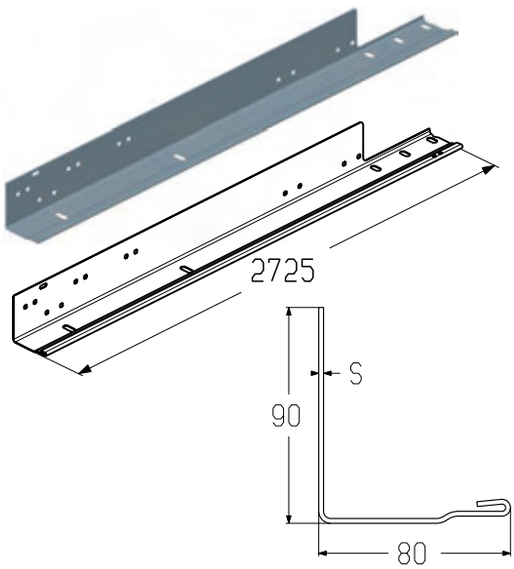

Профиль передний (нащельник)

Предназначен для соединения профилей угловых и для крепления вставки уплотнительной (IS85).

Толщина (S), мм 1,2
Материал .....оцинкованная сталь
Вес, кг/м 0,825
Единица измерения..... м

Арт.	Код	Длина (L), мм	Норма поставки	
			м	шт.
PRG05S-2548	402430500	2548	152,88	60
PRG05S-2848	402430600	2848	170,88	60
PRG05S-3048	402430700	3048	182,88	60
PRG05S-3275	402430800	3275	196,5	60

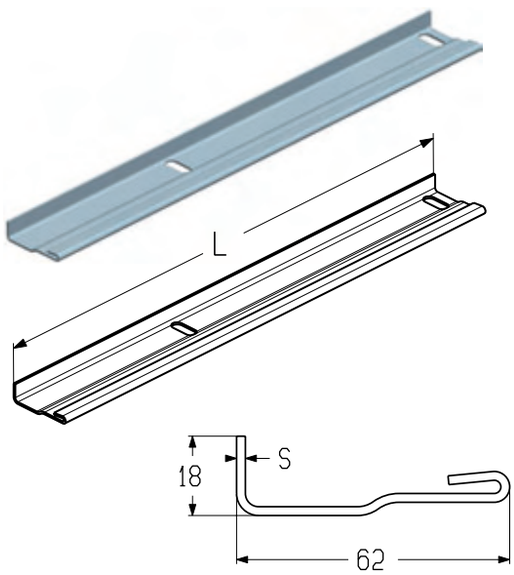

УСТАНОВКА ПРОФИЛЯ НАПРАВЛЯЮЩЕГО И С-ПРОФИЛЯ

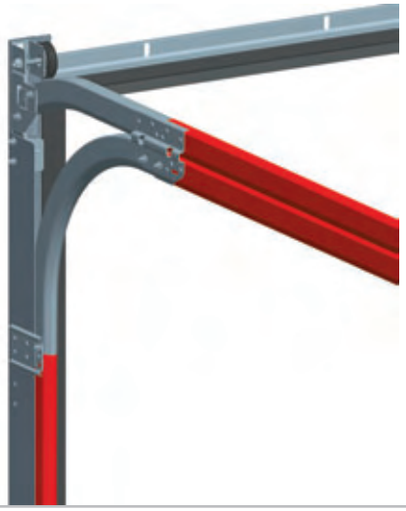

Профиль направляющий

Предназначен для создания траектории движения полотна ворот.

Толщина (S), мм 1,2
Материал ..... оцинкованная сталь
Вес, кг/м 0,891
Единица измерения..... м

Арт.	Код	Длина (L), мм	Норма поставки	
			м	шт.
PRG04S-2170	402420900	2170	108,5	50
PRG04S-2295	402421000	2295	114,75	50
PRG04S-2730	402421100	2730	136,5	50
PRG04S-2970	402421200	2970	148,5	50

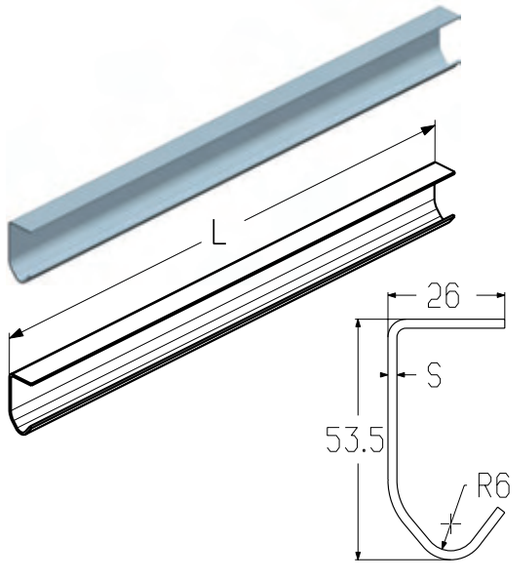

С-профиль

Предназначен для изготовления мерной планки.

Толщина (S), мм 1,2
Длина, мм 3053
Материал ..... оцинкованная сталь
Вес, кг/м 1,76
Единица измерения..... м
Норма поставки, м 152,65

Арт.	Код
PRG07NS-3053	402421300

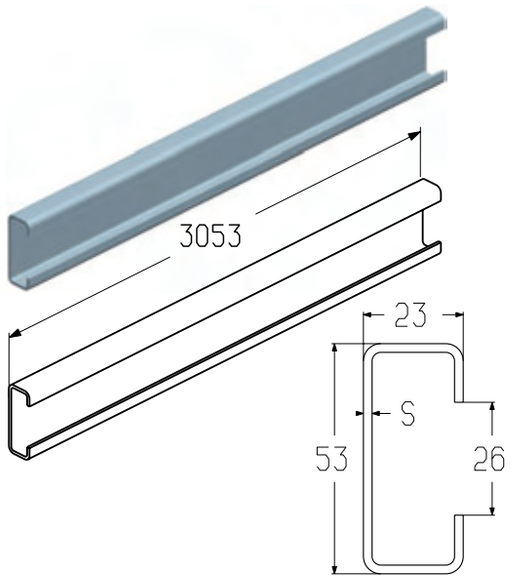

СИСТЕМА НАПРАВЛЯЮЩИХ

УСТАНОВКА ЭЛЕМЕНТА РАДИУСНОГО И УЗЛА НАПРАВЛЯЮЩЕГО ПЕРЕДНЕГО

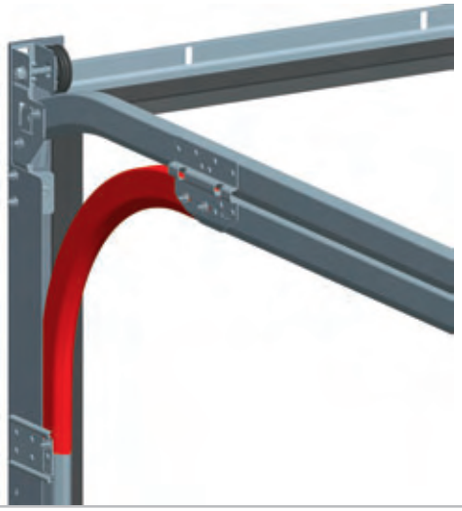

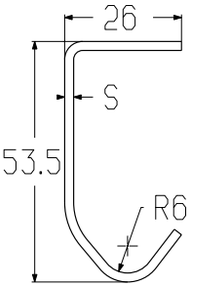

Элемент радиусный левый
Элемент радиусный правый

Предназначен для соединения вертикальной и горизонтальной направляющих.

Радиус, мм 300
Толщина (S), мм 1,2
Материал ..... оцинкованная сталь
Вес, кг/шт. 0,605
Единица измерения ..... шт.
Норма поставки, шт. 60

Арт.	Код	Примечание
RE801SL	402210000	Левый
RE801SR	402210100	Правый

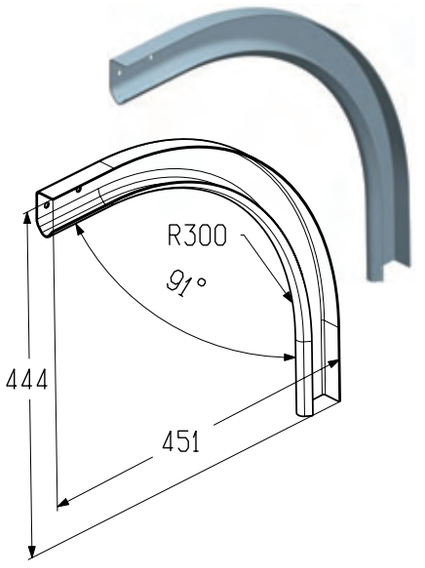

Узел направляющий передний левый
Узел направляющий передний правый

Предназначен для создания траектории движения верхней панели полотна ворот совместно с профилем направляющим (PRG04S).

Толщина (S), мм 1,2
Материал ..... оцинкованная сталь
Вес, кг/шт. 0,470
Единица измерения ..... шт.
Норма поставки, шт. 60

Арт.	Код	Примечание
S940SL	402310000	Левый
S940SR	402310100	Правый

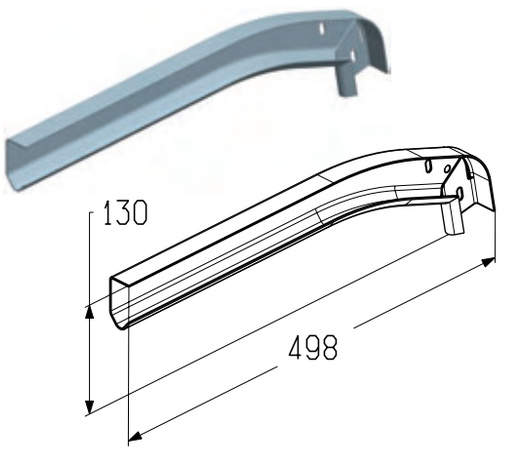

УСТАНОВКА ПЛАСТИН СОЕДИНИТЕЛЬНЫХ

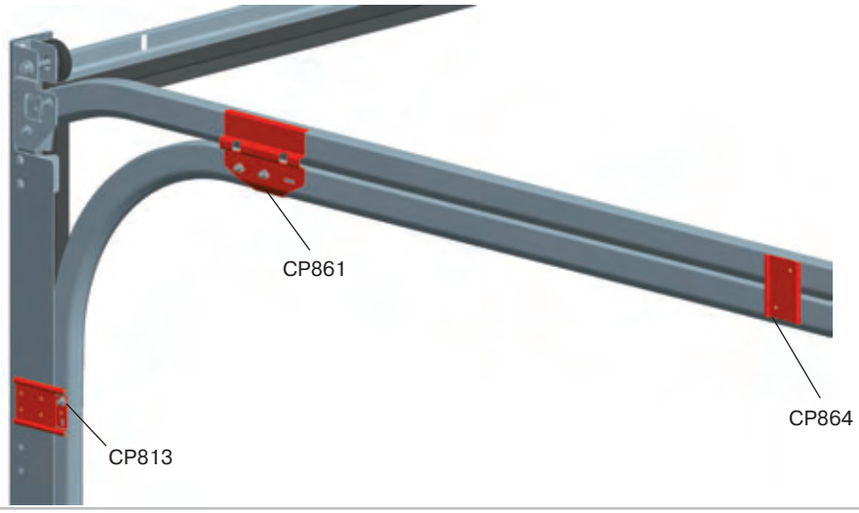

Пластина соединительная передняя

Предназначена для соединения горизонтальной направляющей с элементом радиусным и узлом направляющим передним.

Толщина, мм.....1,2
Материал .....оцинкованная сталь
Вес, кг/шт. 0,170
Единица измерения.....шт.
Норма поставки, шт. 80

Арт.	Код
CP861S	402811400

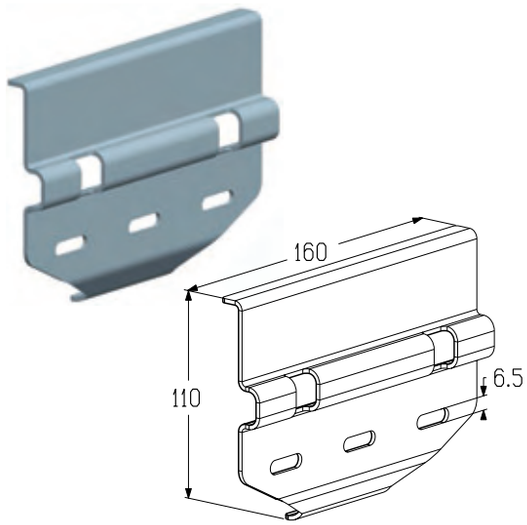

СИСТЕМА НАПРАВЛЯЮЩИХ

УСТАНОВКА КРОНШТЕЙНА

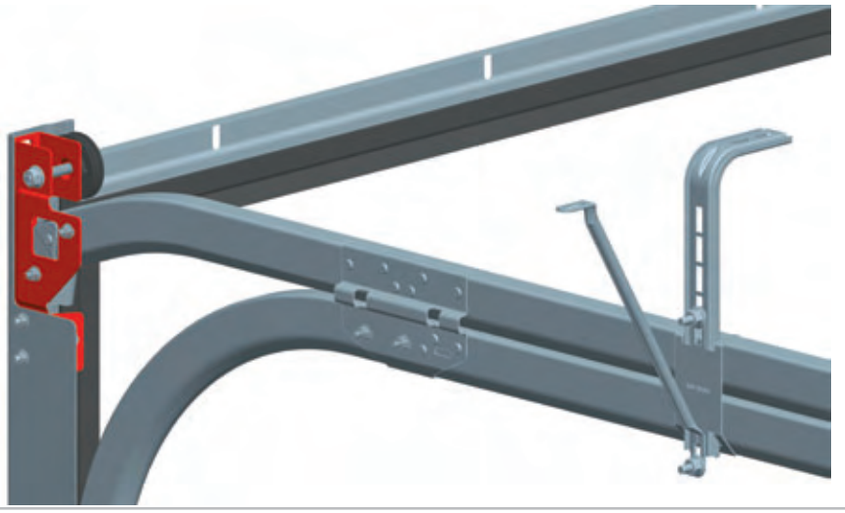

Кронштейн левый
Кронштейн правый

Предназначен для:
- крепления узла направляющего переднего;
- крепления троса.

Материал .....оцинкованная сталь
Вес, кг/шт. 0,540
Единица измерения.....шт.
Норма поставки, шт. 24

Арт.	Код	Примечание
B180SL	402630100	Левый
B180SR	402630200	Правый

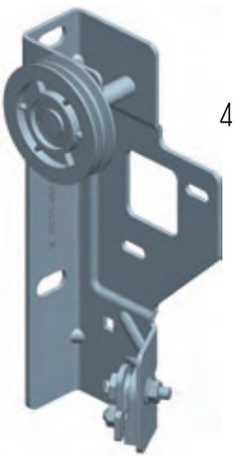

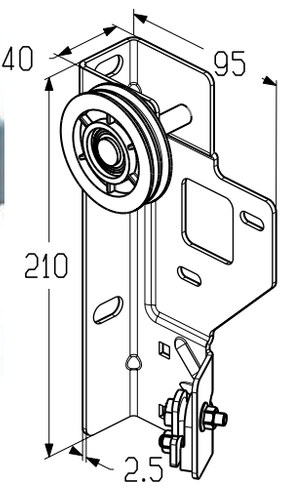

УСТАНОВКА ТЕЛЕСКОПИЧЕСКОГО ПОДВЕСА

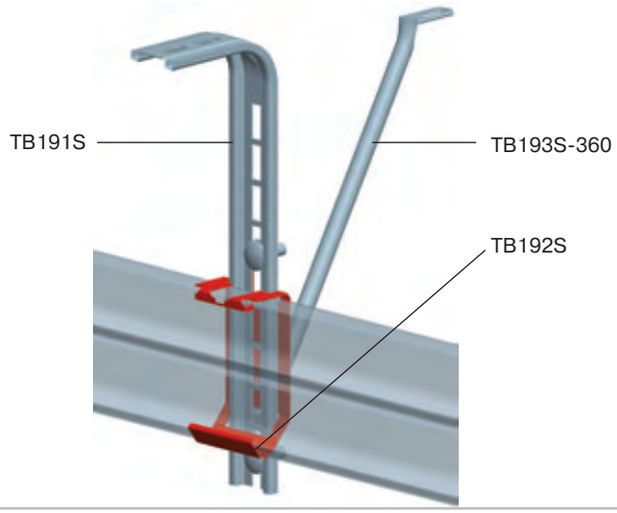

Подвес

Предназначен для изготовления системы телескопического подвеса.

Материал .....оцинкованная сталь
Единица измерения.....шт.

Арт.	Код	Длина, мм	Вес, кг/шт.	Норма поставки, шт.
TB191S-300	402811500	300	0,192	300
TB191S-500	402811600	500	0,282	200
TB191S-800	402811700	800	0,413	120
TB191S-1000	402811800	1000	0,514	100

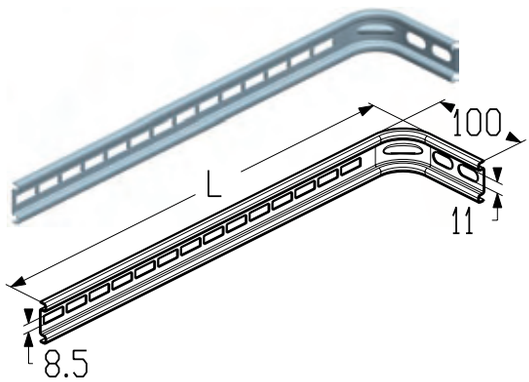

Кронштейн

Предназначен для изготовления системы телескопического подвеса.

Материал .....оцинкованная сталь
Вес, кг/шт. 0,082
Единица измерения.....шт.
Норма поставки, шт. 400

Арт.	Код
TB192S	402610700

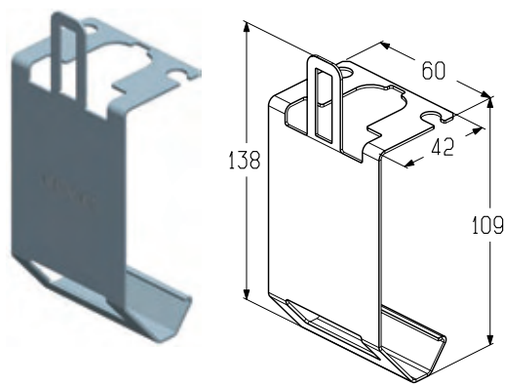

Раскос

Предназначен для изготовления системы телескопического подвеса.

Длина, мм 360
Материал .....оцинкованная сталь
Вес, кг/шт. 0,094
Единица измерения.....шт.
Норма поставки, шт. 400

Арт.	Код
TB193S-360	402910300

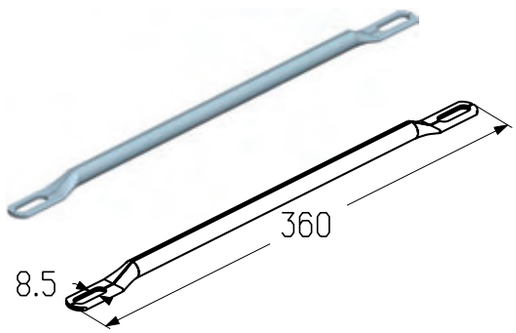

СИСТЕМА БАЛАНСИРОВКИ

ТИПОВАЯ КОНСТРУКЦИЯ СИСТЕМЫ БАЛАНСИРОВКИ ГАРАЖНЫХ ВОРОТ СЕРИИ STANDARD

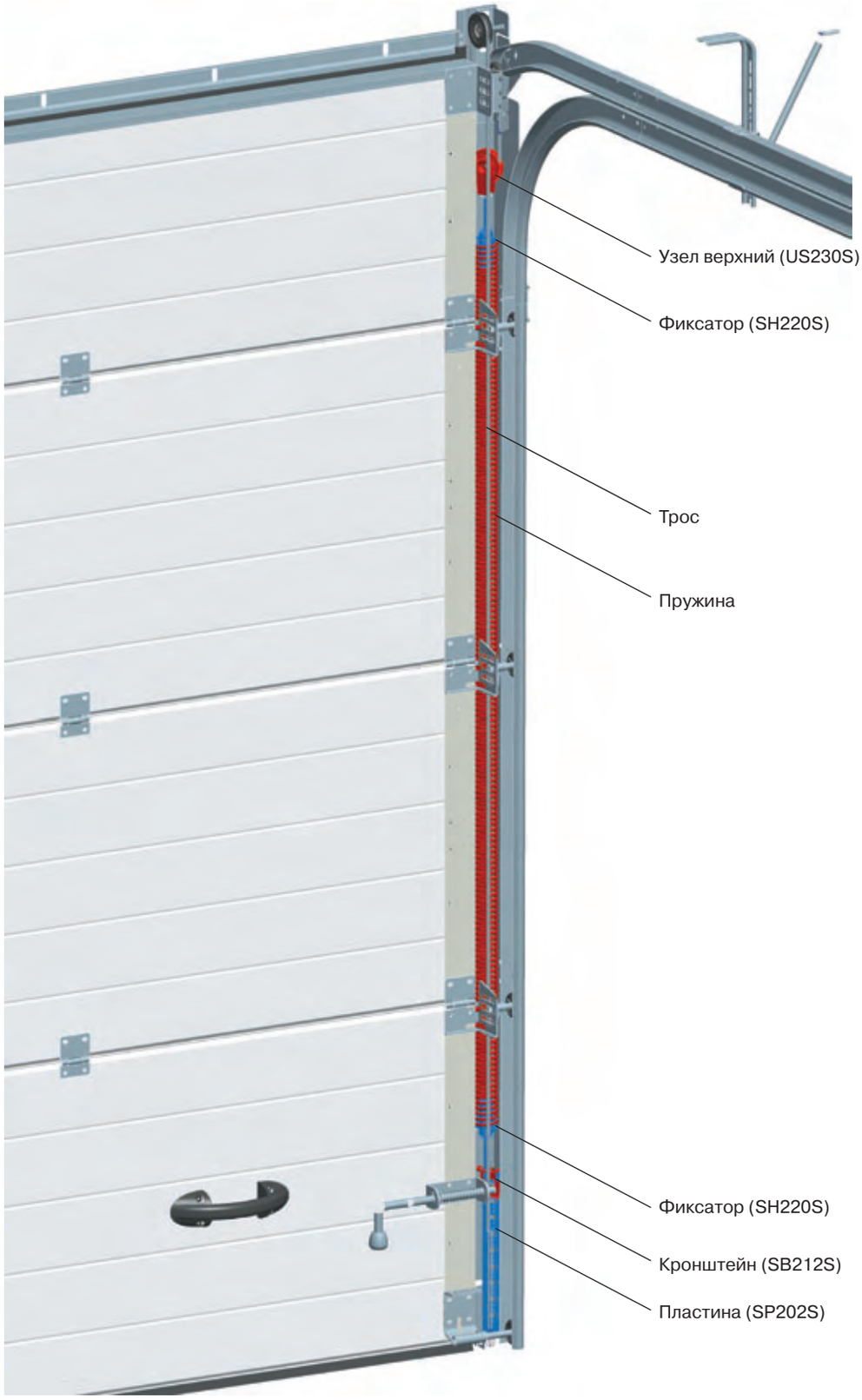

СИСТЕМА БАЛАНСИРОВКИ

УСТАНОВКА УЗЛА ВЕРХНЕГО И ПЛАСТИНЫ

Узел верхний

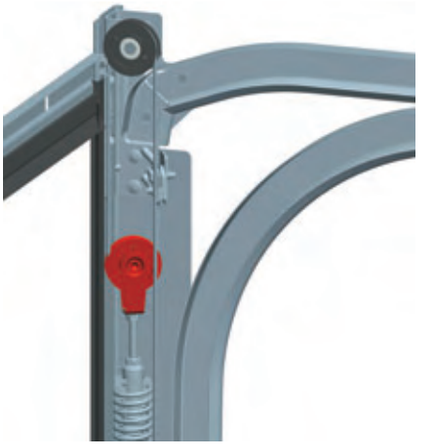

Пластина

Узел верхний

Предназначен для
- установки троса;
- крепления фиксатора (SH220S).

Материал .....оцинкованная сталь
Вес, кг/шт. 0,135
Единица измерения.....шт.
Норма поставки, шт. 100

Арт.	Код
US230S	402300400

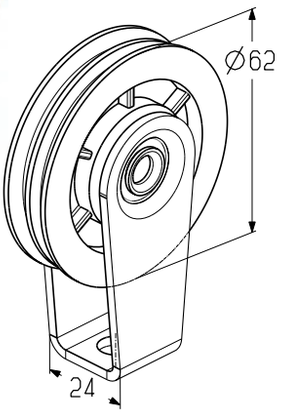

Пластина

Предназначена для регулировки натяжения пружин совместно с кронштейном (SB212S).

Материал .....оцинкованная сталь
Вес, кг/шт. 0,352
Единица измерения.....шт.
Норма поставки, шт. 50

Арт.	Код
SP202S	402910400

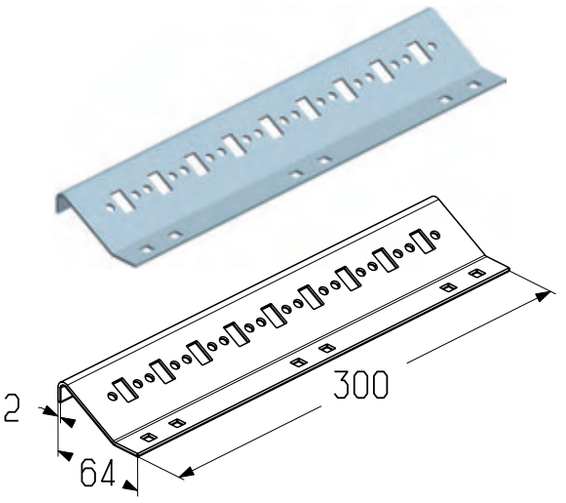

УСТАНОВКА ФИКСАТОРА И КРОНШТЕЙНА

Фиксатор SH220S

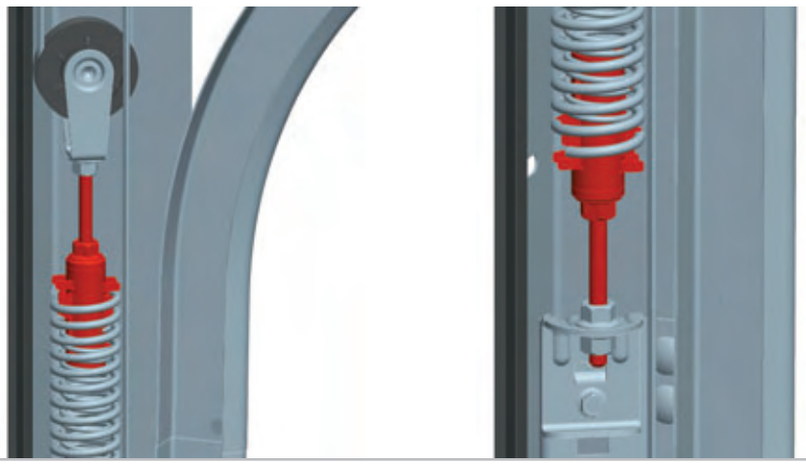

Кронштейн SB212S

Фиксатор

Предназначен для крепления пружин.

Материал .....оцинкованная сталь
Вес, кг/шт. 0,210
Единица измерения.....шт.
Норма поставки, шт. 80

Арт.	Код
SH220S	402910500

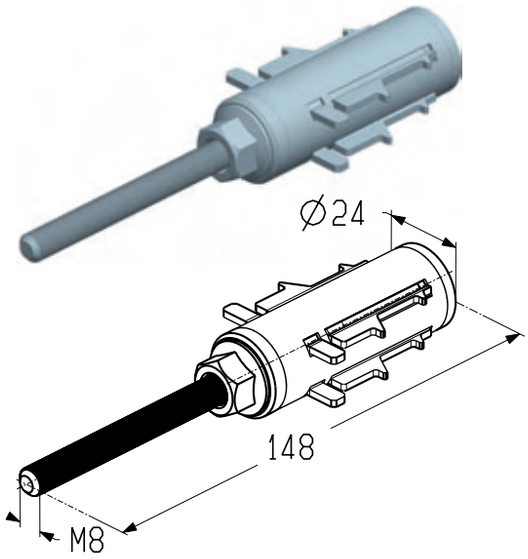

Кронштейн

Предназначен для регулировки натяжения пружин
совместно с пластиной (SP202S).

Материал .....оцинкованная сталь
Вес, кг/шт. 0,930
Единица измерения.....шт.
Норма поставки, шт. 200

Арт.	Код
SB212S	402600600

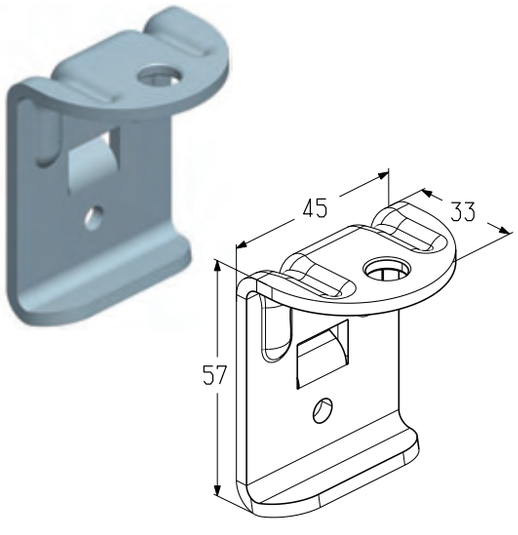

СИСТЕМА БАЛАНСИРОВКИ

УСТАНОВКА ТРОСА

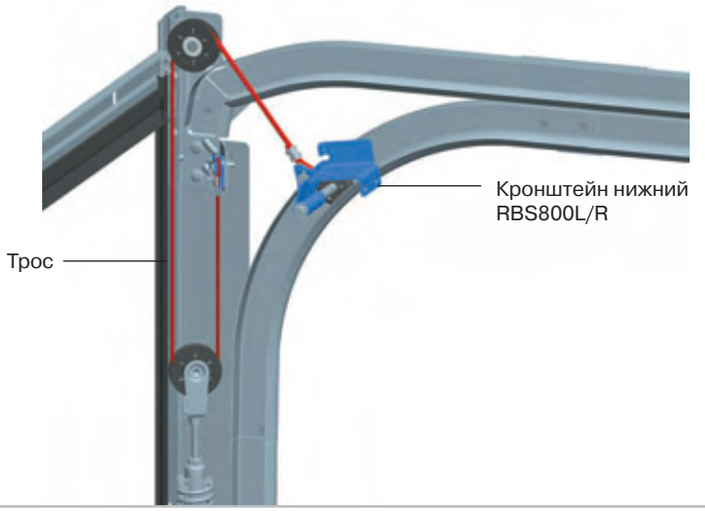

Трос

Предназначен для подъема полотна ворот.

Диаметр, мм 3
Материал .....оцинкованная сталь
Вес, кг/м 0,032
Единица измерения..... м
Норма поставки, м 250

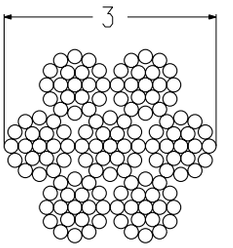

Арт.	Код
CR-3-250	403930000

Коуш

Предназначен для заделки троса.

Материал ..... оцинкованная сталь
Вес, кг/шт. 0,002
Единица измерения.....шт.
Норма поставки, шт. 1000

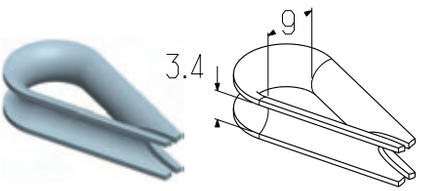

Арт.	Код
CRT-3	403950000

Зажим

Предназначен для заделки троса.

Материал ..... алюминий
Вес, кг/шт. 0,003
Единица измерения.....шт.
Норма поставки, шт. 1000

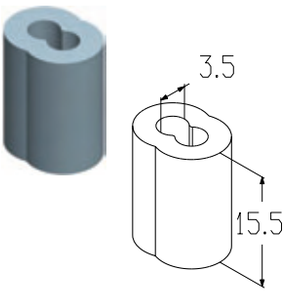

Арт.	Код
CRS2-3	403940000

УСТАНОВКА ВНУТРЕННЕЙ И НАРУЖНОЙ ПРУЖИН

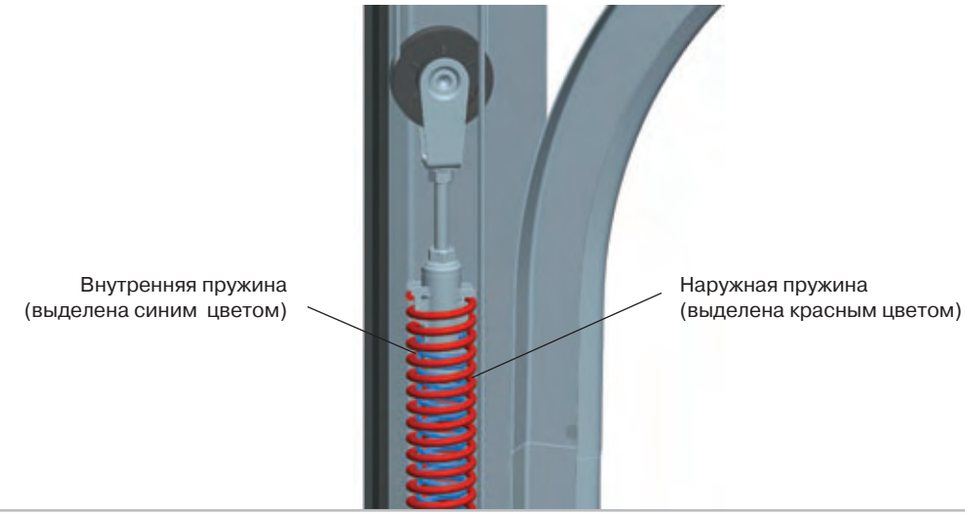

Пружина (внутренняя)

Предназначена для балансировки полотна ворот.

Внутренний диаметр, мм.....25
Длина, мм 1500
Материал .....оцинкованная сталь
Единица измерения..... м

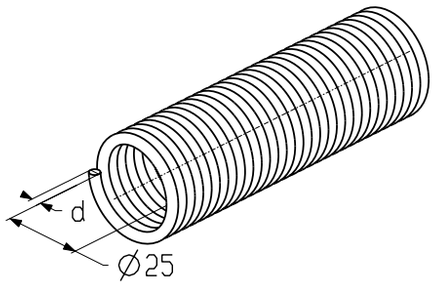

Арт.	Код	d, мм	Вес, кг/м	Цвет торца пружины	Норма поставки	
					м	шт.
TN30x25WHx1500L	403320000	3,0	1,62	RAL 9003	15	10
TN32x25YLx1500L	403320100	3,2	1,74	RAL 1026	15	10
TN34x25RDx1500L	403320200	3,4	1,86	RAL 3000	15	10

Пружина (наружная)

Предназначена для балансировки полотна ворот.

Внутренний диаметр, мм.....33
Длина, мм 1500
Материал .....оцинкованная сталь
Единица измерения..... м

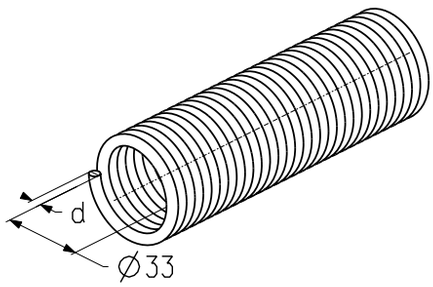

Арт.	Код	d, мм	Вес, кг/м	Цвет торца пружины	Норма поставки	
					м	шт.
TN34x33BLx1500R	403330000	3,4	2,38	RAL 5005	15	10
TN36x33ORx1500R	403330300	3,6	2,36	RAL2000	15	10
TN38x33PNx1500R	403330400	3,8	2,69	RAL3014	15	10
TN40x33GNx1500R	403330100	4,0	2,85	RAL 6018	15	10
TN42x33BKx1500R	403330200	4,2	3,01	RAL 9005	15	10

МЕТИЗЫ

Болт М6х16

Резьба.....М6
Длина, мм 16
Материал .....оцинкованная сталь
Вес, кг/шт. 0,007
Единица измерения.....шт.
Норма поставки, шт. 5000

Арт.	Код
M6x16BP	408320100

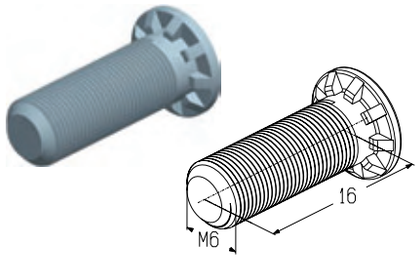

Болт М10х25

Резьба.....М10
Длина, мм 25
Материал .....оцинкованная сталь
Вес, кг/шт. 0,025
Единица измерения.....шт.
Норма поставки, шт. 1000

Арт.	Код
M10x25B	408320200

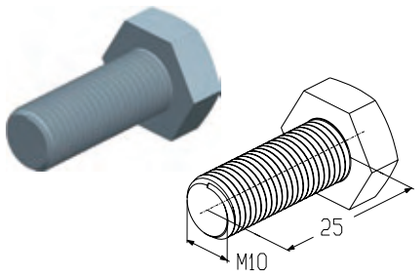

Болт М6х16

Резьба.....М6
Длина, мм 16
Вес, кг/шт. 0,007
Единица измерения.....шт.
Норма поставки, шт. 3500

Арт.	Код	Материал
M6x16B	408320000	Оцинкованная сталь
M6x16B-SS	408310000	Нержавеющая сталь

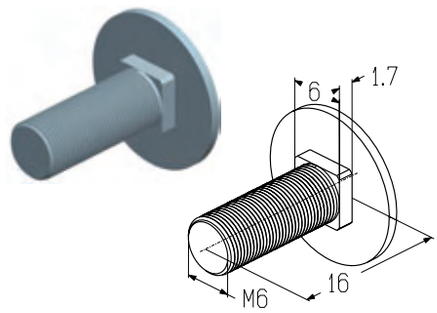

Болт

Резьба.....М8
Длина, мм 12
Материал .....оцинкованная сталь
Вес, кг/шт. 0,01
Единица измерения.....шт.
Норма поставки, шт. 1800

Арт.	Код
M8x12B	408320300

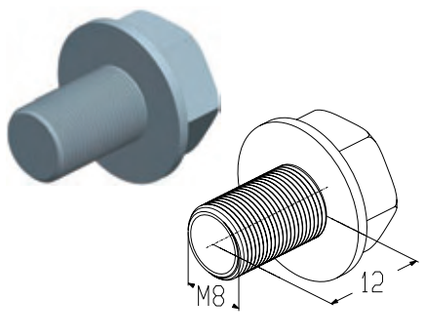

Болт М8х25

Резьба.....М8
Длина, мм 25
Материал .....оцинкованная сталь
Вес, кг/шт. 0,01
Единица измерения.....шт.
Норма поставки, шт. 1500

Арт.	Код
M8x25B	408320400

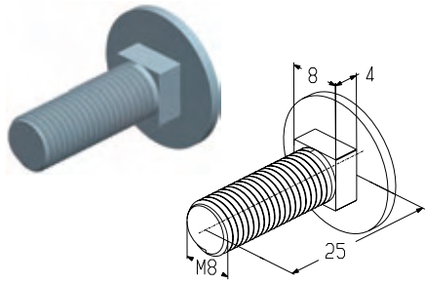

МЕТИЗЫ

Пресс-болт

Резьба.....M6
Длина, мм 12
Материал .....оцинкованная сталь
Вес, кг/шт. 0,024
Единица измерения.....шт.
Норма поставки, шт. 10000

Арт.	Код
M6x12BP	408320500

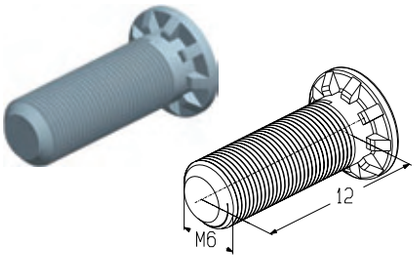

Болт

Резьба.....M10
Длина, мм 70
Материал .....оцинкованная сталь
Вес, кг/шт. 0,05
Единица измерения.....шт.
Норма поставки, шт. 200

Арт.	Код
M10x70B	408320600

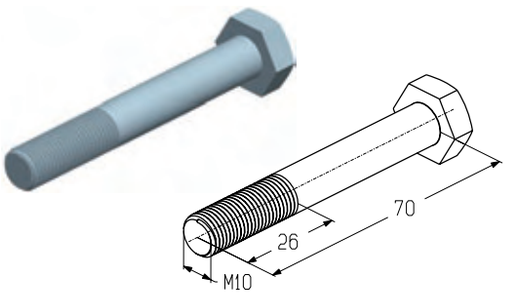

Болт M10x130

Резьба.....M10
Длина, мм 130
Материал .....оцинкованная сталь
Вес, кг/шт. 0,04
Единица измерения.....шт.
Норма поставки, шт. 260

Арт.	Код
M10x130B	408320700

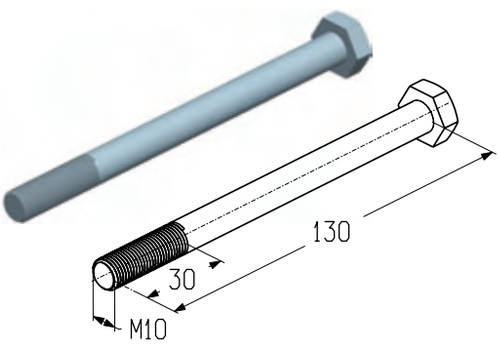

Гайка

Резьба.....M3
Материал .....оцинкованная сталь
Вес, кг/шт. 0,0004
Единица измерения.....шт.
Норма поставки, шт. 1000

Арт.	Код
M3N	408120000

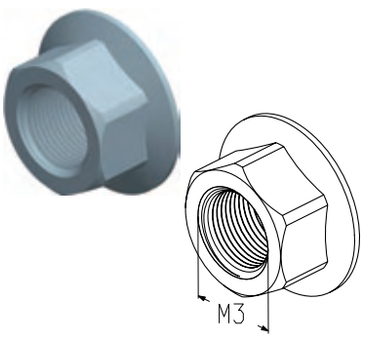

Гайка M6

Резьба.....M6
Вес, кг/шт. 0,003
Единица измерения.....шт.

Арт.	Код	Материал	Норма поставки, шт.
M6N	408120100	Оцинкованная сталь	7500
M6N-SS	408110000	Нержавеющая сталь	6000

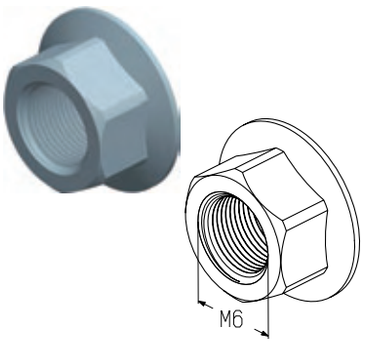

Гайка М 8

Резьба.....М8
Материал .....оцинкованная сталь
Вес, кг/шт. 0,007
Единица измерения.....шт.
Норма поставки, шт. 3500

Арт.	Код
M8N	408120200

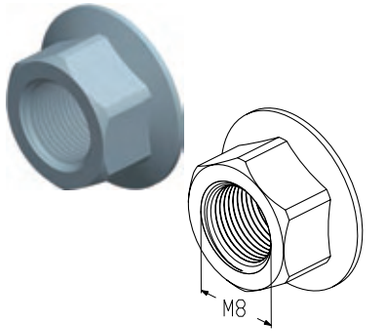

Гайка М10

Резьба.....М10
Материал .....оцинкованная сталь
Вес, кг/шт. 0,013
Единица измерения.....шт.
Норма поставки, шт. 2000

Арт.	Код
M10N	408120300

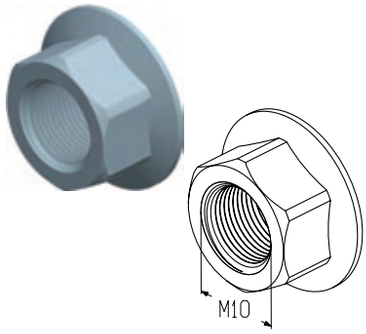

Винт самонарезающий 6.3х16

Диаметр, мм 6,3
Длина, мм 16
Материал .....оцинкованная сталь
Вес, кг/шт. 0,006
Единица измерения.....шт.
Норма поставки, шт. 3500

Арт.	Код
6,3x16S	408020100

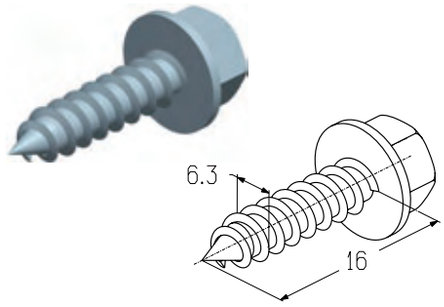

Винт самонарезающий 6.3х25

Диаметр, мм 6,3
Длина, мм 25
Материал ..... нержавеющая сталь
Вес, кг/шт. 0,008
Единица измерения.....шт.
Норма поставки, шт. 2000

Арт.	Код
6,3x25S-SS	408010000

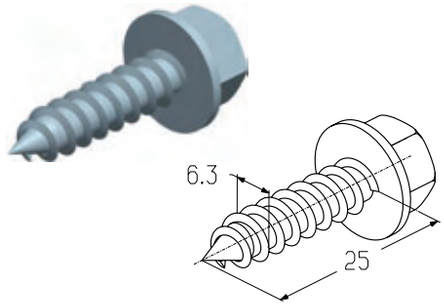

Винт самонарезающий

Диаметр, мм 8
Длина, мм 25
Материал .....оцинкованная сталь
Вес, кг/шт. 0,0014
Единица измерения.....шт.
Норма поставки, шт. 1000

Арт.	Код
8x25S	408020200

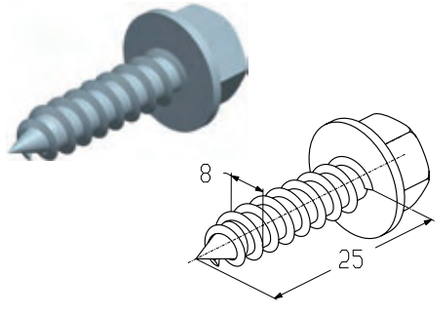

5

МЕТИЗЫ

Винт

Резьба.....M6
Длина, мм 20
Материал .....оцинкованная сталь
Вес, кг/шт. 0,013
Единица измерения.....шт.
Норма поставки, шт. 2700

Арт.	Код
M6x20S	408020300

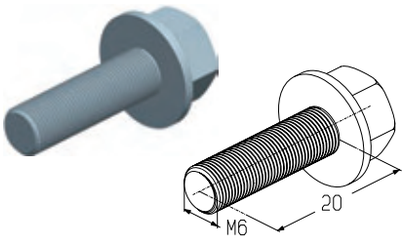

Винт

Резьба.....M3
Длина, мм 25
Материал .....оцинкованная сталь
Вес, кг/шт. 0,001
Единица измерения.....шт.
Норма поставки, шт. 2000

Арт.	Код
M3x25S	408020400

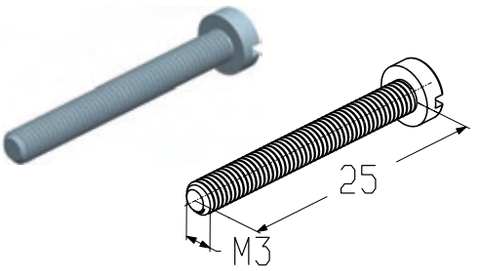

Винт

Резьба.....M6
Длина, мм 16
Материал .....оцинкованная сталь
Вес, кг/шт. 0,003
Единица измерения.....шт.
Норма поставки, шт. 800

Арт.	Код
M6x16S	408020500

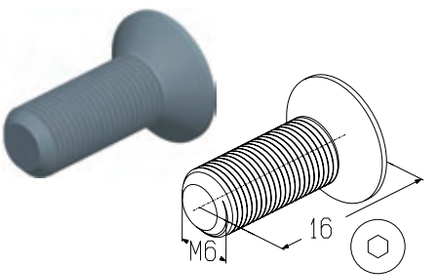

Втулка резьбовая M6

Резьба.....M6
Длина, мм 13,5
Материал .....оцинкованная сталь
Вес, кг/шт. 0,003
Единица измерения.....шт.
Норма поставки, шт. 7000

Арт.	Код
M6I	408510000

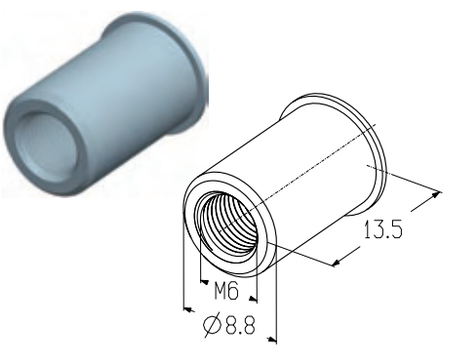

• Алютех Воротные Системы

• Алютех Инкорпорейтед

• Алюминтехно

• Алстронг

Группа компаний «Алютех» — это динамически развивающаяся компания, ведущий производитель секционных ворот, роллетных систем, алюминиевых профильных систем и поставщик систем автоматики и шлагбаумов в странах СНГ, Балтии и Восточной Европы.
Система менеджмента качества на всех предприятиях соответствует требованиям Международного стандарта ISO 9001 в системе TUV CERT, что подтверждено соответствующими сертификатами.
Продукция Группы компаний «Алютех» установлена на тысячах объектов в разных странах и отмечена призами и дипломами ряда международных выставок.
Группа компаний «Алютех» — это надежных партнер и поставщик комплекса высококачественных товаров по конкурентным ценам.

Соответствие системы менеджмента качества предприятия требованиям стандарта ISO 9001:2008 подтверждается сертификатом TUV Rheinland InterCert № 75 10070322

ISO 9001:2008 Certified Management System

QUALICOAT

EUROPEAN EURASEWAA ALUMINIUM ASSOCIATION ANODISERS ASSOCIATION Qualanod

ALUTECH ГРУППА КОМПАНИЙ

ООО «АЛЮТЕХ ВОРОТНЫЕ СИСТЕМЫ»
тел.: +375 (17) 299 62 22,
факс: +375 (17) 299 6071
e-mail: info@alutech-doors.by

Свидетельство № 101452725 выдано Министерством иностранных дел РБ от 27.03.2004 г. УНП 101452725